MACCHINA DI PROVA LIMITATORI 020

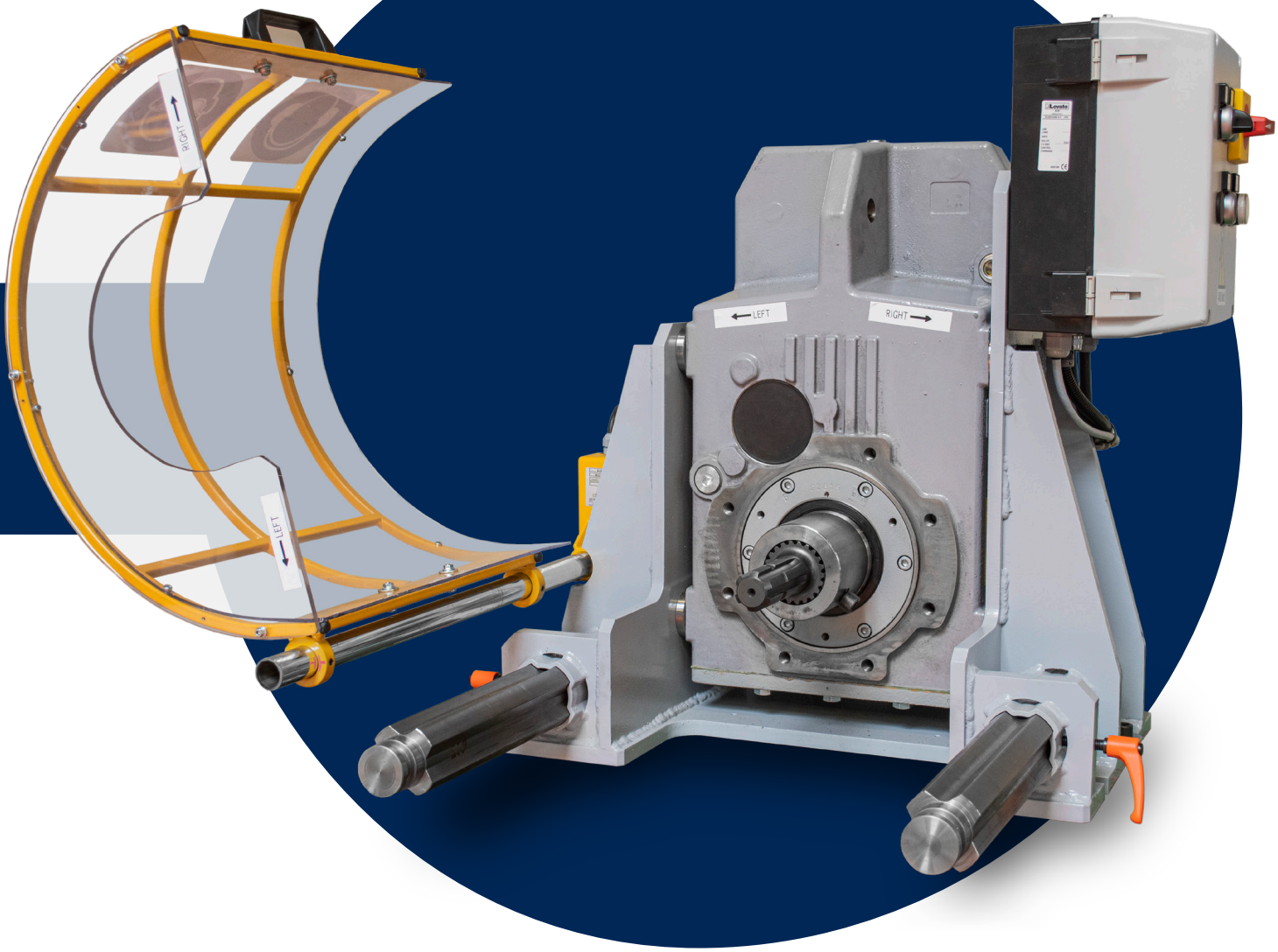

BONDIOLI & PAVESI

© BONDIOLI & PAVESI SpA

La riproduzione anche parziale del contenuto di questo catalogo è consentita soltanto con specifica autorizzazione di Bondioli & Pavesi.
Questo documento è stato redatto con la massima attenzione alla precisione ed alla accuratezza dei dati, tuttavia si declina ogni responsabilità per eventuali errori od omissioni.
I dati ed i codici contenuti in questo catalogo sostituiscono le informazioni contenute in precedenti pubblicazioni che non sono quindi più valide. Bondioli & Pavesi si riserva di apportare i cambiamenti necessari.

Manuale di Utilizzo

MACCHINA DI PROVA LIMITATORI 020

BONDIOLI & PAVESI

Sicurezza e condizioni di utilizzo

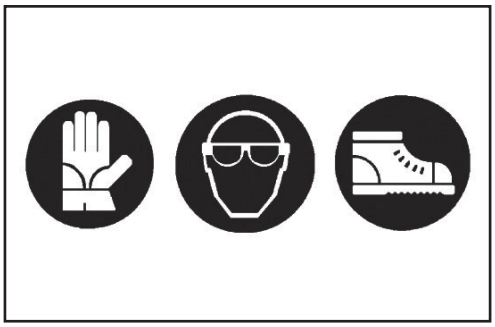

Tutte le operazioni di utilizzo, manutenzione e riparazione devono essere sempre eseguite con idonee attrezzature antinfortunistiche.

Prima di azionare la macchina assicurarsi che il limitatore da testare ed il supporto di contrasto siano correttamente fissati e bloccati e che i ripari fissi e mobili siano correttamente chiusi.

Avviare la macchina solo quando i ripari fissi e mobili siano correttamente chiusi.
Arrestare la macchina ed attendere che si sia arrestata prima di aprire i ripari fissi e mobili.
Non entrare nella zona interna ai ripari quando la macchina è in funzione o è accesa.
Spegnere la macchina e togliere alimentazione elettrica prima di effettuare qualsiasi operazione di manutenzione o riparazione.

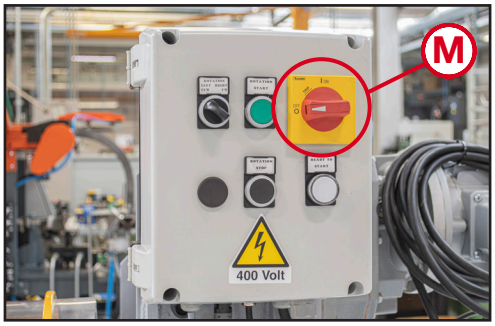

In caso di emergenza, girare il comando generale (M) in posizione “0”.
Il comando di arresto è prioritario su ogni altro comando e blocca la macchina integralmente, escludendo il riavvio accidentale

Le targhe di avvertimento che svolgono funzione di sicurezza non devono essere rimosse, coperte, danneggiate. Esse devono comunque essere visibili e leggibili.
Le targhe che dovessero danneggiarsi vanno sostituite con targhe uguali.
Non rispettare questa prescrizione provoca il decadimento della garanzia e la piena assunzione di responsabilità da parte dell’acquirente.

È responsabilità dell'utilizzatore finale:

1. Informare gli addetti dei rischi residui.
2. Fornire la necessaria formazione
3. Segnalare, se è ritenuto necessario, l'obbligo d'uso di un dispositivo di protezione individuale.

Bondioli & Pavesi declina ogni responsabilità derivante dalla mancata osservanza delle sopracitate raccomandazioni in materia di rischi residui.

Macchina di prova per limitatori di coppia

398038101
Macchina di prova completo per limitatori di coppia.

La macchina consente di eseguire un ciclo di prova programmato su qualsiasi limitatore di coppia con taratura fino a 4.500Nm.
I cicli di prova vengono eseguiti alla velocità di rotazione di 2 min^{-1}.

TIPOLOGIE DI LIMITATORI CHE È POSSIBILE TESTARE

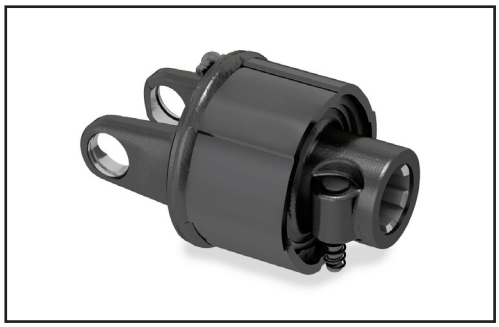

LIMITATORE DI COPPIA A NOTTOLINI SA - LN - LC - LT
I limitatori di coppia a nottolini interrompono la trasmissione di potenza quando la coppia trasmessa supera il valore di taratura e si reinnestano automaticamente dopo che è stata rimossa la causa del sovraccarico. Sono normalmente utilizzati per proteggere dai sovraccarichi macchine agricole caratterizzate da un diagramma di coppia costante o alternata ma anche soggette ad ingolfamenti.

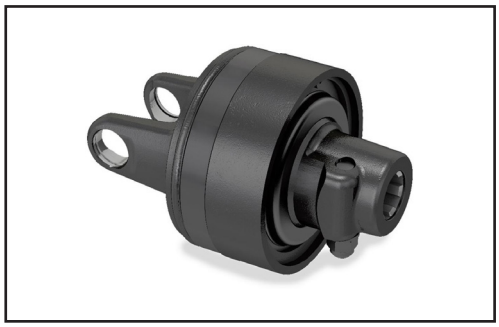

LIMITATORE DI COPPIA AUTOMATICO LR
Interrompe la trasmissione di potenza quando la coppia supera il valore di taratura. Riducendo la velocità o arrestando la presa di forza si ottiene il reinnesto automatico.
Il dispositivo è lubrificato al montaggio e non necessita di periodica lubrificazione.

LIMITATORI DI COPPIA A DISCHI DI ATTRITO A TARTURA REGOLABILE FV - FFV
Lo slittamento dei dischi di attrito limita il valore della coppia trasmessa.
Picchi di coppia e sovraccarichi di breve durata vengono eliminati.
È utilizzabile sia come limitatore di coppia sia come dispositivo di avviamento per macchine a forte inerzia.
La taratura è regolabile registrando l'altezza di lavoro della molla.

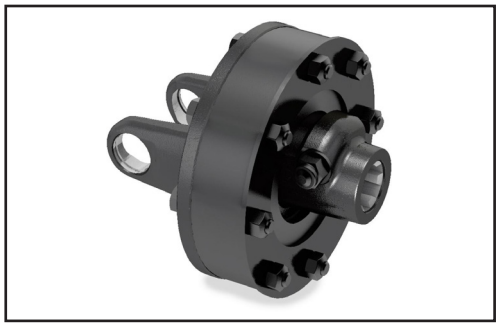

LIMITATORI DI COPPIA A DISCHI DI ATTRITO A TARTURA NON REGOLABILE FT - FK
Lo slittamento dei dischi di attrito limita il valore della coppia trasmessa. Picchi di coppia e sovraccarichi di breve durata vengono eliminati. È utilizzabile sia come limitatore di coppia sia come dispositivo di avviamento per macchine a forte inerzia. La frizione FT ha una banda metallica attorno alla sua circonferenza. La compressione della molla è corretta quando risulta in aderenza alla fascia metallica. La frizione FK è dotata di bulloni con dadi ciechi. La compressione della molla è corretta quando i dadi sono completamente avvitati.

LIMITATORI DI COPPIA A DISCHI DI ATTRITO CON RUOTA LIBERA A TARTURA REGOLABILE FNV - FFNV
Unisce alle caratteristiche funzionali del limitatore a dischi di attrito, quelle della ruota libera.
È impiegata su macchine a forte massa rotante.

Macchina di prova per limitatori di coppia

LIMITATORI DI COPPIA A DISCHI DI ATTRITO CON RUOTA LIBERA A TARTURA NON REGOLABILE FNT
Unisce alle caratteristiche funzionali del limitatore a dischi di attrito, quelle della ruota libera.
È impiegata su macchine a forte massa rotante.

DOTAZIONE MACCHINA

397401000R

Supporti di contrasto

Codice	Coppia massima
397401001R	1500 Nm
397401002R	3000 Nm
397401003R	4500 Nm

397400000R

Alberi

Codice	Dimensione
397400001R	1-3/8” Z6
397400002R	1-3/8” Z21
397400003R	1-3/4” Z6
397400004R	1-3/4” Z20

Chiave USB

Codice	Contenuto
397402001	Licenza di gestione banco di prova
397402002	Manuale CE Manuale di utilizzo Software di utilizzo

PROCEDURA PER UTILIZZO CON SEMI ALBERO MONTATO

1. Selezionare l'albero scanalato che corrisponde al profilo di attacco del limitatore di coppia da testare.

2. Inserire l'albero scanalato nella presa di moto.

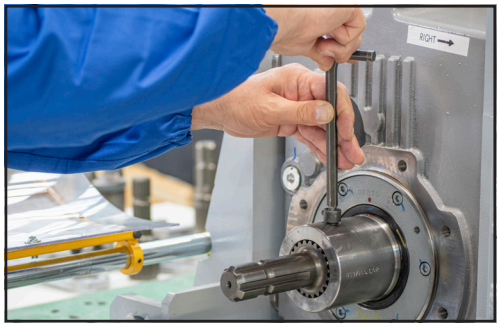

3. Fissare l'albero scanalato alla presa di moto avvitandando la vite a testa cava.

4. Selezionare il supporto di contrasto in funzione della coppia da testare. (Questa procedura non è utilizzabile con il supporto di contrasto 397401003R).

5. Inserire il supporto sui due perni estraibili fermandolo con l'apposito gancio.

6. Inserire il limitatore nel supporto di contrasto e scorrere il supporto sino a farlo inserire sull'albero scanalato.

7. Bloccare i due supporti estraibili utilizzando le due maniglie arancioni presenti.

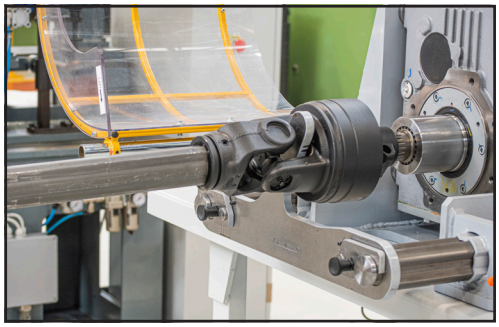

8. Mantenere il semi albero orizzontale mediante l'utilizzo di un supporto e vincolare l'estremità per garantire la sicurezza dell'operatore.

9. Chiudere il riparo mobile.

10. Connettere il cavo della macchina al pc e inserire la chiave usb. Il pc non è compreso nelle dotazioni della macchina.

11. Tramite l'apposita leva selezionare il senso di rotazione.

12. Tenere premuto per qualche secondo il pulsante verde per avviare la taratura.

13. Premere rotation stop per fermare la taratura.Premere rotation stop per fermare la taratura.

Si consiglia di controllare la taratura del torsiometro ogni 2 anni, il quale deve avvenire presso la Bondioli & Pavesi.

PROCEDURA PER UTILIZZO CON SEMI ALBERO SMONTATO

1. Selezionare l'albero scanalato che corrisponde al profilo di attacco del limitatore di coppia da testare.

2. Inserire l'albero scanalato nella presa di moto.

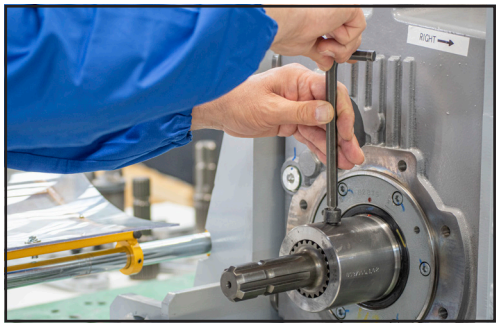

3. Fissare l'albero scanalato alla presa di moto avvitandando la vite a testa cava.

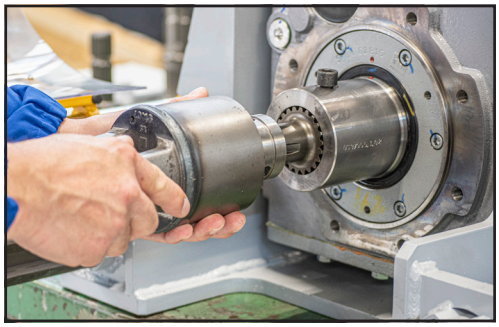

4. Inserire il limitatore sull'albero scanalato.

5. Selezionare il supporto di contrasto in funzione della coppia da testare.

6. Inserire il supporto sui due perni estraibili fermandolo con l'apposito gancio.

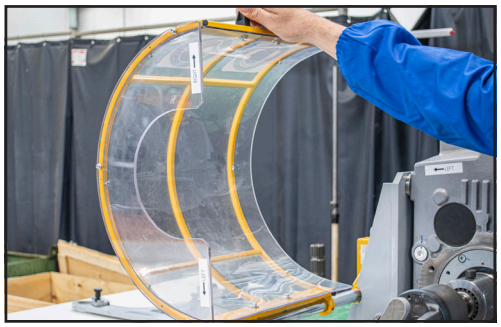

7. Chiudere il riparo mobile.

8. Premere più volte il pulsante start fino a fasare il limitatore con il supporto di contrasto.

9. Scorrere il supporto di contrasto sino a farlo giungere nello spazio tra i due rami della forcella. Prestare la massima attenzione a che il giunto tocchi con entrambi i rami il supporto.

10. Bloccare i due supporti estraibili utilizzando le due maniglie arancioni presenti.

11. Connettere il cavo della macchina al pc e inserire la chiave usb. Il pc non è compreso nelle dotazioni della macchina.

12. Tramite l'apposita leva selezionare il senso di rotazione.

13. Tenere premuto per qualche secondo il pulsante verde per avviare la taratura.

14. Premere rotation stop per fermare la taratura.

Si consiglia di controllare la taratura del torsiometro ogni 2 anni, il quale deve avvenire presso la Bondioli & Pavesi.

398CDS003IT00-0520

BONDIOLI & PAVESI SpA
Via 23 Aprile, 35/a - I - 46029 SUZZARA (MN) - T. +39 0376 5141 - F. +39 0376 514 444 - bp@bondioli-pavesi.com - **www.bondioli-pavesi.com**