A46

Bevor Sie mit der Benutzung beginnen, lesen Sie bitte das Dokument ALLGEMEINE GEBRAUCHSANWEISUNGEN FÜR WÄRMETAUSCHER sorgfältig durch

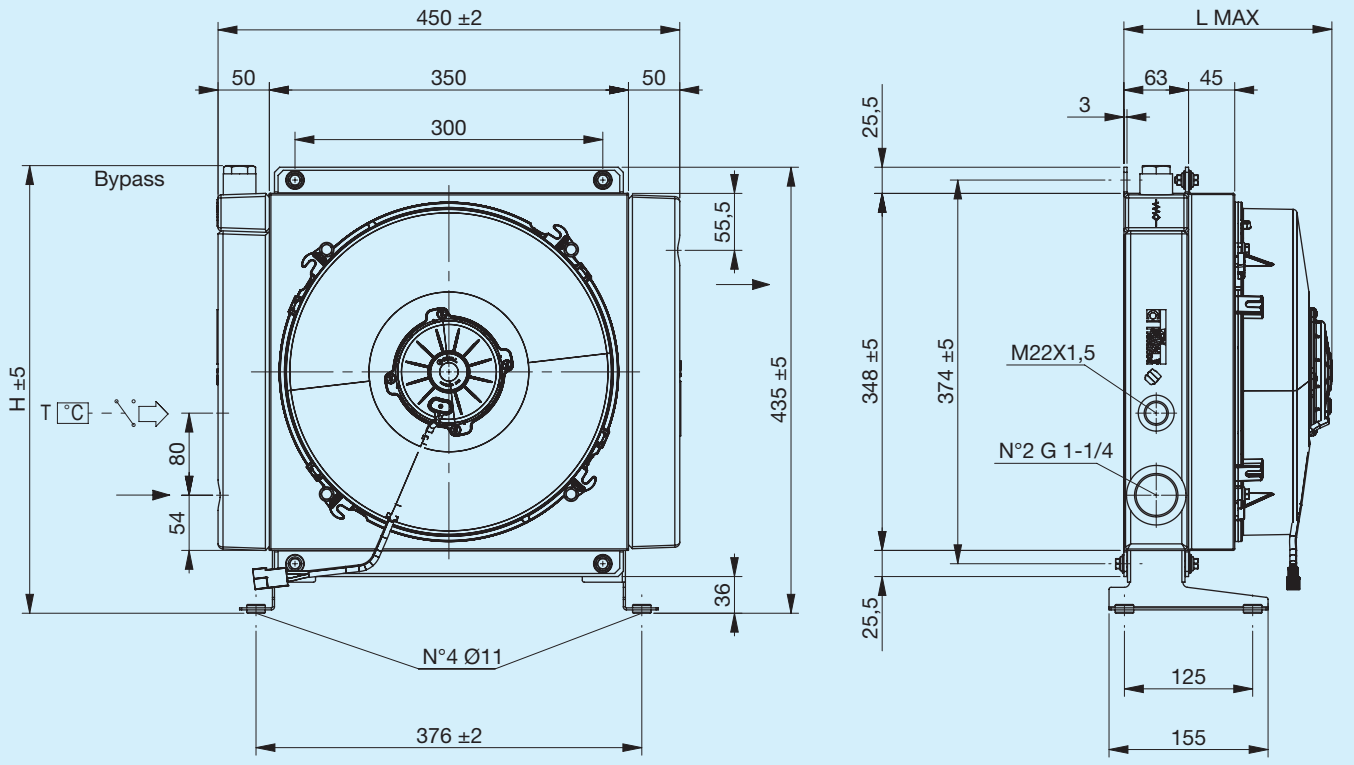

Stützfuß nicht inbegriffen (siehe Zubehör)

Code	Beschreibung	ΦVentilator mm	Luftdurchsatz m³/h	Spannung V	Stromstärke A	Max. L mm	H mm	Gewicht kg	Kapazität l
FR633203105	**A46 1EAX 12V Bypass T15 V.T. 3 bar 60°C**	305	2150	12	16.1	210	436	13.5	4
FR633203106	**A46 1ESX 12V Bypass T15 V.T. 3 bar 60°C**	305	2080	12	15.9	210	436	13.5	4
FR633201005	**A46 1EAX 12V Bypass T15 VNR 4.5 bar**	305	2150	12	16.1	210	420	13.5	4
FR633201006	**A46 1ESX 12V Bypass T15 VNR 4.5 bar**	305	2080	12	15.9	210	420	13.5	4
FR633203115	**A46 1EAX 24V Bypass T15 V.T. 3 bar 60°C**	305	2340	24	8.4	210	436	13.5	4
FR633203116	**A46 1ESX 24V Bypass T15 V.T. 3 bar 60°C**	305	2210	24	8.1	210	436	13.5	4
FR633201015	**A46 1EAX 24V Bypass T15 VNR 4.5 bar**	305	2340	24	8.4	210	420	13.5	4
FR633201016	**A46 1ESX 24V Bypass T15 VNR 4.5 bar**	305	2210	24	8.1	210	420	13.5	4
FR633200003	**A46 1EAP 12V**	305	1610	12	10.6	180	435	12.5	4
FR633200004	**A46 1ESP 12V**	305	1470	12	9.3	180	435	12.5	4
FR633200005	**A46 1EAX 12V**	305	2150	12	16.1	210	435	13.5	4
FR633200006	**A46 1ESX 12V**	305	2080	12	15.9	210	435	13.5	4
FR633200013	**A46 1EAP 24V**	305	1580	24	4.9	180	435	12.5	4
FR633200014	**A46 1ESP 24V**	305	2060	24	6	180	435	12.5	4
FR633200015	**A46 1EAX 24V**	305	2340	24	8.4	210	435	13.5	4
FR633200016	**A46 1ESX 24V**	305	2210	24	8.1	210	435	13.5	4

Kühlleistung

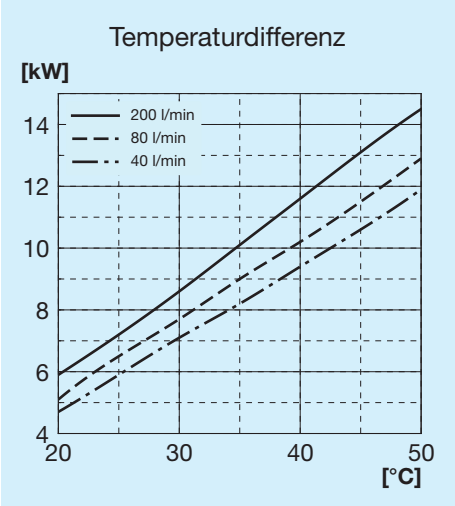

Druckgefälle Kühler

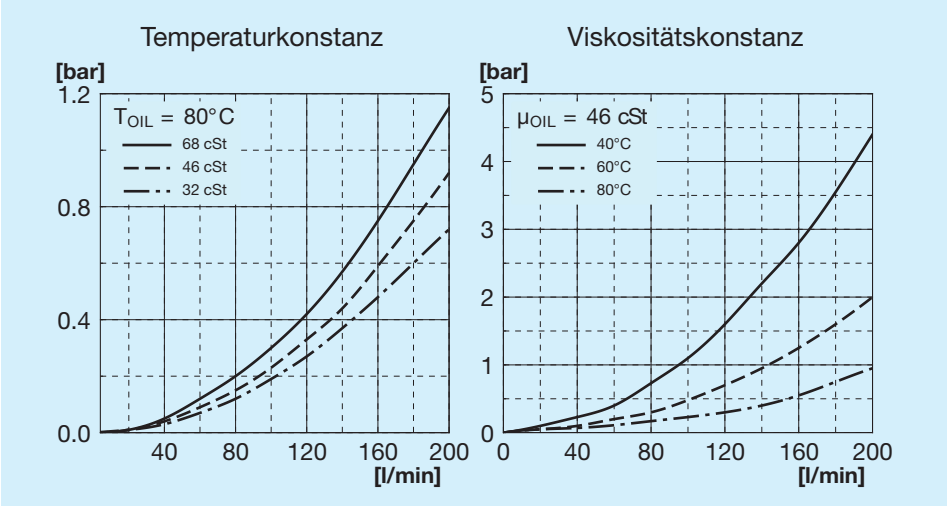

Druckgefälle Bypass

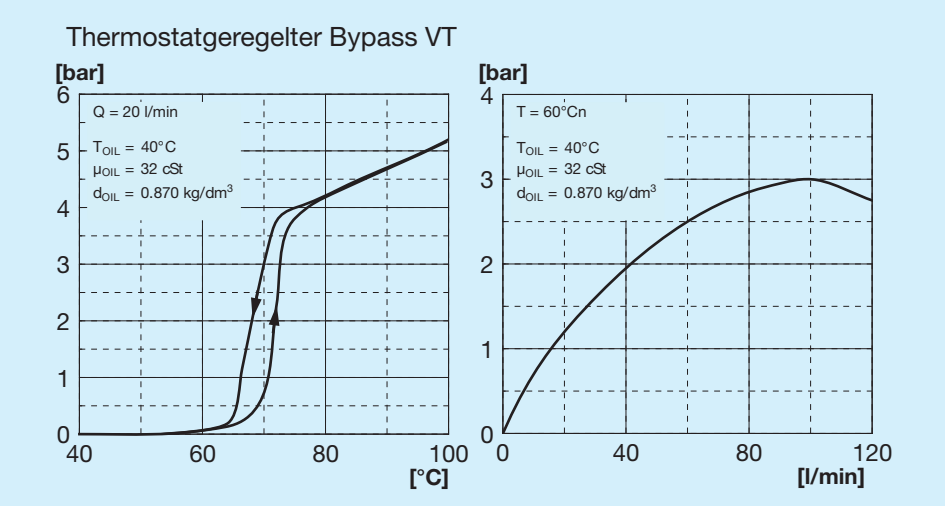

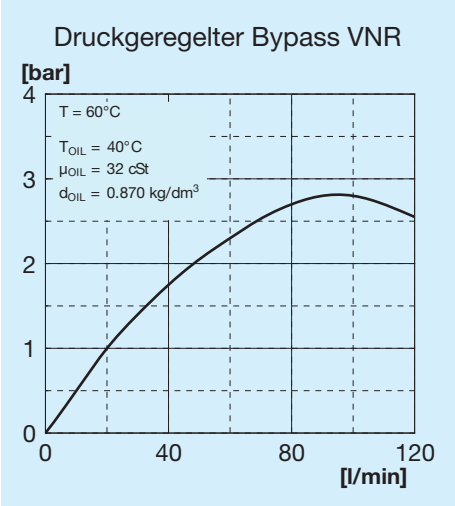

Bypass-Ventile

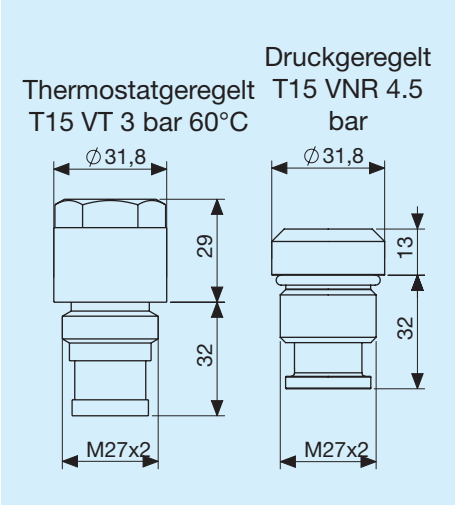

Zeichenerklärung

A46	Tauschertyp
1E	1 Elektrolüfter
A	Ansaugung
S	Gebläse
AP	Verstärkte Ansaugung
SP	Verstärktes Gebläse
AX	Verstärkte Ansaugung
SX	Verstärktes Gebläse
12 V	Spannung für Elektrolüfter
24 V	Spannung für Elektrolüfter
T15 VT	Thermostatgeregeltes Bypass-Ventil 3 bar 60°C
T15 VNR	Druckgeregeltes Bypass-Ventil 4.5 bar

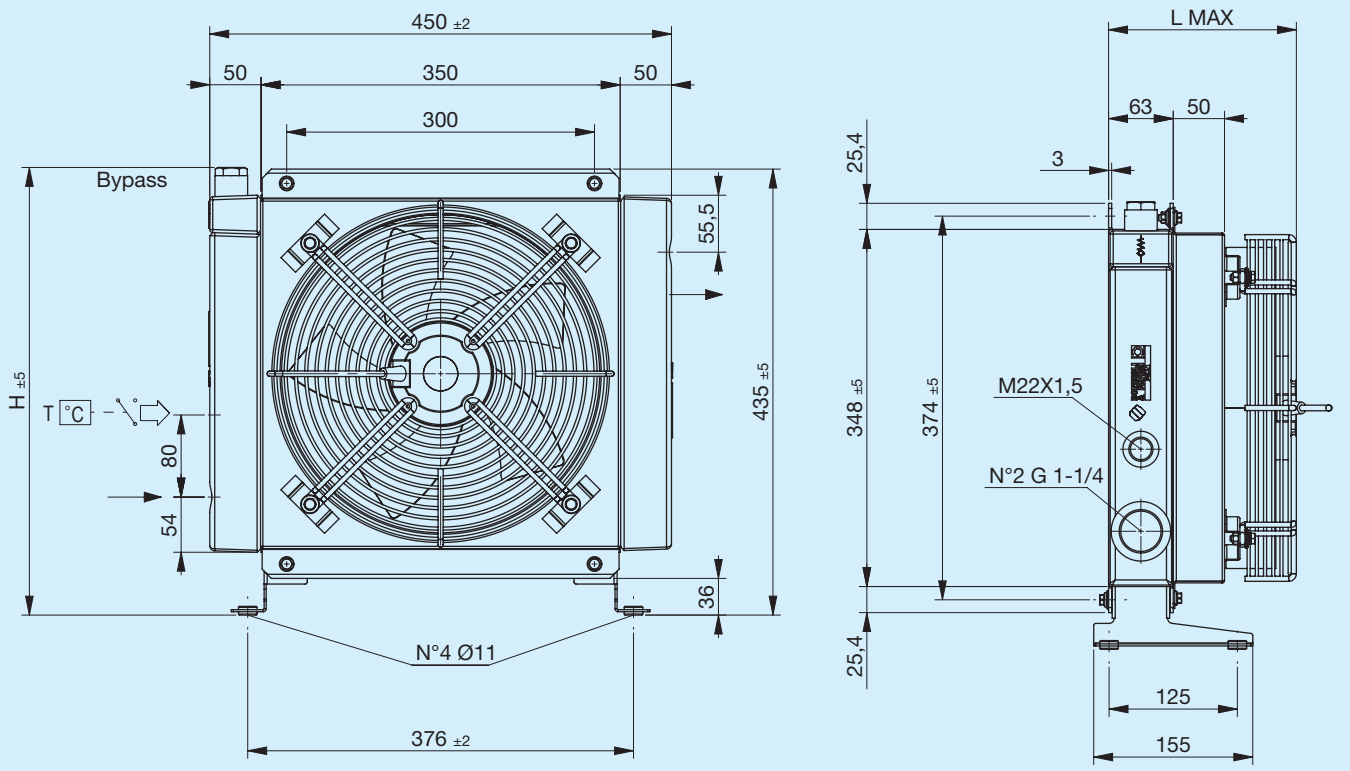

Stützfuß nicht inbegriffen (siehe Zubehör)

Code	Beschreibung	ΦVenti-lator	Leistung	Frequenz	Drehzahl	Schutz	Max. L	H	Gewicht	Kapazität
		mm	**W**	**Hz**	**min-¹**	**IP**	**mm**	**mm**	**kg**	**l**
FR633203131	**A46 1EA 230V Bypass T15 V.T. 3 bar 60°C**	300	350	50 60	2700 3000	44	183	436	16	4
FR633203132	**A46 1ES 230V Bypass T15 V.T. 3 bar 60°C**	300	350	50 60	2700 3000	44	183	436	16	4
FR633201031	**A46 1EA 230V Bypass T15 VNR 4.5 bar**	300	350	50 60	2700 3000	44	183	420	16	4
FR633201032	**A46 1ES 230V Bypass T15 VNR 4.5 bar**	300	350	50 60	2700 3000	44	183	420	16	4
FR633203121	**A46 1EA 400V Bypass T15 V.T. 3 bar 60°C**	300	300	50 60	2580 2750	44	183	436	16	4
FR633203122	**A46 1ES 400V Bypass T15 V.T. 3 bar 60°C**	300	300	50 60	2580 2750	44	183	436	16	4
FR633201021	**A46 1EA 400V Bypass T15 VNR 4.5 bar**	300	300	50 60	2580 2750	44	183	420	16	4
FR633201022	**A46 1ES 400V Bypass T15 VNR 4.5 bar**	300	300	50 60	2580 2750	44	183	420	16	4
FR633200031	**A46 1EA 230V**	300	350	50 60	2700 3000	44	183	435	16	4
FR633200032	**A46 1ES 230V**	300	350	50 60	2700 3000	44	183	435	16	4
FR633200021	**A46 1EA 400V**	300	300	50 60	2580 2750	44	183	435	16	4
FR633200022	**A46 1ES 400V**	300	300	50 60	2580 2750	44	183	435	16	4

Typische Kurven

Kühlleistung

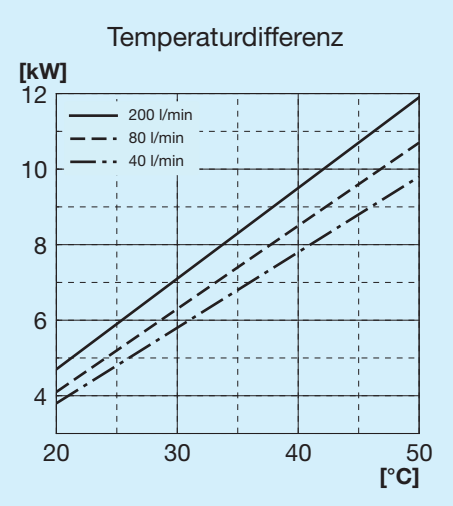

Druckgefälle Kühler

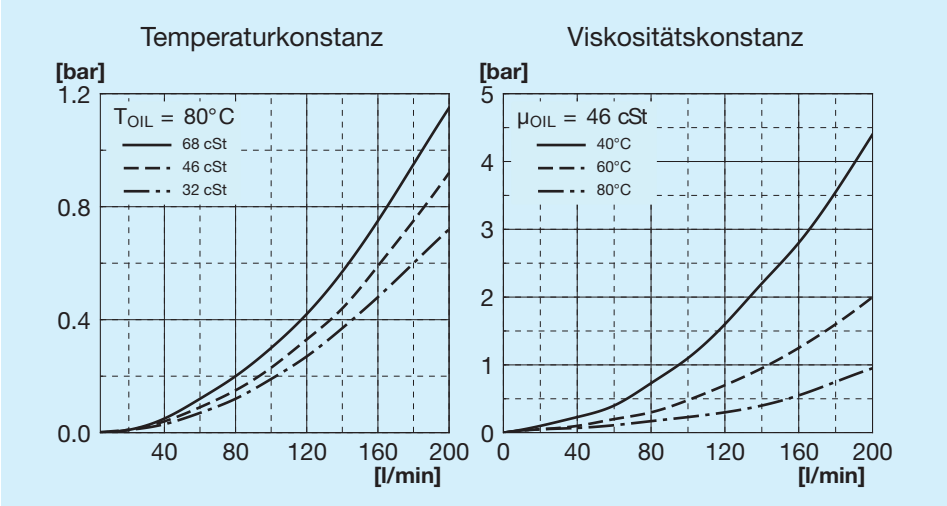

Druckgefälle Bypass

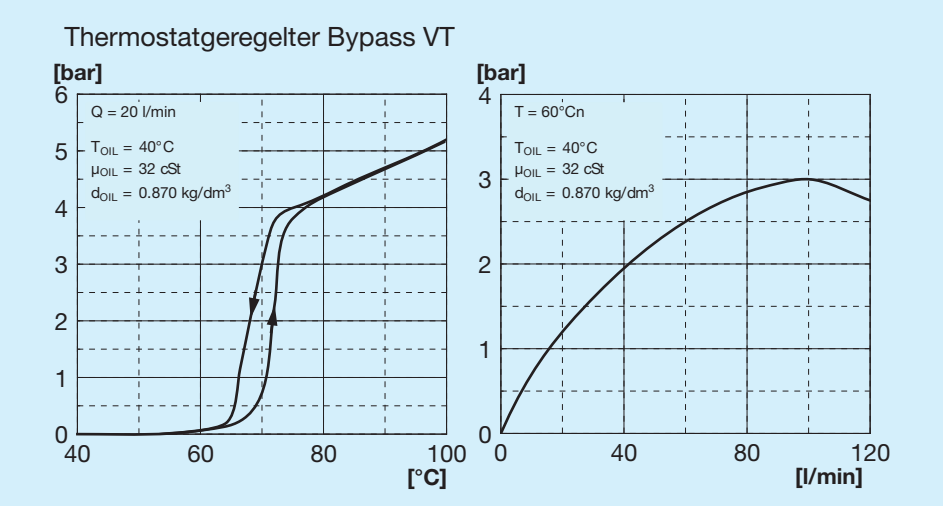

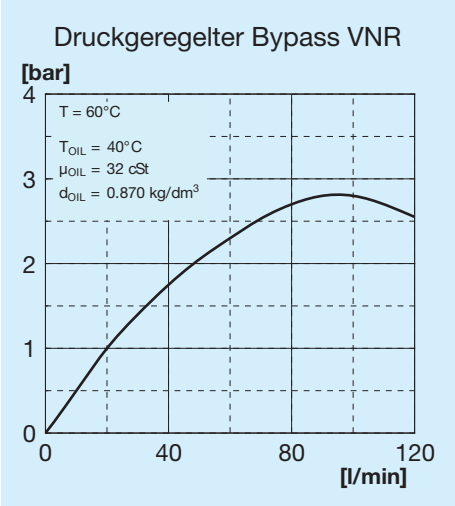

Bypass-Ventile

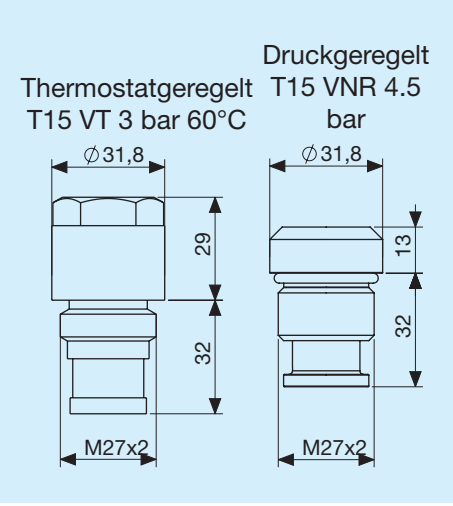

Zeichenerklärung

A46	Tauschertyp
1E	1 Elektrolüfter
A	Ansaugung
S	Gebläse
230 V	Spannung für Elektrolüfter
400 V	Spannung für Elektrolüfter
T15 VT	Thermostatgeregeltes Bypass-Ventil 3 bar 60°C
T15 VNR	Druckgeregeltes Bypass-Ventil 4.5 bar

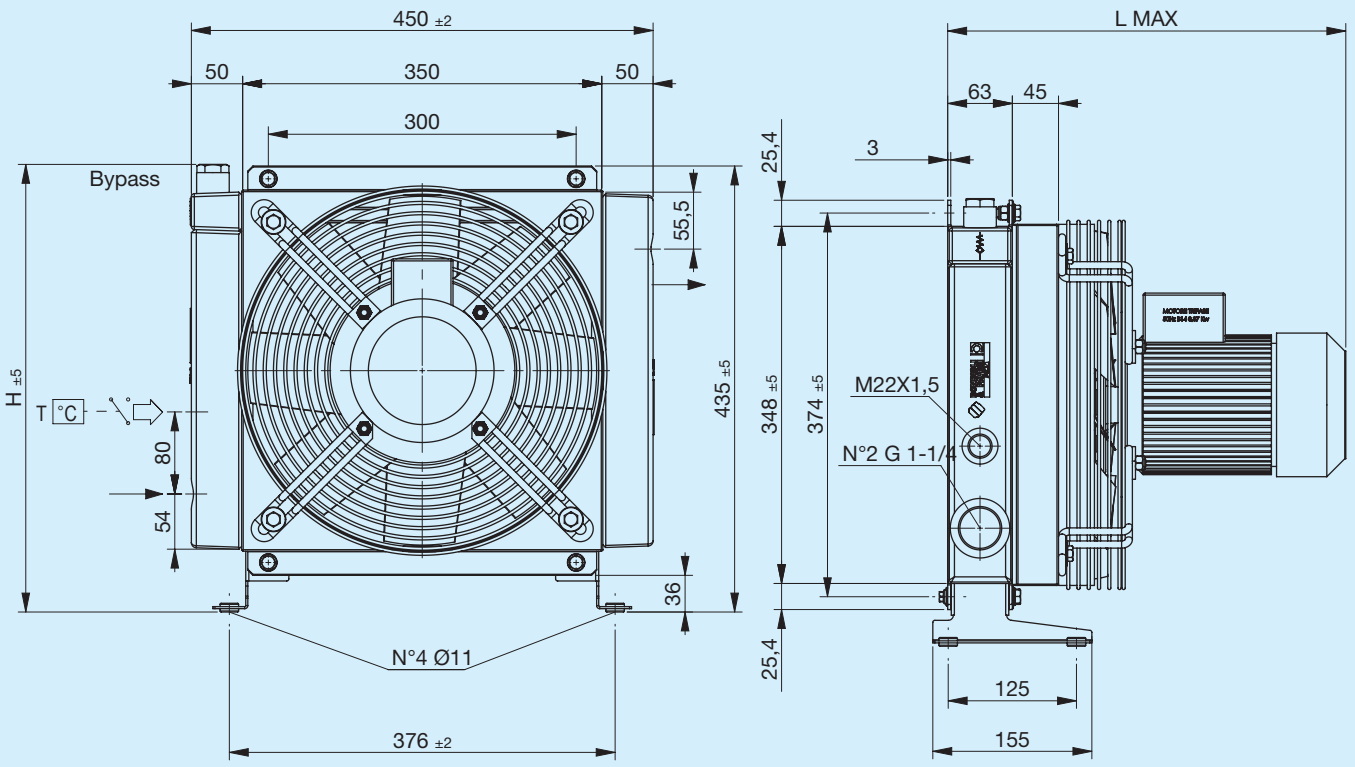

Stützfuß nicht inbegriffen (siehe Zubehör)

Code	Beschreibung	ΦVenti-lator	Leistung	Frequenz	Drehzahl	Schutz	Max. L	H	Gewicht	Kapazität
		mm	W	Hz	min-¹	IP	mm	mm	kg	l
FR633203141	**A46 1EA 230V-B14 Bypass T15 V.T. 3 bar 60°C**	340	370	50	2790	65	388	436	20.5	4
FR633203142	**A46 1ES 230V-B14 Bypass T15 V.T. 3 bar 60°C**	340	370	50	2790	65	388	436	20,5	4
FR633201041	**A46 1EA 230V-B14 Bypass T15 VNR 4.5 bar**	340	370	50	2790	65	388	420	20.5	4
FR633201042	**A46 1ES 230V-B14 Bypass T15 VNR 4.5 bar**	340	370	50	2790	65	388	420	20,5	4
FR633203151	**A46 1EA 400V-B14 Bypass T15 V.T. 3 bar 60°C**	340	370	50	2790	65	388	436	20.5	4
FR633203152	**A46 1ES 400V-B14 Bypass T15 V.T. 3 bar 60°C**	340	370	50	2790	65	388	436	20.5	4
FR633201051	**A46 1EA 400V-B14 Bypass T15 VNR 4.5 bar**	340	370	50	2790	65	388	420	20.5	4
FR633201052	**A46 1ES 400V-B14 Bypass T15 VNR 4.5 bar**	340	370	50	2790	65	388	420	20.5	4
FR633200041	**A46 1EA 230V-B14**	340	370	50	2790	65	388	435	20.5	4
FR633200042	**A46 1ES 230V-B14**	340	370	50	2790	65	388	435	20.5	4
FR633200051	**A46 1EA 400V-B14**	340	370	50	2790	65	388	435	20.5	4
FR633200052	**A46 1ES 400V-B14**	340	370	50	2790	65	388	435	20.5	4

Kühlleistung

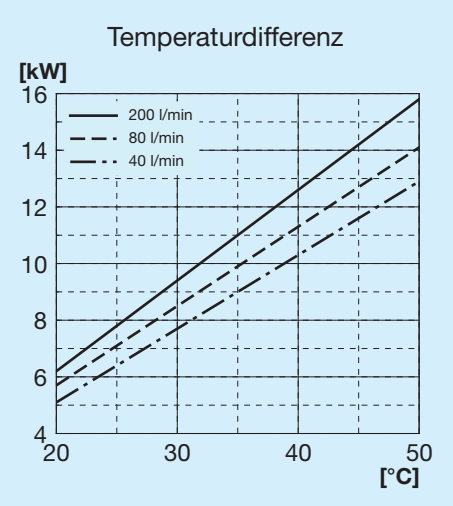

Druckgefälle Kühler

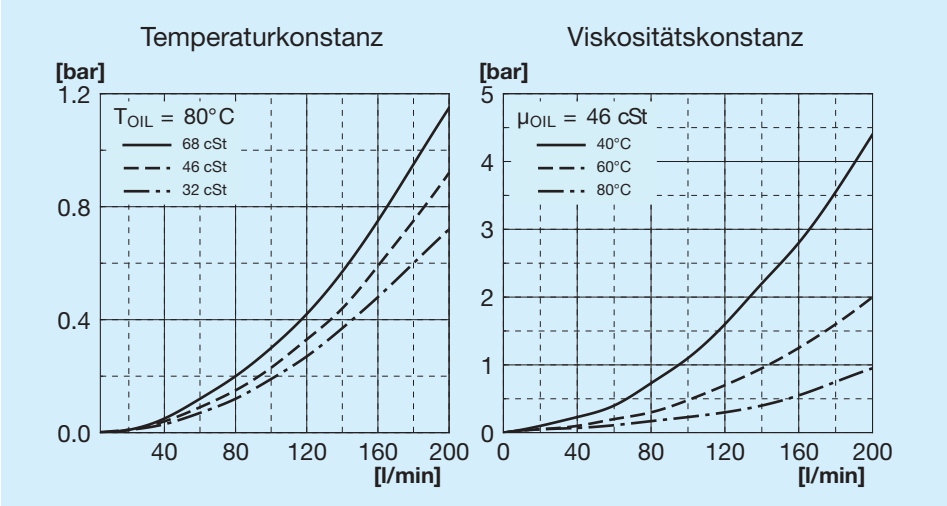

Druckgefälle Bypass

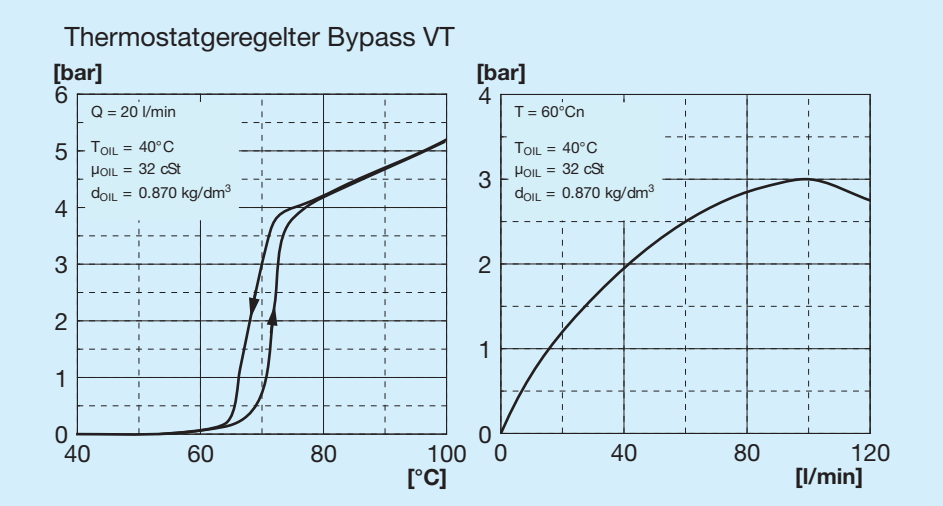

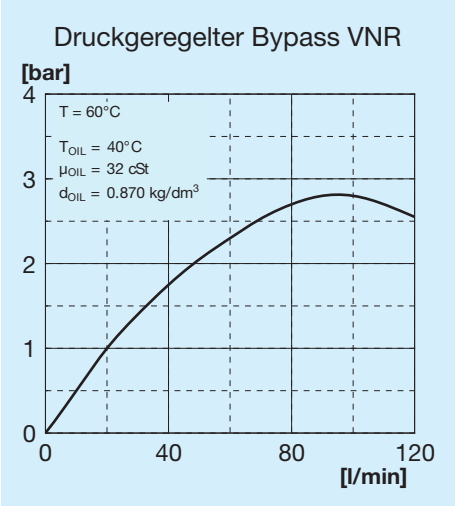

Bypass-Ventile

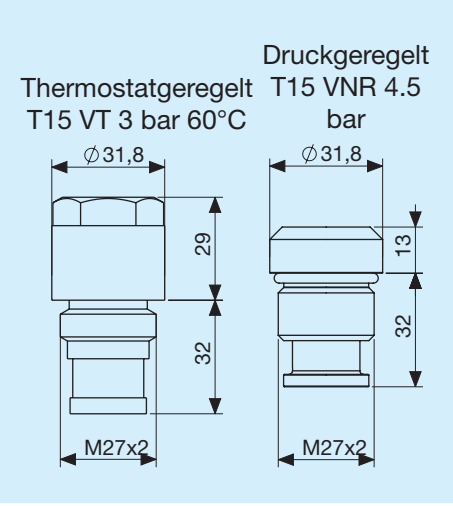

Zeichenerklärung

A46	Tauschertyp
1E	1 Elektrolüfter
A	Ansaugung
S	Gebläse
230V B14	Spannung für Elektrolüfter
400V B14	Spannung für Elektrolüfter
T15 VT	Thermostatgeregeltes Bypass-Ventil 3 bar 60°C
T15 VNR	Druckgeregeltes Bypass-Ventil 4.5 bar

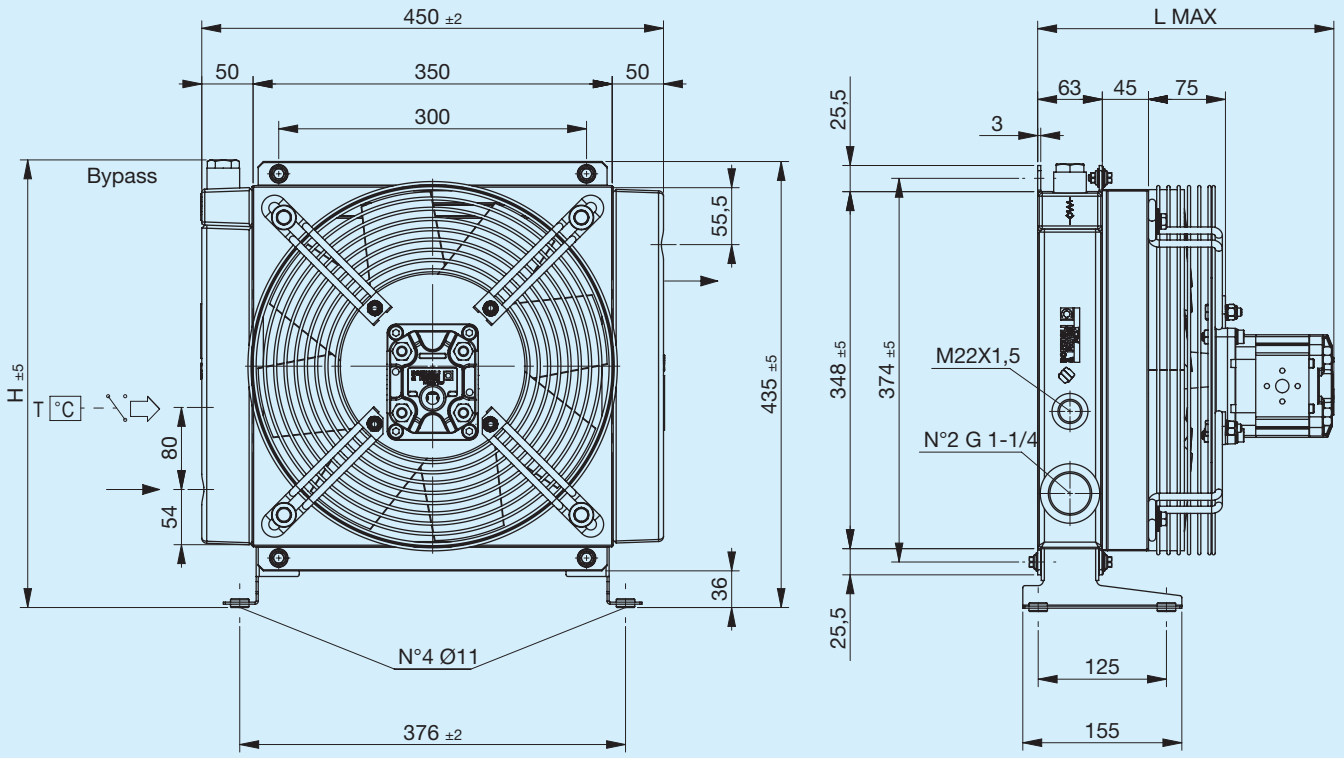

Stützfuß nicht inbegriffen (siehe Zubehör)

Code	Beschreibung	ΦVenti-lator mm	Hubraum cm3	Max. L mm	H mm	Gewicht kg	Kapazität l
FR634203101	**A46 IA VORRÜSTUNG GR2 Bypass T15 V.T. 3 bar 60°C**	340	_	225	436	14	4
FR634203102	**A46 IS VORRÜSTUNG GR2 Bypass T15 V.T. 3 bar 60°C**	340	_	225	436	14	4
FR634201001	**A46 IA GR2 Bypass T15 VNR 4.5 bar**	340	_	225	420	14	4
FR634201002	**A46 IS GR2 Bypass T15 VNR 4.5 bar**	340	_	225	420	14	4
FR634203103	**A46 IA HYDR.MOT. GR2 Bypass T15 V.T. 3 bar 60°C**	340	6	285	436	15	4
FR634203104	**A46 IS HYDR.MOT. GR2 Bypass T15 V.T. 3 bar 60°C**	340	6	285	436	15	4
FR634201003	**A46 IA HYDR.MOT. GR2 Bypass T15 VNR 4.5 bar**	340	6	285	420	15	4
FR634201004	**A46 IS HYDR.MOT. GR2 Bypass T15 VNR 4.5 bar**	340	6	285	420	15	4
FR634200001	**A46 IA VORRÜSTUNGGR2**	340	_	225	435	14	4
FR634200002	**A46 IS VORRÜSTUNGGR2**	340	_	225	435	14	4
FR634200003	**A46 IA HYDR.MOT. GR2**	340	6	285	435	15	4
FR634200004	**A46 IS HYDR.MOT. GR2**	340	6	285	435	15	4

Kühlleistung

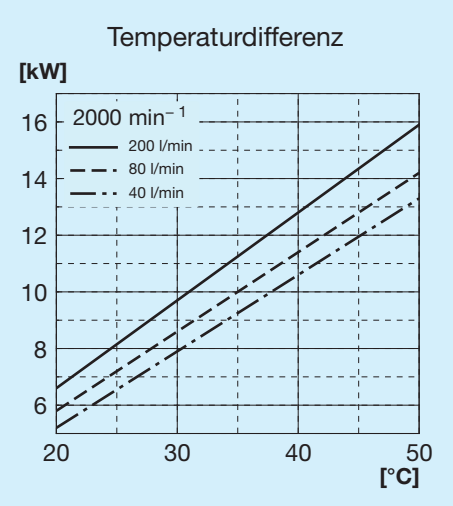

Druckgefälle Kühler

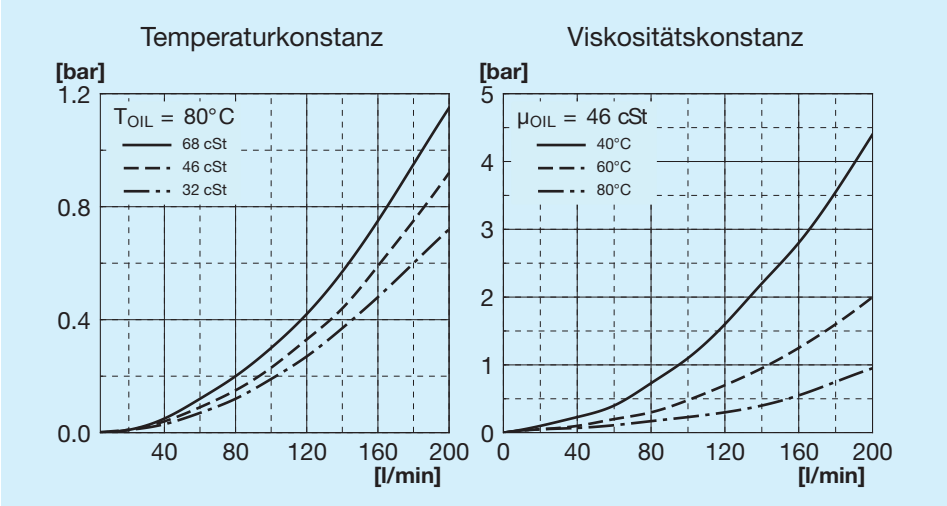

Druckgefälle Bypass

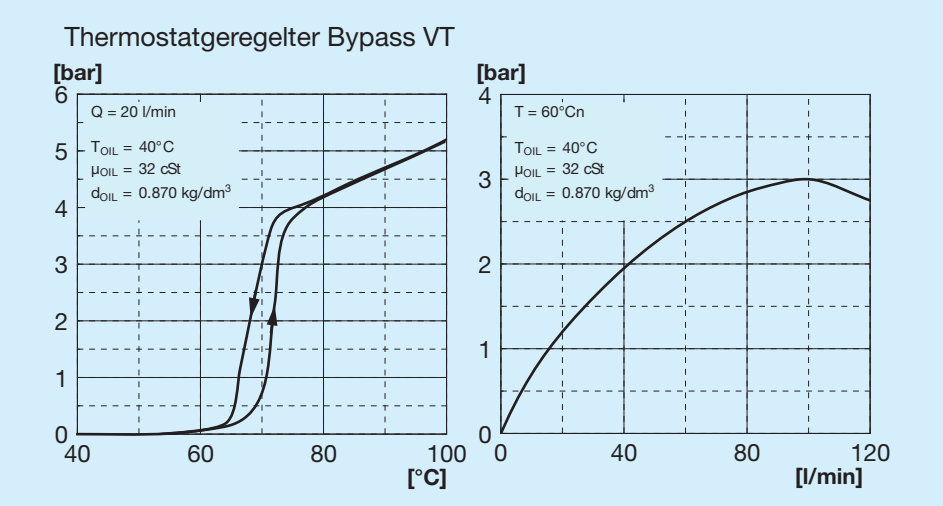

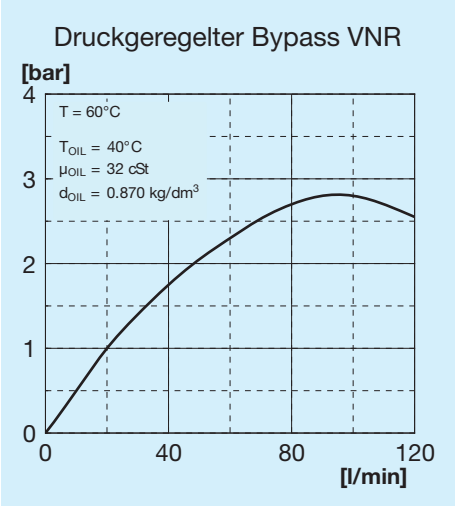

Bypass-Ventile

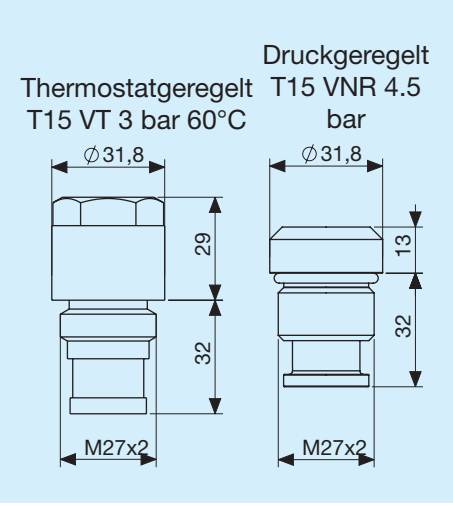

Zeichenerklärung

A46	Tauschertyp
IA	Hydraulisch Ansaugung
IS	Hydraulisch Gebläse
VORR.	Mit Motorhalterung
HYDR. MOT.	Mit integriertem Hilfsmotor
GR1	Gruppe 1
GR2	Gruppe 2
T15 VT	Thermostatgeregeltes Bypass-Ventil 3 bar 60°C
T15 VNR	Druckgeregeltes Bypass-Ventil 4.5 bar

Linkseitiger Stützfuß

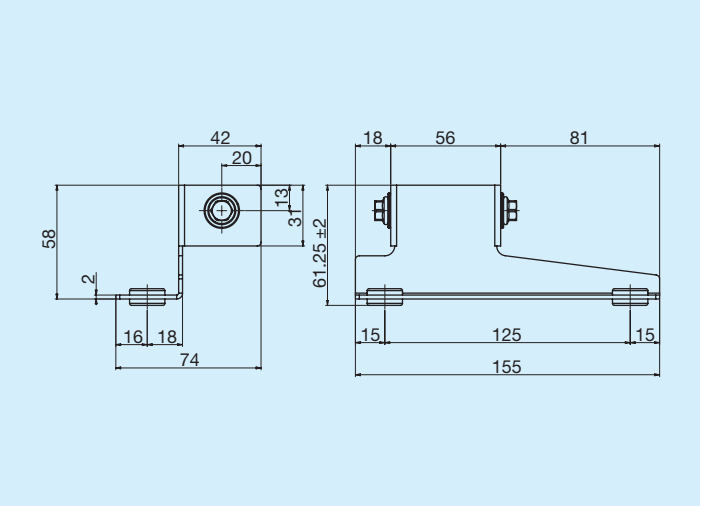

	Code
Linkseitiger Stützfuß	FR290000011R

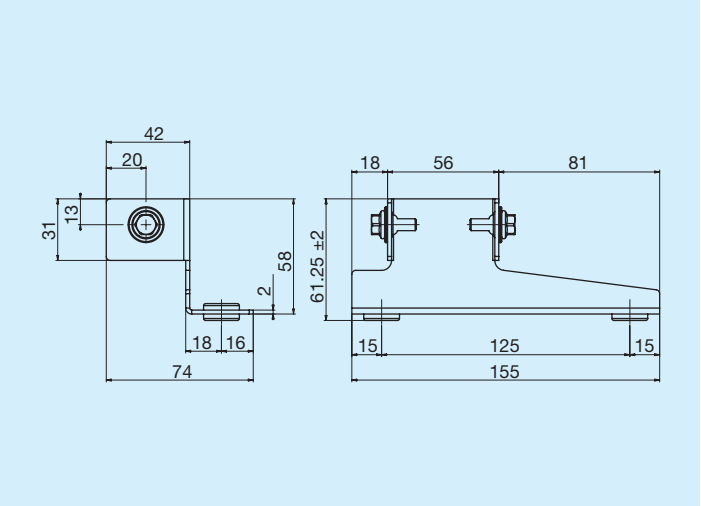

	Code
Rechtsseitiger Stützfuß	FR290000012R

Thermostate

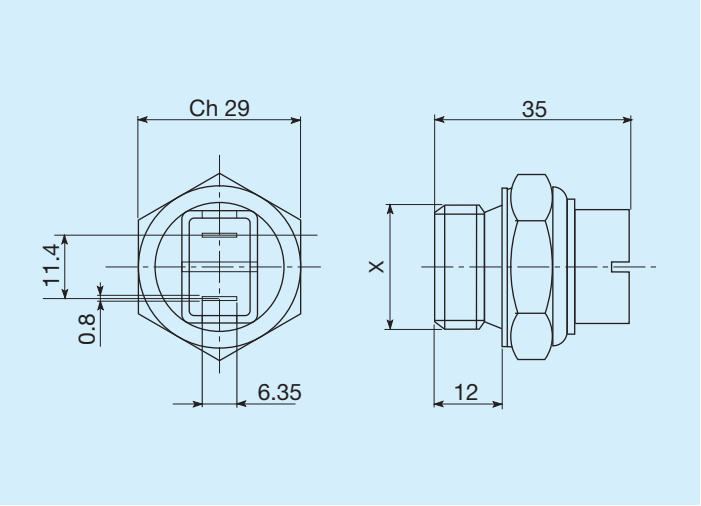

Schalttemperaturen C°	Gewinde	Code
45 - 35	M22 x 1,5	FR361104535R
60 - 50	M22 x 1,5	FR361106050R
80 - 70	M22 x 1,5	FR361108070R
82 - 68	M22 x 1,5	FR361108268R
85 - 76	M22 x 1,5	FR361108576R

Thermostate mit Schutzart IP54

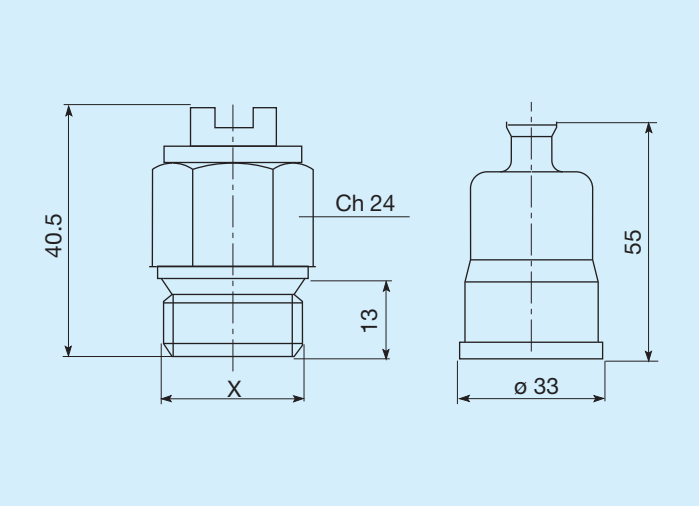

Schalttemperaturen C°	Gewinde	Code
45 - 35	M22 x 1,5	FR361124535R
50 - 40	M22 x 1,5	FR361125040R
60 - 50	M22 x 1,5	FR361126050R
70 - 60	M22 x 1,5	FR361127060R
80 -70	M22 x 1,5	FR361128070R

Thermostate mit Schutzart IP65

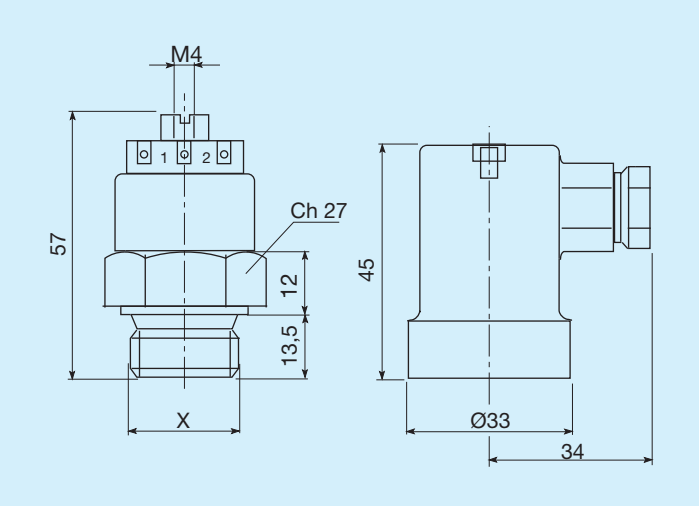

Schalttemperaturen C°	Gewinde	Code
45 - 35	M22 x 1,5	FR361154535R
47 - 36	M22 x 1,5	FR361155040R
60 - 50	M22 x 1,5	FR361176050R
80 - 70	M22 x 1,5	FR361158070R