# A46

Antes de usar, leer atentamente el documento INSTRUCCIONES GENERALES DE USO DE LOS INTERCAMBIADORES DE CALOR.

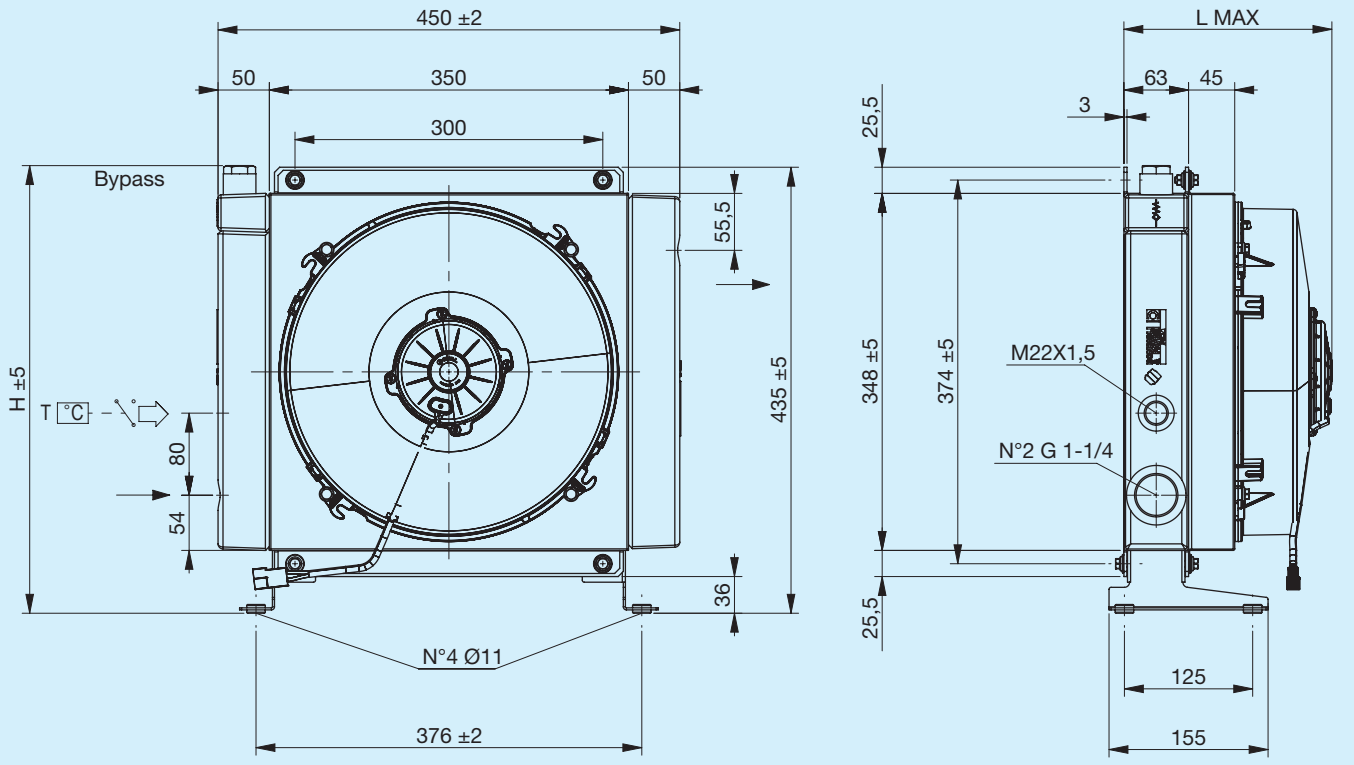


Pie de soporte no incluido (ver Accesorios)

| Código | Descripción | ΦVentilador mm | Caudal de aire m³/h | Tensión V | Intensidad A | L Máx. mm | H mm | Masa Kg | Capacidad l |
|---|---|---|---|---|---|---|---|---|---|
| FR633203105 | **A46 1EAX 12V bypass T15 V.T. 3 bar 60 °C** | 305 | 2150 | 12 | 16.1 | 210 | 436 | 13.5 | 4 |
| FR633203106 | **A46 1ESX 12V bypass T15 V.T. 3 bar 60 °C** | 305 | 2080 | 12 | 15.9 | 210 | 436 | 13.5 | 4 |
| FR633201005 | **A46 1EAX 12V bypass T15 VNR 4,5 bar** | 305 | 2150 | 12 | 16.1 | 210 | 420 | 13.5 | 4 |
| FR633201006 | **A46 1ESX 12V bypass T15 VNR 4,5 bar** | 305 | 2080 | 12 | 15.9 | 210 | 420 | 13.5 | 4 |
| FR633203115 | **A46 1EAX 24V bypass T15 V.T. 3 bar 60 °C** | 305 | 2340 | 24 | 8.4 | 210 | 436 | 13.5 | 4 |
| FR633203116 | **A46 1ESX 24V bypass T15 V.T. 3 bar 60 °C** | 305 | 2210 | 24 | 8.1 | 210 | 436 | 13.5 | 4 |
| FR633201015 | **A46 1EAX 24V bypass T15 VNR 4,5 bar** | 305 | 2340 | 24 | 8.4 | 210 | 420 | 13.5 | 4 |
| FR633201016 | **A46 1ESX 24V bypass T15 VNR 4,5 bar** | 305 | 2210 | 24 | 8.1 | 210 | 420 | 13.5 | 4 |
| FR633200003 | **A46 1EAP 12V** | 305 | 1610 | 12 | 10.6 | 180 | 435 | 12.5 | 4 |
| FR633200004 | **A46 1ESP 12V** | 305 | 1470 | 12 | 9.3 | 180 | 435 | 12.5 | 4 |
| FR633200005 | **A46 1EAX 12V** | 305 | 2150 | 12 | 16.1 | 210 | 435 | 13.5 | 4 |
| FR633200006 | **A46 1ESX 12V** | 305 | 2080 | 12 | 15.9 | 210 | 435 | 13.5 | 4 |
| FR633200013 | **A46 1EAP 24V** | 305 | 1580 | 24 | 4.9 | 180 | 435 | 12.5 | 4 |
| FR633200014 | **A46 1ESP 24V** | 305 | 2060 | 24 | 6 | 180 | 435 | 12.5 | 4 |
| FR633200015 | **A46 1EAX 24V** | 305 | 2340 | 24 | 8.4 | 210 | 435 | 13.5 | 4 |
| FR633200016 | **A46 1ESX 24V** | 305 | 2210 | 24 | 8.1 | 210 | 435 | 13.5 | 4 |


BONDIOLI & PAVESI FIRA

## Potencia térmica

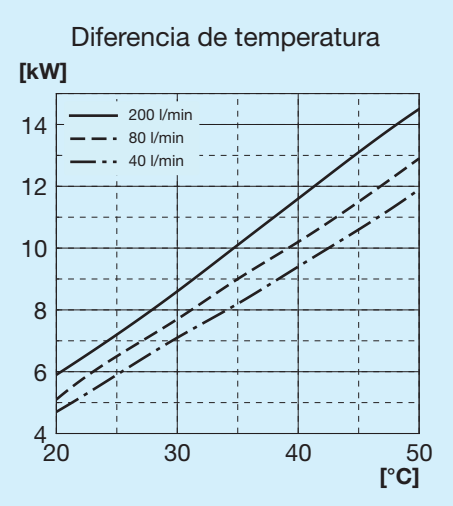


## Pérdida de carga paso radiador

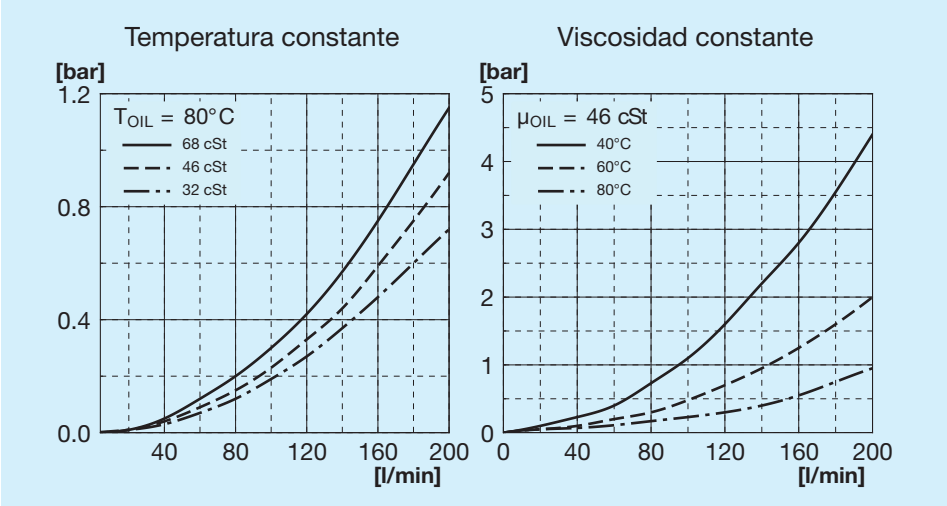


## Pérdida de carga paso bypass

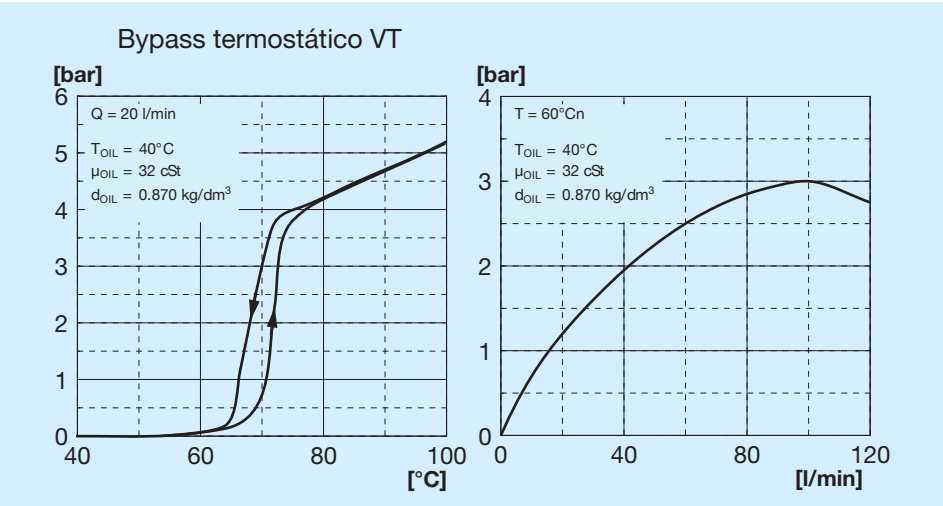


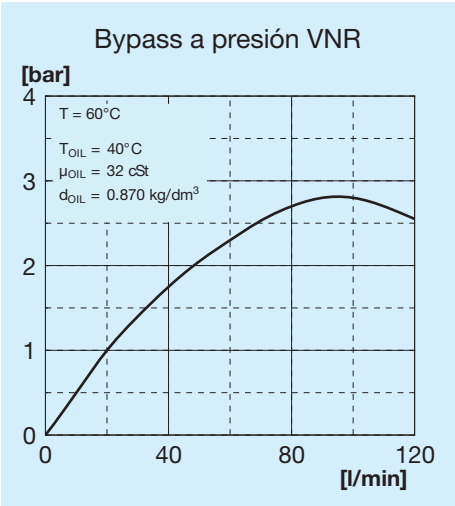


## Válvulas de bypass

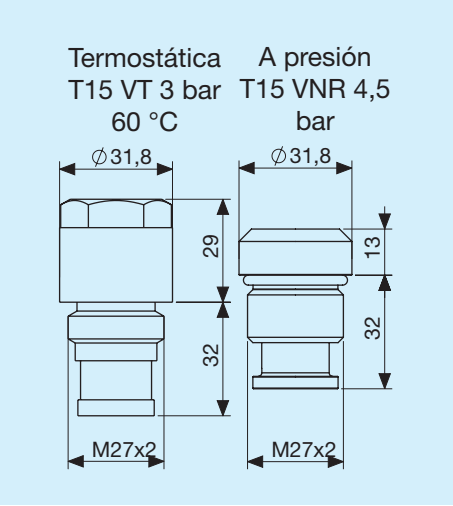


## Leyenda

| | |
|---|---|
| **A46** | Tipo de intercambiador |
| **1E** | 1 Electroventilador |
| **A** | Aspirante |
| **S** | Soplante |
| **AP** | Aspirante potenciado |
| **SP** | Soplante potenciado |
| **AX** | Aspirante superpotenciado |
| **SX** | Soplante superpotenciado |
| **12V** | Tensión electroventilador |
| **24V** | Tensión electroventilador |
| **T15 VT** | Válvula bypass termostática 3 bar 60 °C |
| **T15 VNR** | Válvula bypass a presión 4,5 bar |

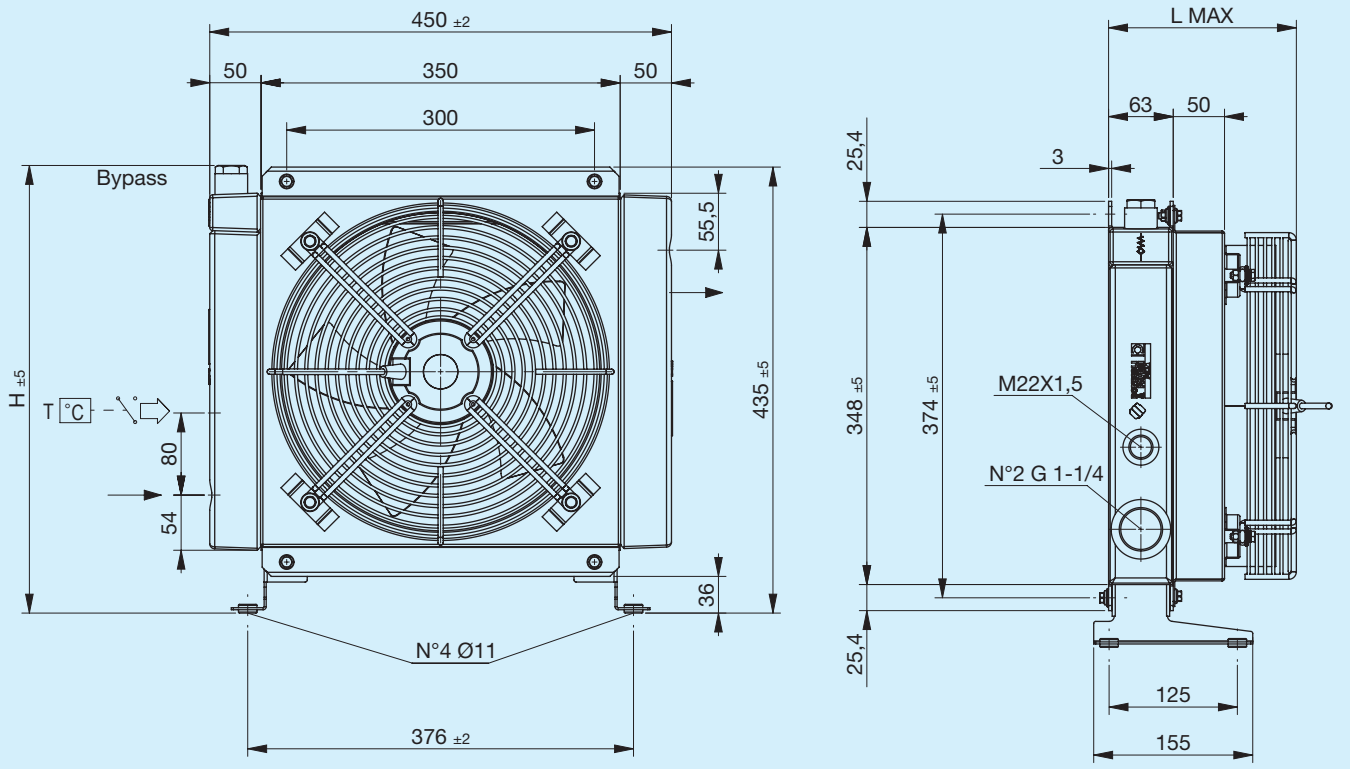


Pie de soporte no incluido (ver Accesorios)

| Código | Descripción | ΦVentilador mm | Potencia W | Frecuencia Hz | Velocidad min-¹ | Protección IP | L Máx. mm | H mm | Masa Kg | Capacidad l |
|---|---|---|---|---|---|---|---|---|---|---|
| FR633203131 | **A46 1EA 230V bypass T15 V.T. 3 bar 60 °C** | 300 | 350 | 50<br>60 | 2700<br>3000 | 44 | 183 | 436 | 16 | 4 |
| FR633203132 | **A46 1ES 230V bypass T15 V.T. 3 bar 60 °C** | 300 | 350 | 50<br>60 | 2700<br>3000 | 44 | 183 | 436 | 16 | 4 |
| FR633201031 | **A46 1EA 230V bypass T15 VNR 4,5 bar** | 300 | 350 | 50<br>60 | 2700<br>3000 | 44 | 183 | 420 | 16 | 4 |
| FR633201032 | **A46 1ES 230V bypass T15 VNR 4,5 bar** | 300 | 350 | 50<br>60 | 2700<br>3000 | 44 | 183 | 420 | 16 | 4 |
| FR633203121 | **A46 1EA 400V bypass T15 V.T. 3 bar 60 °C** | 300 | 300 | 50<br>60 | 2580<br>2750 | 44 | 183 | 436 | 16 | 4 |
| FR633203122 | **A46 1ES 400V bypass T15 V.T. 3 bar 60 °C** | 300 | 300 | 50<br>60 | 2580<br>2750 | 44 | 183 | 436 | 16 | 4 |
| FR633201021 | **A46 1EA 400V bypass T15 VNR 4,5 bar** | 300 | 300 | 50<br>60 | 2580<br>2750 | 44 | 183 | 420 | 16 | 4 |
| FR633201022 | **A46 1ES 400V bypass T15 VNR 4,5 bar** | 300 | 300 | 50<br>60 | 2580<br>2750 | 44 | 183 | 420 | 16 | 4 |
| FR633200031 | **A46 1EA 230V** | 300 | 350 | 50<br>60 | 2700<br>3000 | 44 | 183 | 435 | 16 | 4 |
| FR633200032 | **A46 1ES 230V** | 300 | 350 | 50<br>60 | 2700<br>3000 | 44 | 183 | 435 | 16 | 4 |
| FR633200021 | **A46 1EA 400V** | 300 | 300 | 50<br>60 | 2580<br>2750 | 44 | 183 | 435 | 16 | 4 |
| FR633200022 | **A46 1ES 400V** | 300 | 300 | 50<br>60 | 2580<br>2750 | 44 | 183 | 435 | 16 | 4 |

## Potencia térmica

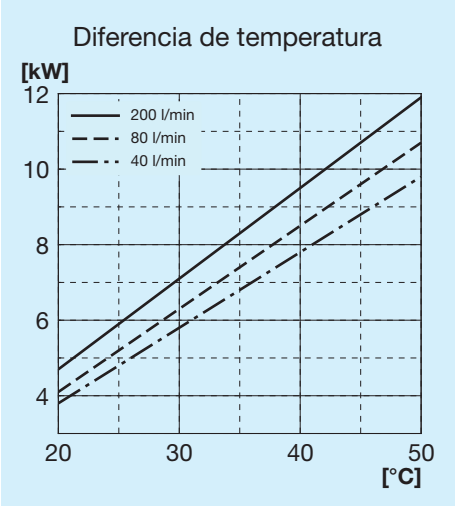


## Pérdida de carga paso radiador

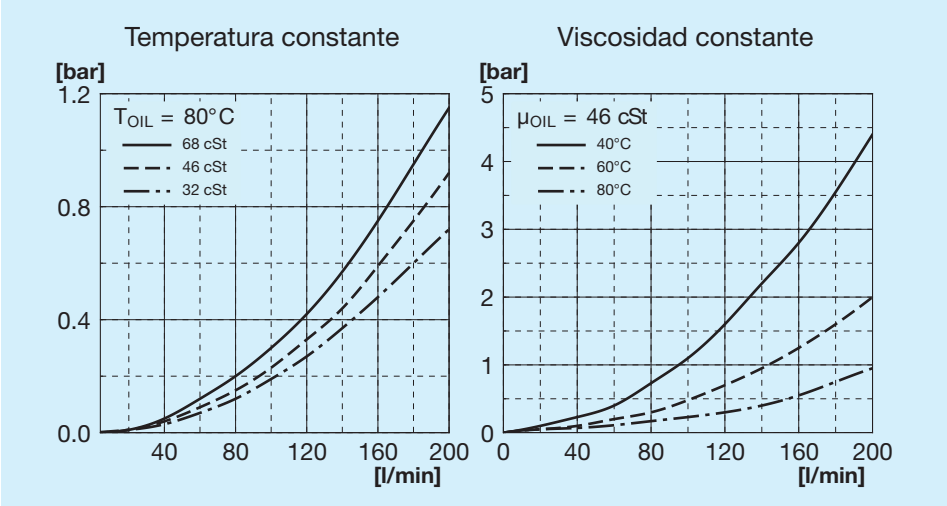


## Pérdida de carga paso bypass

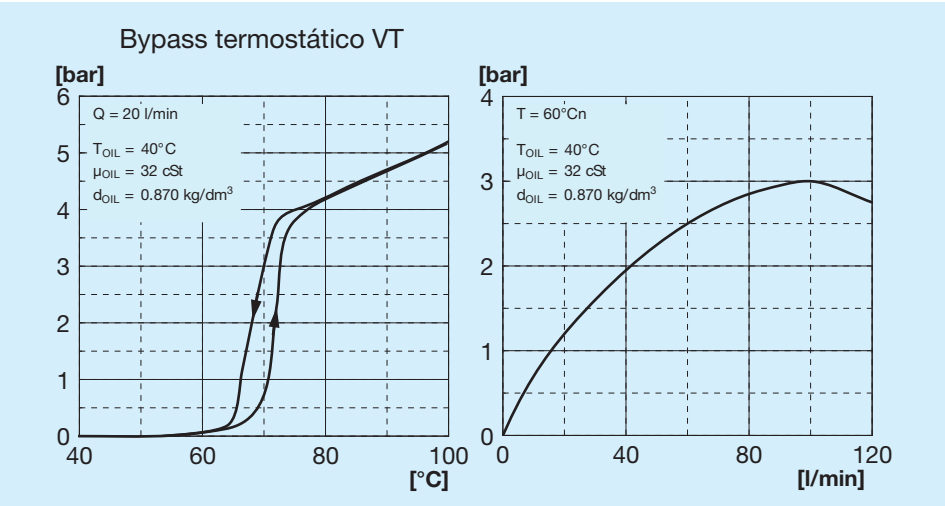


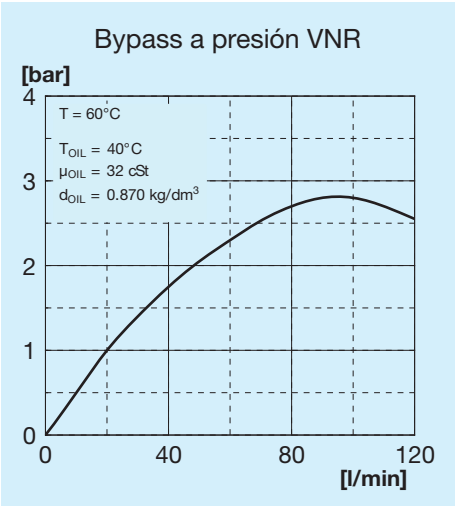


## Válvulas de bypass

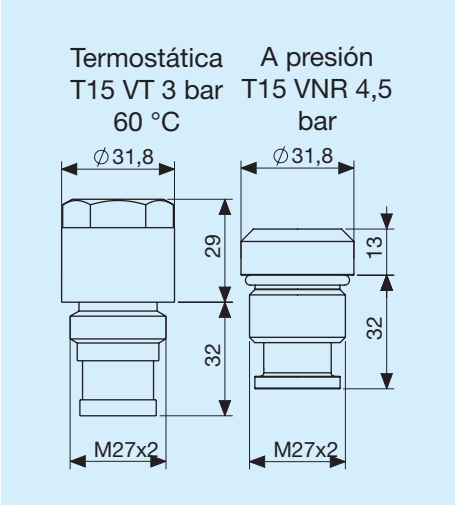


## Leyenda

| | |
|---|---|
| **A46** | Tipo de intercambiador |
| **1E** | 1 Electroventilador |
| **A** | Aspirante |
| **S** | Soplante |
| **230V** | Tensión electroventilador |
| **400V** | Tensión electroventilador |
| **T15 VT** | Válvula bypass termostática 3 bar 60 °C |
| **T15 VNR** | Válvula bypass a presión 4,5 bar |

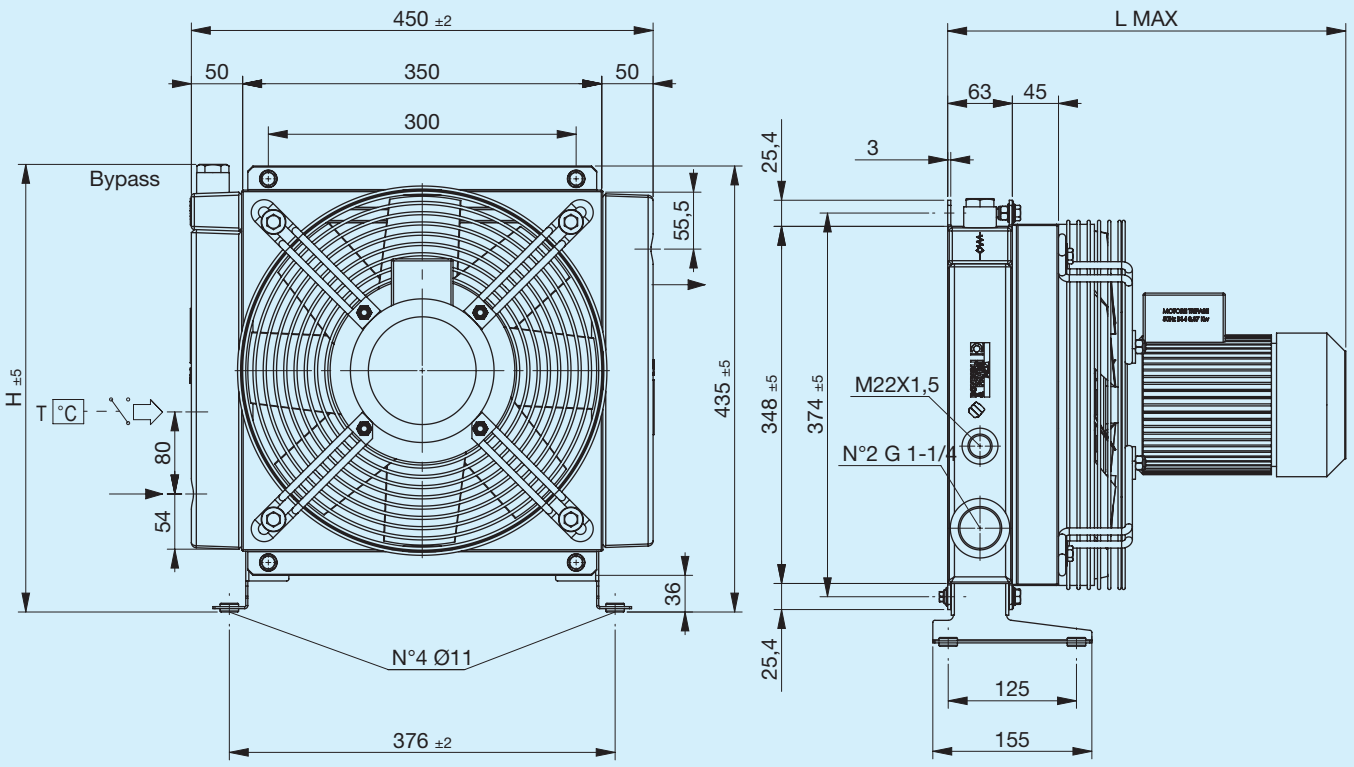


Pie de soporte no incluido (ver Accesorios)

| Código | Descripción | ΦVentilador mm | Potencia W | Frecuencia Hz | Velocidad min-¹ | Protección IP | L Máx. mm | H mm | Masa Kg | Capacidad l |
|---|---|---|---|---|---|---|---|---|---|---|
| FR633203141 | **A46 1EA 230V-B14 bypass T15 V.T. 3 bar 60 °C** | 340 | 370 | 50 | 2790 | 65 | 388 | 436 | 20.5 | 4 |
| FR633203142 | **A46 1ES 230V-B14 bypass T15 V.T. 3 bar 60 °C** | 340 | 370 | 50 | 2790 | 65 | 388 | 436 | 20,5 | 4 |
| FR633201041 | **A46 1EA 230V-B14 bypass T15 VNR 4,5 bar** | 340 | 370 | 50 | 2790 | 65 | 388 | 420 | 20.5 | 4 |
| FR633201042 | **A46 1ES 230V-B14 bypass T15 VNR 4,5 bar** | 340 | 370 | 50 | 2790 | 65 | 388 | 420 | 20,5 | 4 |
| FR633203151 | **A46 1EA 400V-B14 bypass T15 V.T. 3 bar 60 °C** | 340 | 370 | 50 | 2790 | 65 | 388 | 436 | 20.5 | 4 |
| FR633203152 | **A46 1ES 400V-B14 bypass T15 V.T. 3 bar 60 °C** | 340 | 370 | 50 | 2790 | 65 | 388 | 436 | 20.5 | 4 |
| FR633201051 | **A46 1EA 400V-B14 bypass T15 VNR 4,5 bar** | 340 | 370 | 50 | 2790 | 65 | 388 | 420 | 20.5 | 4 |
| FR633201052 | **A46 1ES 400V-B14 bypass T15 VNR 4,5 bar** | 340 | 370 | 50 | 2790 | 65 | 388 | 420 | 20.5 | 4 |
| FR633200041 | **A46 1EA 230V-B14** | 340 | 370 | 50 | 2790 | 65 | 388 | 435 | 20.5 | 4 |
| FR633200042 | **A46 1ES 230V-B14** | 340 | 370 | 50 | 2790 | 65 | 388 | 435 | 20.5 | 4 |
| FR633200051 | **A46 1EA 400V-B14** | 340 | 370 | 50 | 2790 | 65 | 388 | 435 | 20.5 | 4 |
| FR633200052 | **A46 1ES 400V-B14** | 340 | 370 | 50 | 2790 | 65 | 388 | 435 | 20.5 | 4 |

## Potencia térmica

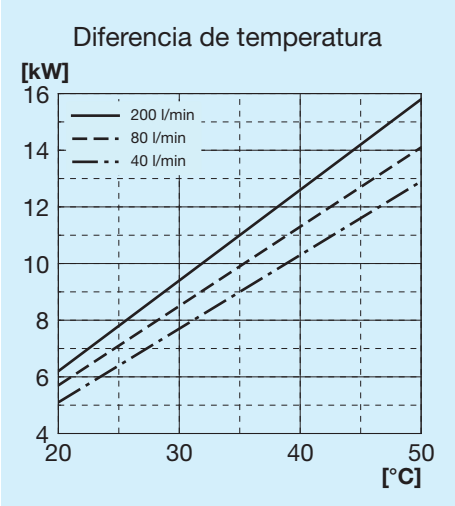


## Pérdida de carga paso radiador

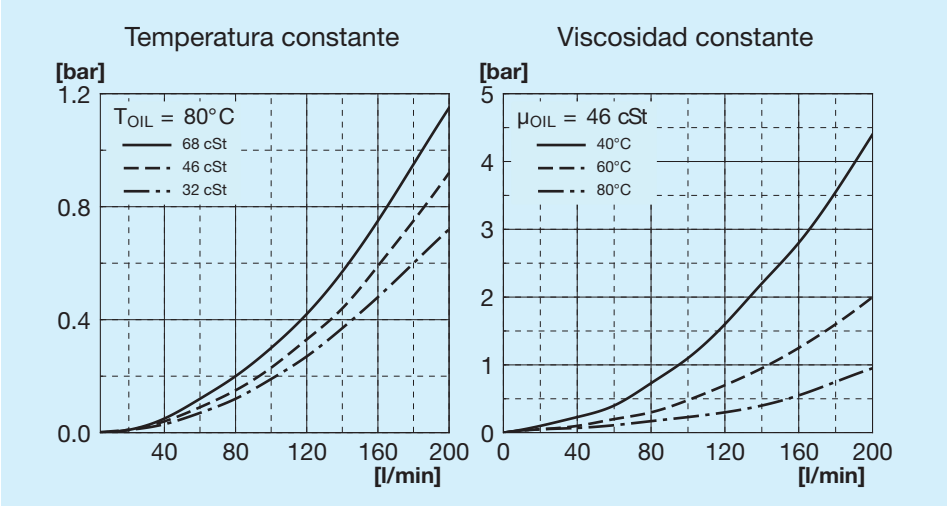


## Pérdida de carga paso bypass

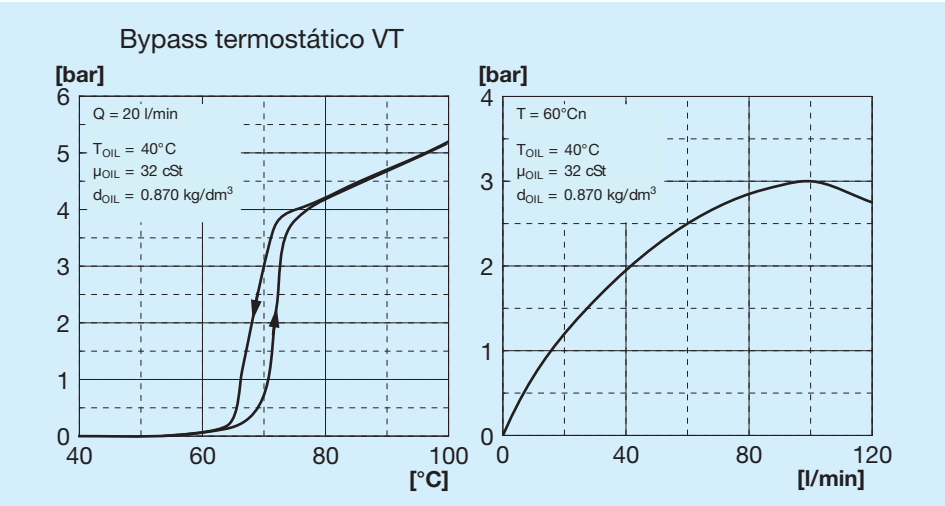


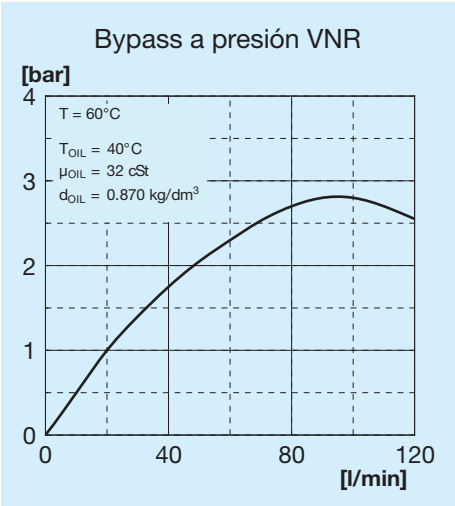


## Válvulas de bypass

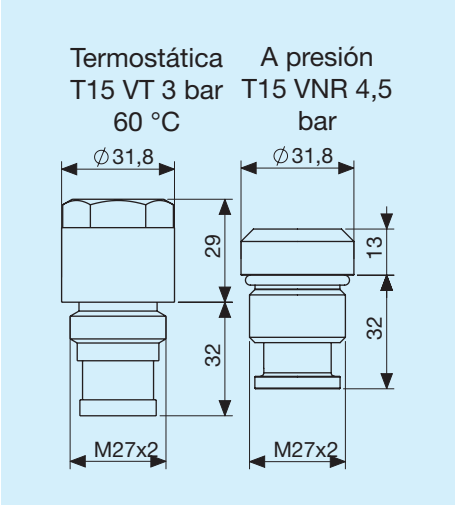


## Leyenda

| | |
|---|---|
| **A46** | Tipo de intercambiador |
| **1E** | 1 Electroventilador |
| **A** | Aspirante |
| **S** | Soplante |
| **230V B14** | Tensión electroventilador |
| **400V B14** | Tensión electroventilador |
| **T15 VT** | Válvula bypass termostática 3 bar 60 °C |
| **T15 VNR** | Válvula bypass a presión 4,5 bar |

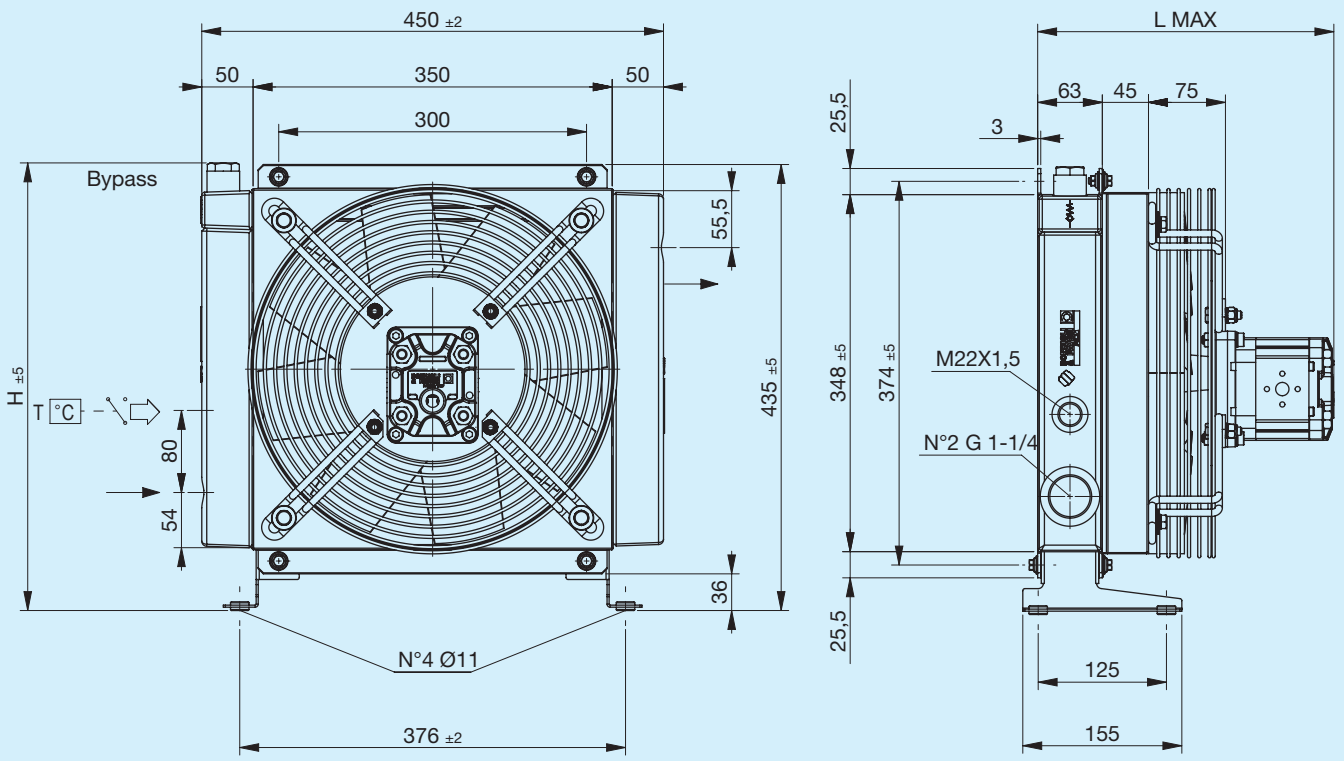


Pie de soporte no incluido (ver Accesorios)

| Código | Descripción | ΦVentilador mm | Cilindrada del motor cm3 | L Máx. mm | H mm | Masa Kg | Capacidad l |
|---|---|---|---|---|---|---|---|
| FR634203101 | **A46 IA PRED.GR2 bypass T15 V.T. 3 bar 60 °C** | 340 | _ | 225 | 436 | 14 | 4 |
| FR634203102 | **A46 IS PRED.GR2 bypass T15 V.T. 3 bar 60 °C** | 340 | _ | 225 | 436 | 14 | 4 |
| FR634201001 | **A46 IA PRED.GR2 bypass T15 VNR 4,5 bar** | 340 | _ | 225 | 420 | 14 | 4 |
| FR634201002 | **A46 IS PRED.GR2 bypass T15 VNR 4,5 bar** | 340 | _ | 225 | 420 | 14 | 4 |
| FR634203103 | **A46 IA MOT.HIDR. GR2 bypass T15 V.T. 3 bar 60 °C** | 340 | 6 | 285 | 436 | 15 | 4 |
| FR634203104 | **A46 IS MOT.HIDR. GR2 bypass T15 V.T. 3 bar 60 °C** | 340 | 6 | 285 | 436 | 15 | 4 |
| FR634201003 | **A46 IA MOT.HIDR. GR2 bypass T15 VNR 4,5 bar** | 340 | 6 | 285 | 420 | 15 | 4 |
| FR634201004 | **A46 IS MOT.HIDR. GR2 bypass T15 VNR 4,5 bar** | 340 | 6 | 285 | 420 | 15 | 4 |
| FR634200001 | **A46 IA PRED.GR2** | 340 | _ | 225 | 435 | 14 | 4 |
| FR634200002 | **A46 IS PRED.GR2** | 340 | _ | 225 | 435 | 14 | 4 |
| FR634200003 | **A46 IA MOT.HIDR. GR2** | 340 | 6 | 285 | 435 | 15 | 4 |
| FR634200004 | **A46 IS MOT.HIDR. GR2** | 340 | 6 | 285 | 435 | 15 | 4 |

## Potencia térmica

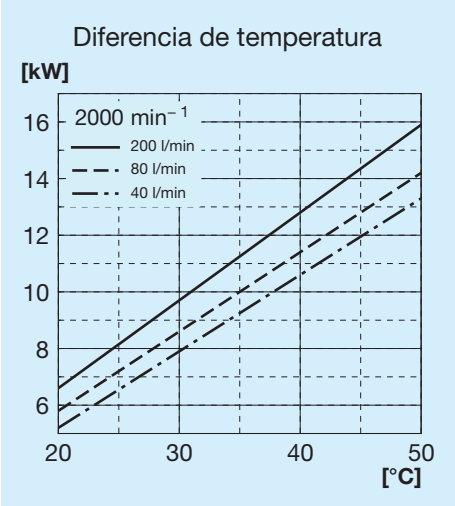


## Pérdida de carga paso radiador

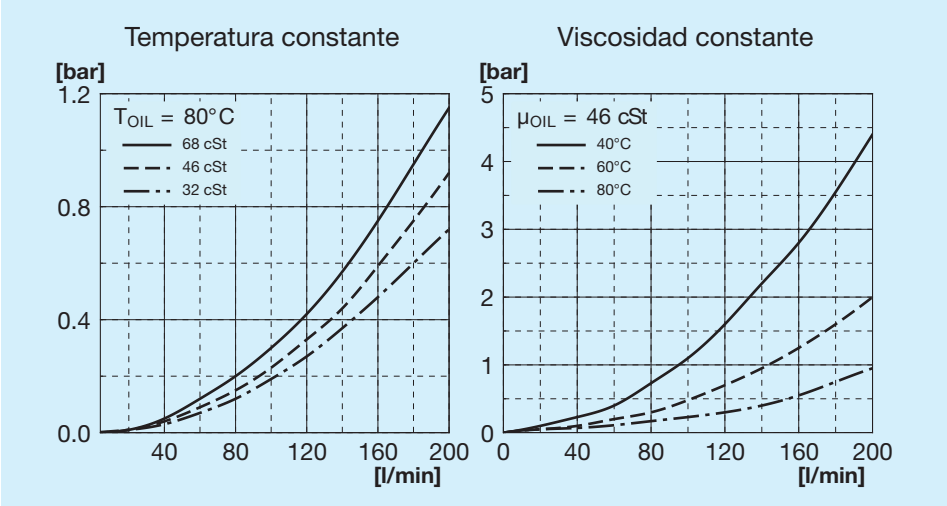


## Pérdida de carga paso bypass

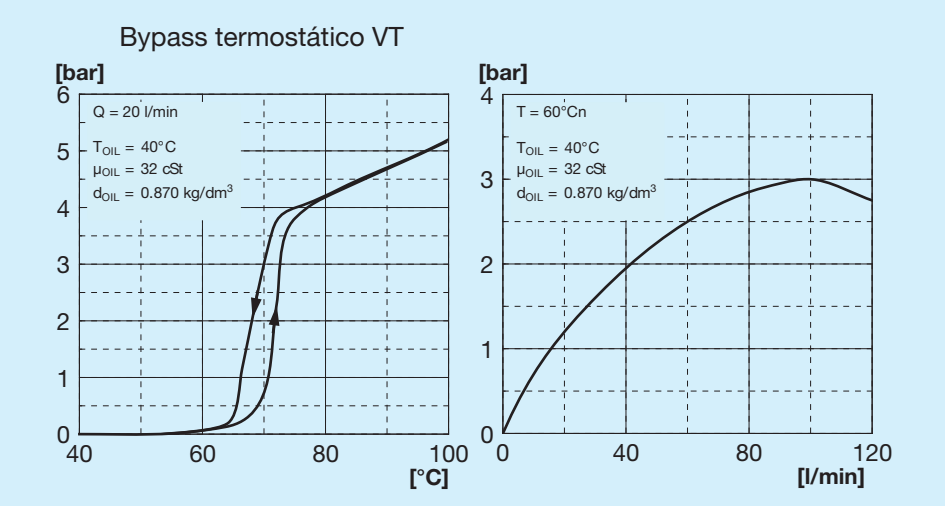


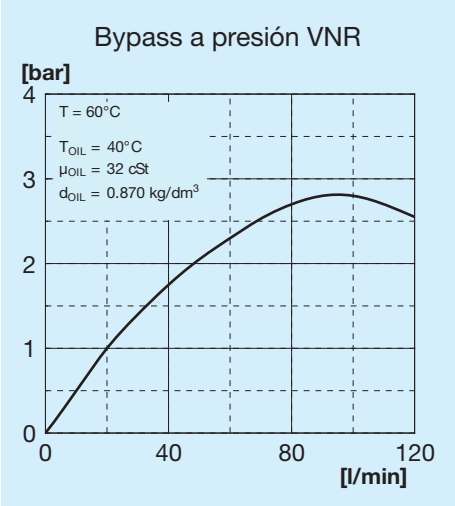


## Válvulas de bypass

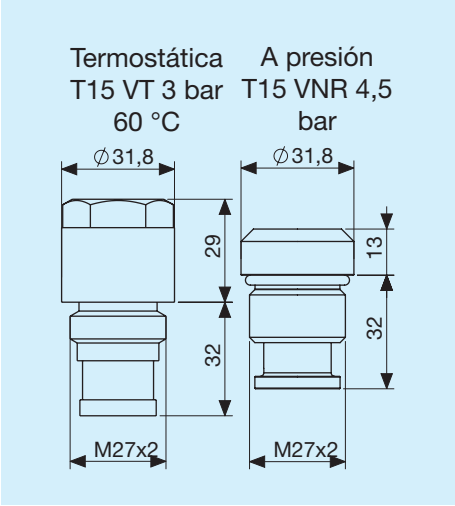


## Leyenda

| | |
|---|---|
| **A46** | Tipo de intercambiador |
| **IA** | Hidráulico Aspirante |
| **IS** | Hidráulico Soplante |
| **PRED.** | Con soporte motor |
| **MOT. HIDR.** | Con motor de soporte integrado |
| **GR1** | Grupo 1 |
| **GR2** | Grupo 2 |
| **T15 VT** | Válvula bypass termostática 3 bar 60 °C |
| **T15 VNR** | Válvula bypass a presión 4,5 bar |

## Pata de soporte izquierda

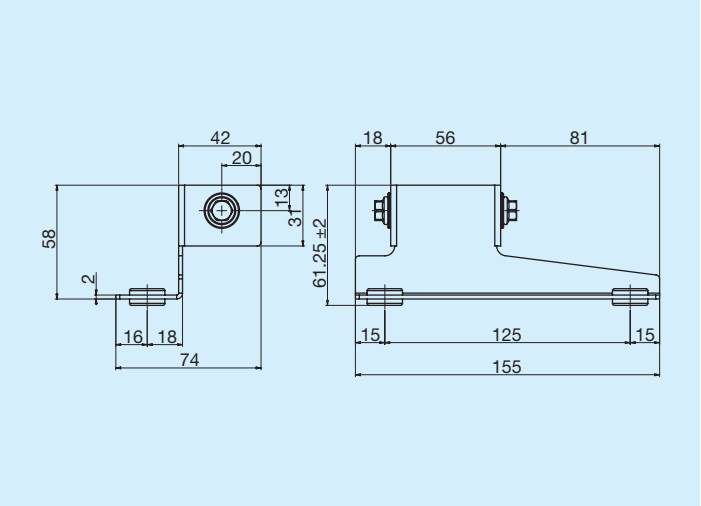


| | Código |
|---|---|
| **Pata de soporte izquierda** | FR290000011R |

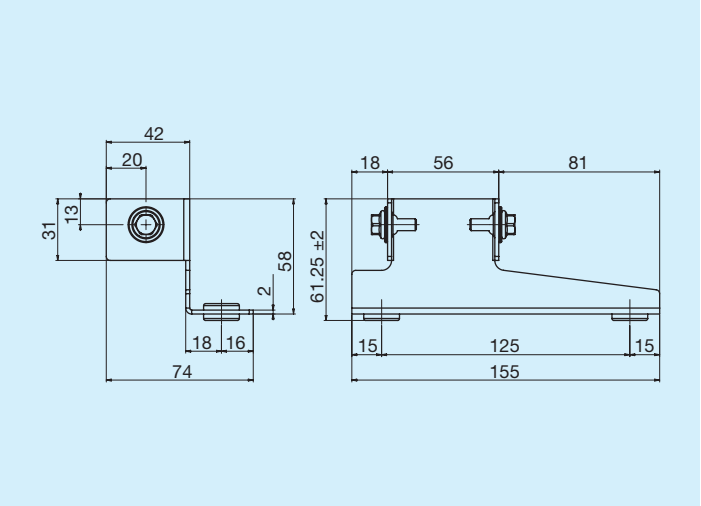


| | Código |
|---|---|
| **Pata de soporte derecha** | FR290000012R |

## Termostatos

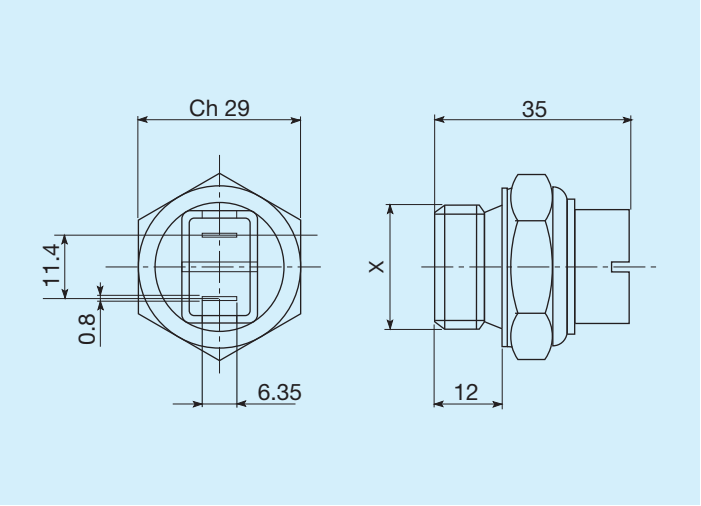


| Temperaturas de intervención C° | Rosca | Código |
|---|---|---|
| **45 - 35** | M22x1,5 | FR361104535R |
| **60 - 50** | M22x1,5 | FR361106050R |
| **80 - 70** | M22x1,5 | FR361108070R |
| **82 - 68** | M22x1,5 | FR361108268R |
| **85 - 76** | M22x1,5 | FR361108576R |

## Termostatos protegidos IP54

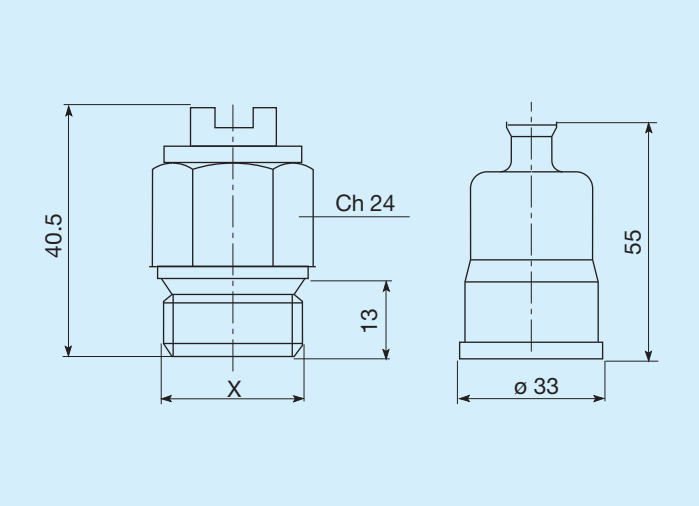


| Temperaturas de intervención C° | Rosca | Código |
|---|---|---|
| 45 - 35 | M22x1,5 | FR361124535R |
| 50 - 40 | M22x1,5 | FR361125040R |
| 60 - 50 | M22x1,5 | FR361126050R |
| 70 - 60 | M22x1,5 | FR361127060R |
| 80 -70 | M22x1,5 | FR361128070R |

## Termostatos protegidos IP65

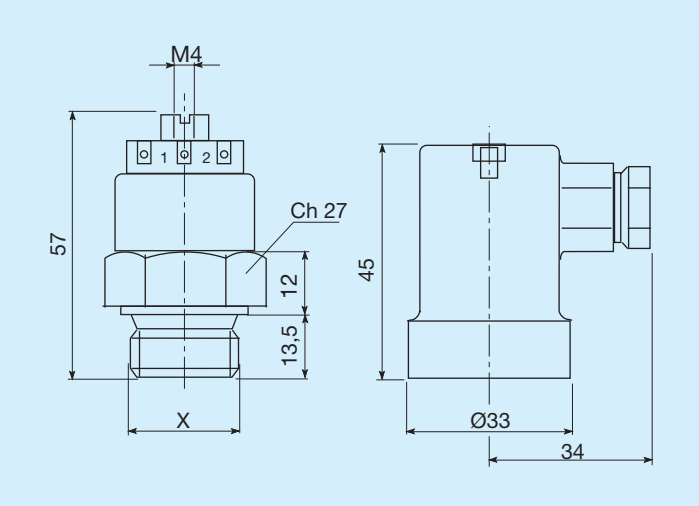


| Temperaturas de intervención C° | Rosca | Código |
|---|---|---|
| 45 - 35 | M22x1,5 | FR361154535R |
| 47 - 36 | M22x1,5 | FR361155040R |
| 60 - 50 | M22x1,5 | FR361176050R |
| 80 - 70 | M22x1,5 | FR361158070R |