A26

Avant toute utilisation, lire attentivement le document INSTRUCTIONS GÉNÉRALES D'UTILISATION DES ÉCHANGEURS DE CHALEUR

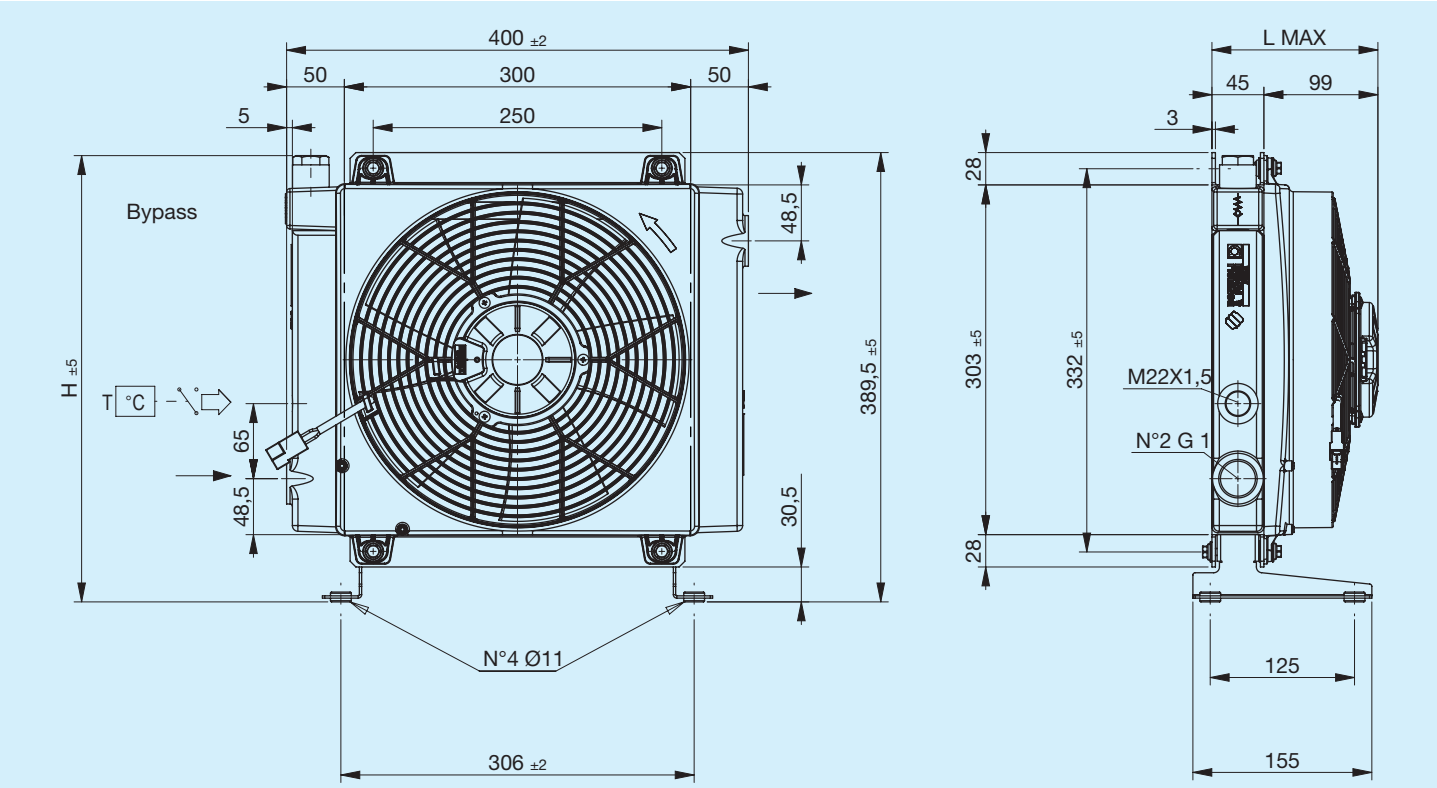

Pied de support non inclus (voir Accessoires)

Code	Description	Ventilateur mm	Débit d'air m³/h	Tension V	Intensité A	L Max mm	H mm	Poids kg	Capacité l
FR633133105	**A26 1EAX 12 V bipasse T15 V.T. 3 bars 60°C**	280	2350	12	15	160	388	7.8	2.3
FR633133106	**A26 1ESX 12 V bipasse T15 V.T. 3 bars 60°C**	280	2350	12	15	160	388	7.8	2.3
FR633131005	**A26 1EAX 12 V bipasse T15 VNR 4,5 bars**	280	2350	12	15	160	372	7.8	2.3
FR633131006	**A26 1ESX 12 V bipasse T15 VNR 4,5 bars**	280	2350	12	15	160	372	7.8	2.3
FR633133115	**A26 1EAX 24 V bipasse T15 V.T. 3 bars 60°C**	280	2500	24	7	160	388	7.8	2.3
FR633133116	**A26 1ESX 24 V bipasse T15 V.T. 3 bars 60°C**	280	2500	24	7	160	388	7.8	2.3
FR633131015	**A26 1EAX 24 V bipasse T15 VNR 4,5 bars**	280	2500	24	7	160	372	7.8	2.3
FR633131016	**A26 1ESX 24 V bipasse T15 VNR 4,5 bars**	280	2500	24	7	160	372	7.8	2.3
FR633130003	**A26 1EAP 12 V**	280	1570	12	6.9	160	390.5	7	2.3
FR633130004	**A26 1ESP 12 V**	280	1480	12	6.3	160	390.5	7	2.3
FR633130005	**A26 1EAX 12 V**	280	2350	12	15	160	390.5	7.8	2.3
FR633130006	**A26 1ESX 12 V**	280	2350	12	15	160	390.5	7.8	2.3
FR633130013	**A26 1EAP 24 V**	280	1580	24	3.5	160	390.5	7	2.3
FR633130014	**A26 1ESP 24 V**	280	1520	24	3.3	160	390.5	7	2.3
FR633130015	**A26 1EAX 24 V**	280	2500	24	7	160	390.5	7.8	2.3
FR633130016	**A26 1ESX 24 V**	280	2500	24	7	160	390.5	7.8	2.3

Puissance thermique

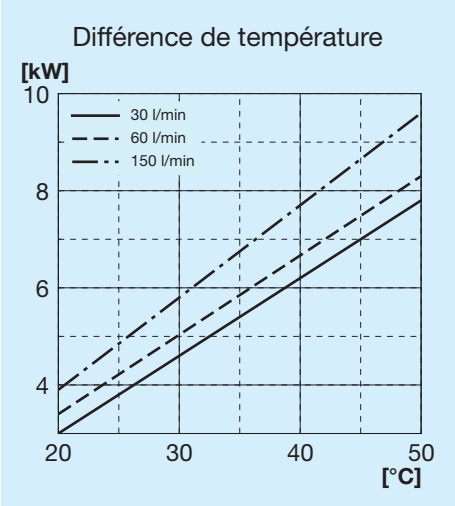

Perte de charge au passage du radiateur

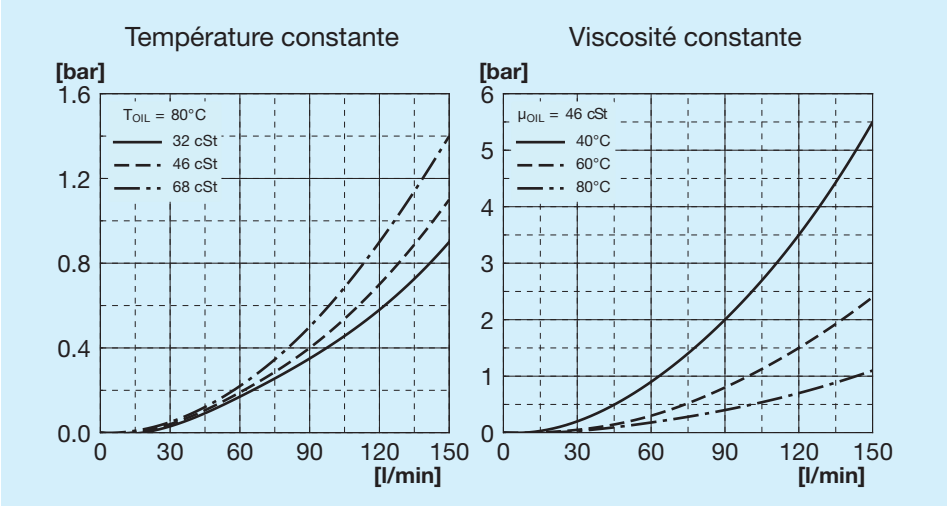

Perte de charge au passage du bipasse

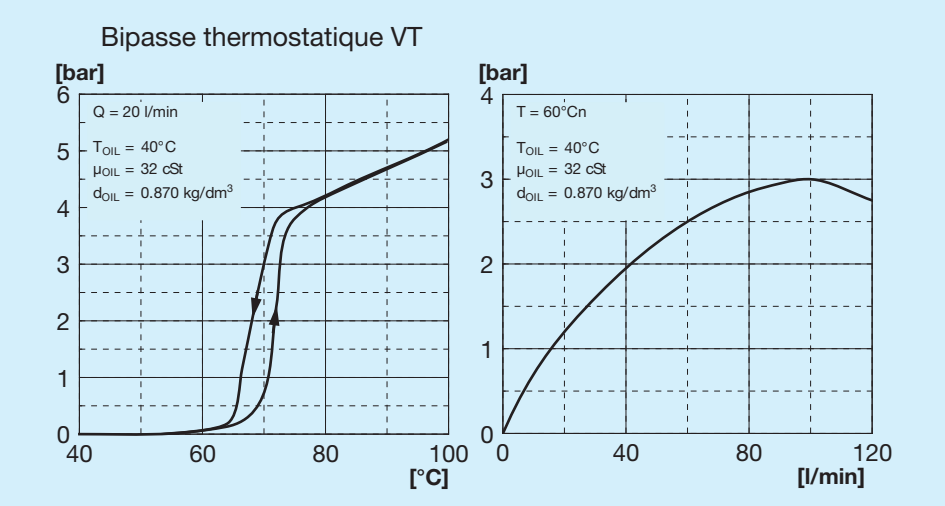

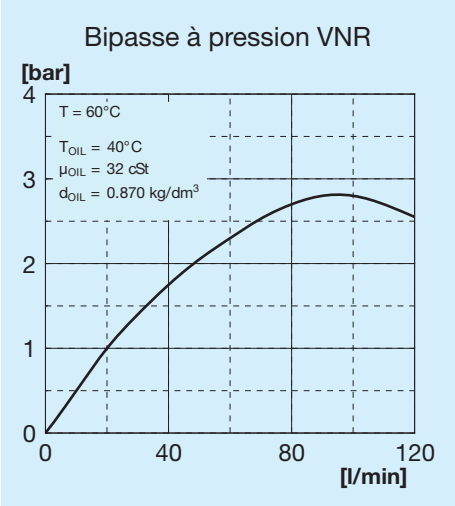

Vannes de bipasse

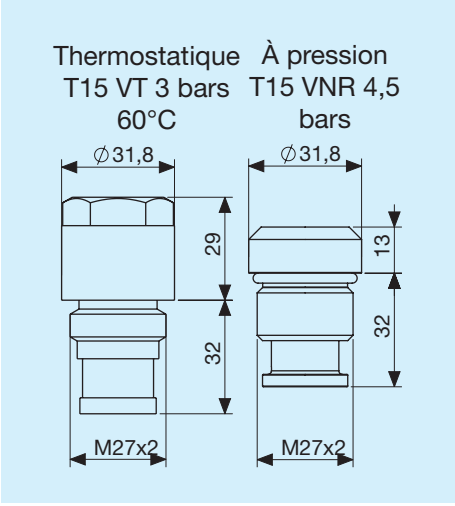

Légende

A26	Type d'échangeur
1E	1 Électroventilateur
A	Aspirant
S	Soufflant
AP	Aspirant de grande puissance
SP	Soufflant de grande puissance
AX	Aspirant de très grande puissance
SX	Soufflant de très grande puissance
12 V	Tension de l'électroventilateur
24 V	Tension de l'électroventilateur
T15 VT	Vanne de bipasse thermostatique 3 bars 60°C
T15 VNR	Vanne de bipasse à pression 4,5 bars

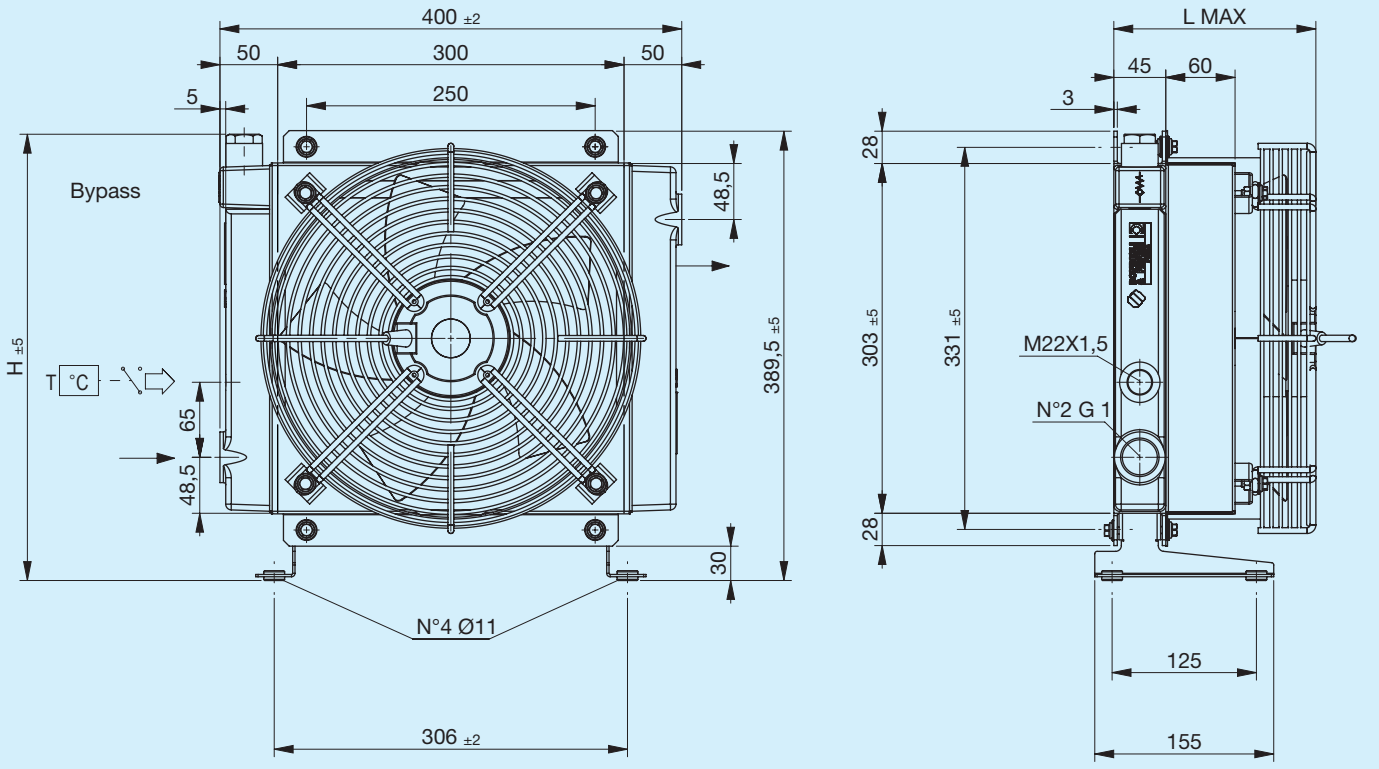

Pied de support non inclus (voir Accessoires)

Code	Description	Ø Ventilateur mm	Puissance W	Fréquence Hz	Vitesse min-¹	Protection IP	L Max mm	H mm	Poids kg	Capacité l
FR633133131	**A26 1EA 230 V bipasse T15 V.T. 3 bars 60°C**	300	350	50 60	2700 3000	44	175	387	7	2.3
FR633133132	**A26 1ES 230 V bipasse T15 V.T. 3 bars 60°C**	300	350	50 60	2700 3000	44	175	387	7	2.3
FR633131031	**A26 1EA 230 V bipasse T15 VNR 4,5 bars**	300	350	50 60	2700 3000	44	175	371	7	2.3
FR633131032	**A26 1ES 230 V bipasse T15 VNR 4,5 bars**	300	350	50 60	2700 3000	44	175	371	7	2.3
FR633133121	**A26 1EA 400 V bipasse T15 V.T. 3 bars 60°C**	300	350	50 60	2600 2850	44	175	387	7	2.3
FR633133122	**A26 1ES 400 V bipasse T15 V.T. 3 bars 60°C**	300	350	50 60	2600 2850	44	175	387	7	2.3
FR633131021	**A26 1EA 400 V bipasse T15 VNR 4,5 bars**	300	350	50 60	2600 2850	44	175	371	7	2.3
FR633131022	**A26 1ES 400 V bipasse T15 VNR 4,5 bars**	300	350	50 60	2600 2850	44	175	371	7	2.3
FR633130031	**A26 1EA 230 V**	300	350	50 60	2700 3000	44	175	390.5	7	2.3
FR633130032	**A26 1ES 230 V**	300	350	50 60	2700 3000	44	175	390.5	7	2.3
FR633130021	**A26 1EA 400 V**	300	350	50 60	2600 2850	44	175	390.5	7	2.3
FR633130022	**A26 1ES 400 V**	300	350	50 60	2600 2850	44	175	390.5	7	2.3

Puissance thermique

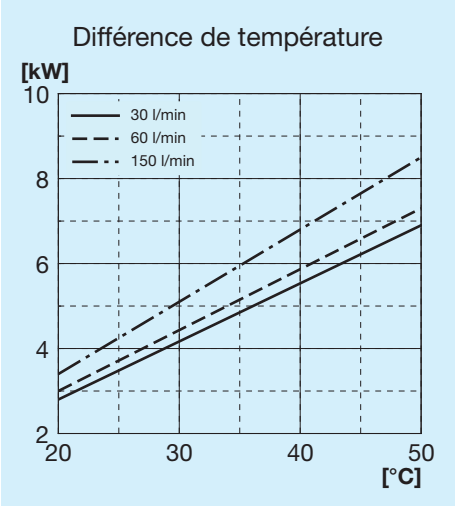

Perte de charge au passage du radiateur

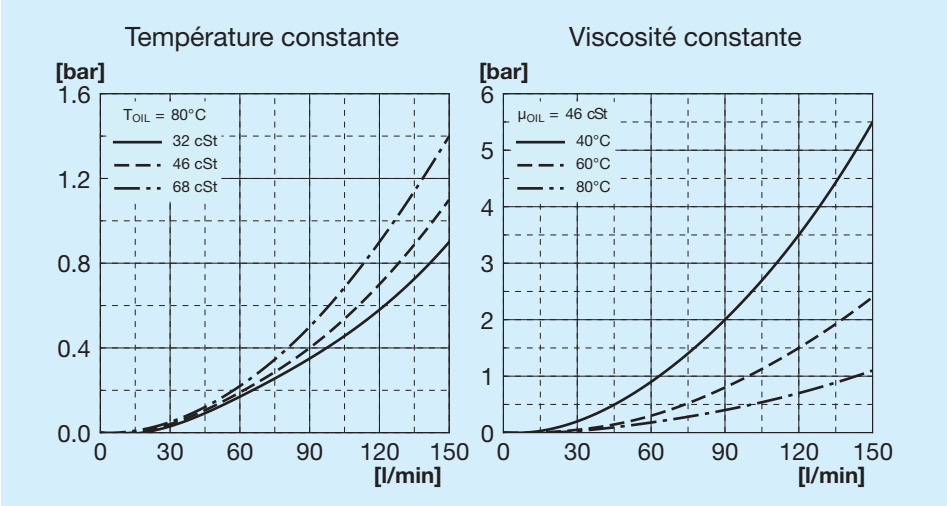

Perte de charge au passage du bipasse

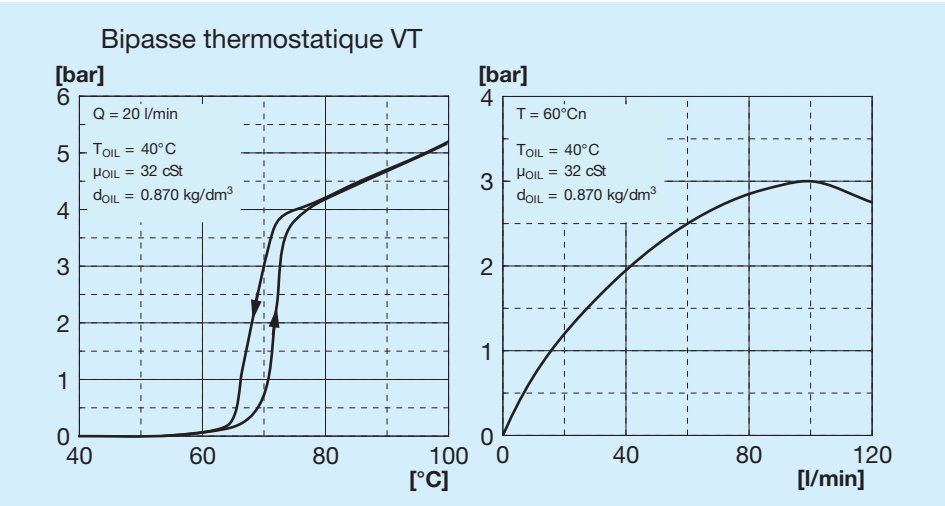

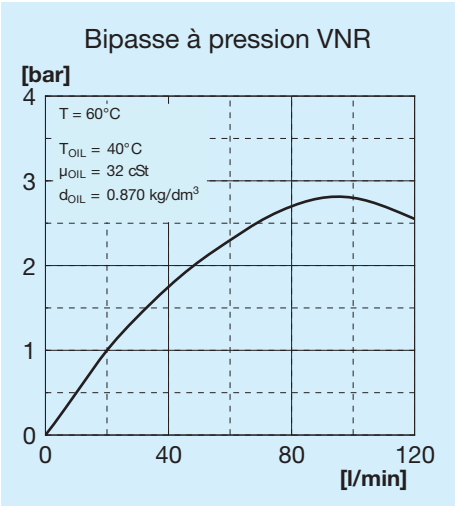

Vannes de bipasse

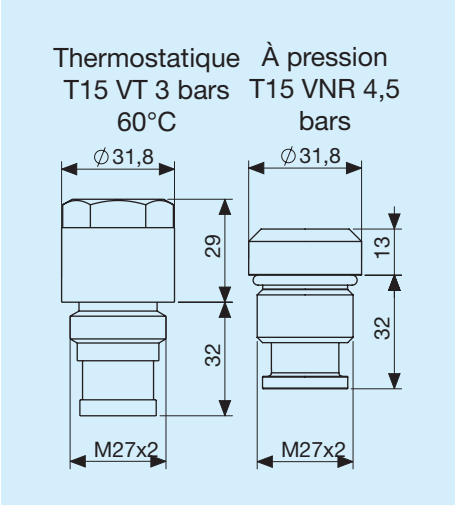

Légende

A26	Type d'échangeur
1E	1 Électroventilateur
A	Aspirant
S	Soufflant
230 V	Tension de l'électroventilateur
400 V	Tension de l'électroventilateur
T15 VT	Vanne de bipasse thermostatique 3 bars 60°C
T15 VNR	Vanne de bipasse à pression 4,5 bars

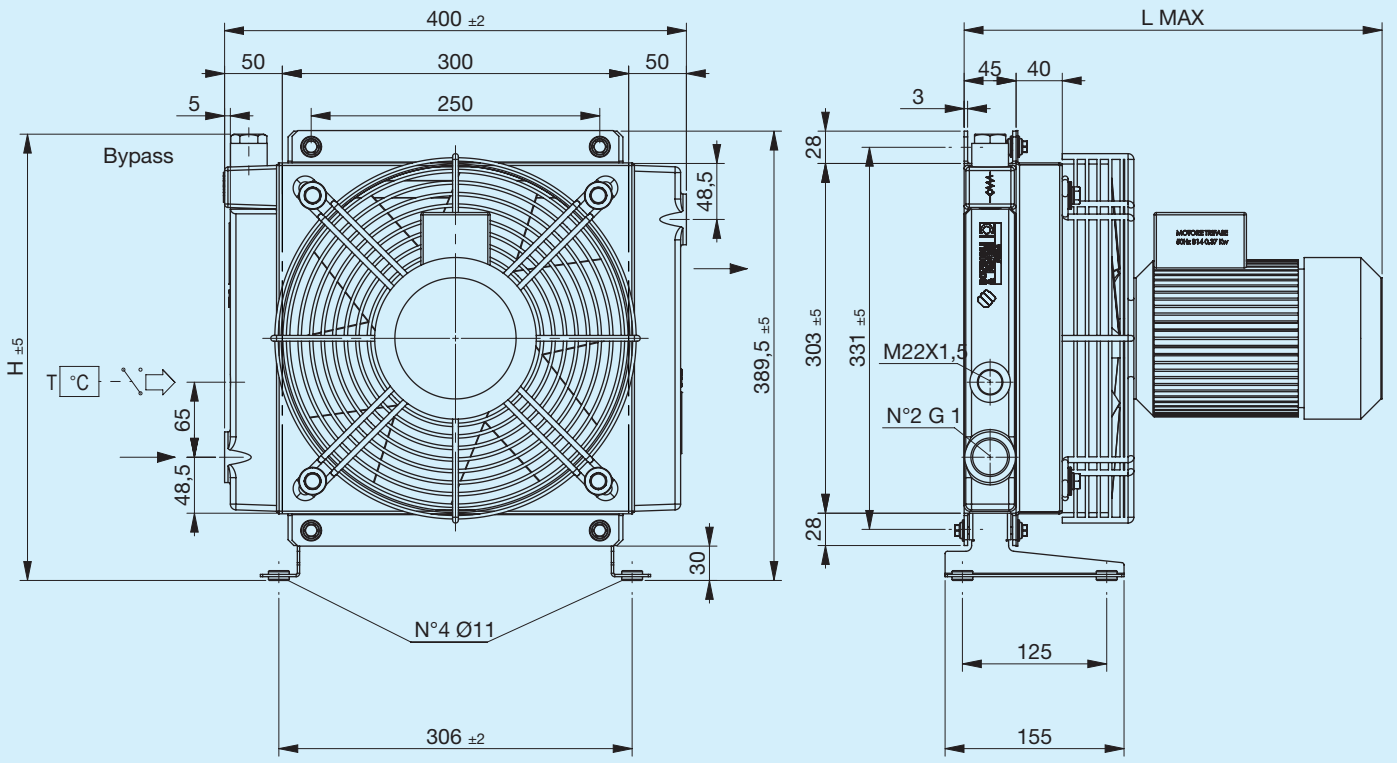

Pied de support non inclus (voir Accessoires)

Code	Description	Ventilateur mm	Puissance W	Fréquence Hz	Vitesse min-¹	Protection IP	L Max mm	H mm	Poids kg	Capacité l
FR633133141	**A26 1EA 220 V-B14 bipasse T15 V.T. 3 bars 60°C**	290	370	50	2790	65	362	387	11.5	2.3
FR633131041	**A26 1EA 220 V-B14 bipasse T15 VNR 4,5 bars**	290	370	50	2790	65	362	371	11.5	2.3
FR633133151	**A26 1EA 380 V-B14 bipasse T15 V.T. 3 bars 60°C**	290	370	50	2790	65	362	387	11.5	2.3
FR633133152	**A26 1ES 380 V-B14 bipasse T15 V.T. 3 bars 60°C**	290	370	50	2790	65	362	387	11.5	2.3
FR633131051	**A26 1EA 380 V-B14 bipasse T15 VNR 4,5 bars**	290	370	50	2790	65	362	371	11.5	2.3
FR633131052	**A26 1ES 380 V-B14 bipasse T15 VNR 4,5 bars**	290	370	50	2790	65	362	371	11.5	2.3
FR633130041	**A26 1EA 220 V-B14**	290	370	50	2790	65	362	390.5	11.5	2.3
FR633130042	**A26 1ES 220 V-B14**	290	370	50	2790	65	362	390.5	11.5	2.3
FR633130051	**A26 1EA 380 V-B14**	290	370	50	2790	65	362	390.5	11.5	2.3
FR633130052	**A26 1ES 380 V-B14**	290	370	50	2790	65	362	390.5	11.5	2.3

Puissance thermique

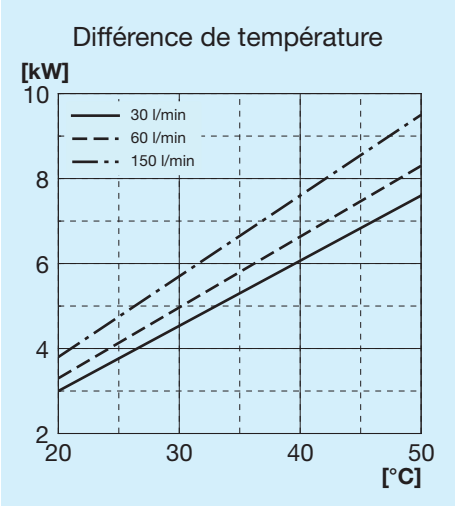

Perte de charge au passage du radiateur

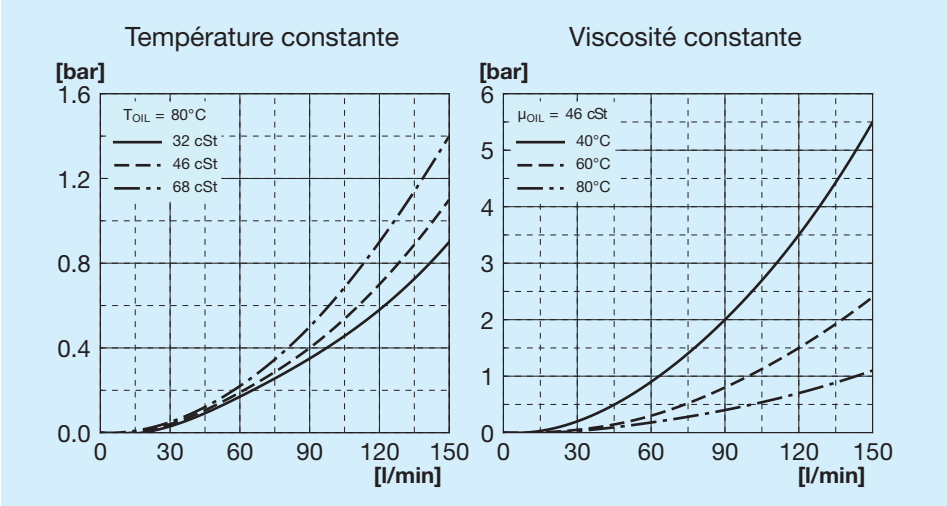

Perte de charge au passage du bipasse

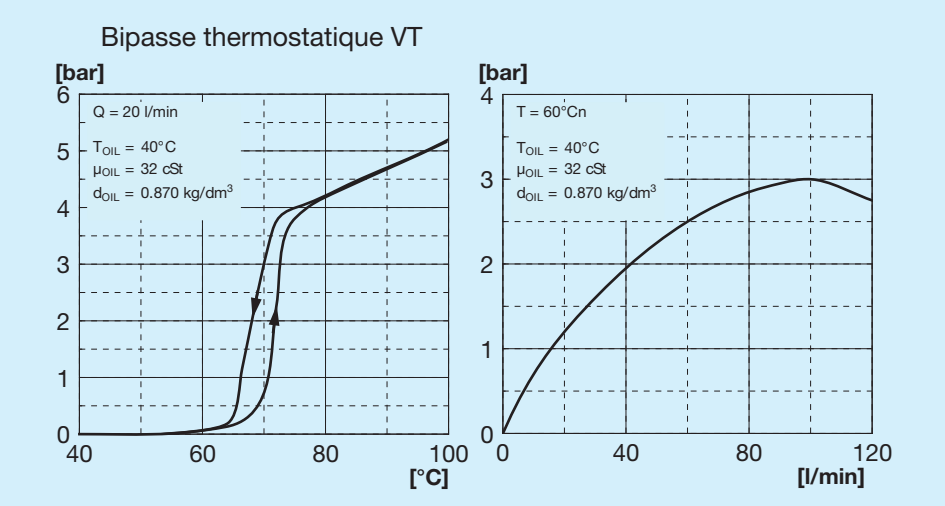

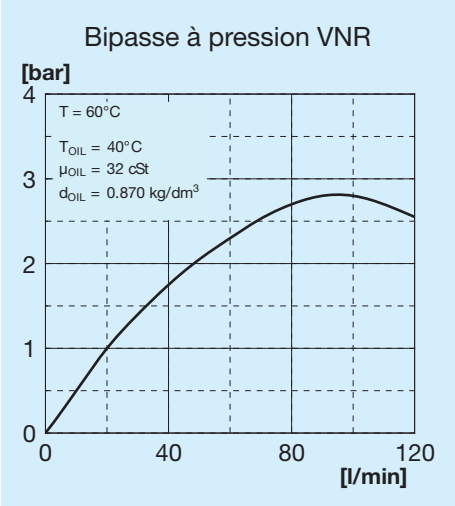

Vannes de bipasse

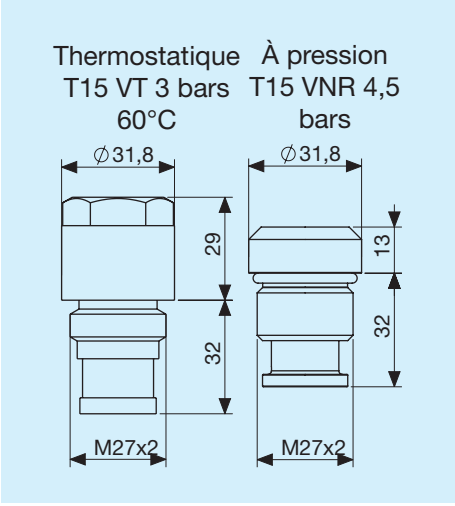

Légende

A26	Type d'échangeur
1E	1 Électroventilateur
A	Aspirant
S	Soufflant
230 V B14	Tension de l'électroventilateur
400 V B14	Tension de l'électroventilateur
T15 VT	Vanne de bipasse thermostatique 3 bars 60°C
T15 VNR	Vanne de bipasse à pression 4,5 bars

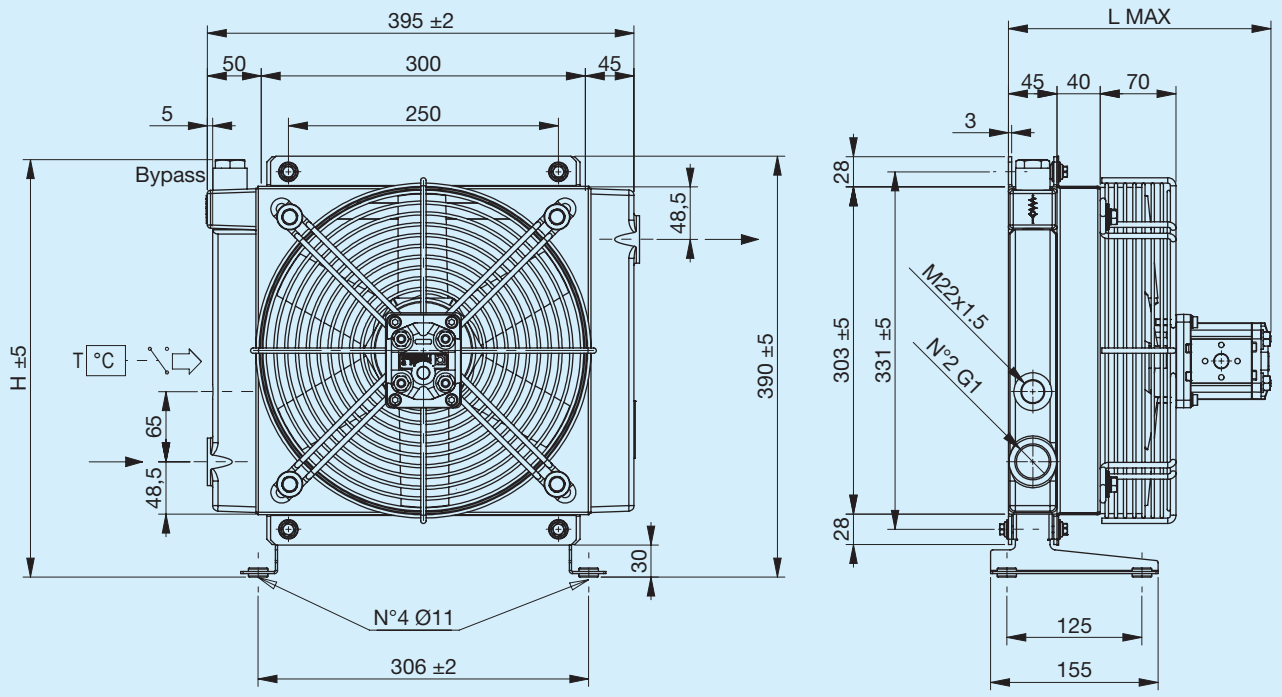

Pied de support non inclus (voir Accessoires)

Code	Description	Ø Venti-lateur mm	Cylin-drée du moteur cm3	L Max mm	H mm	Poids kg	Capacité l
FR634133113	**A26 IA MOT.HYDRO. GR1 bipasse T15 V.T. 3 bar 60°C**	290	6	243	387	10	2.3
FR634133114	**A26 IS MOT.HYDRO. GR1 bipasse T15 V.T. 3 bar 60°C**	290	6	243	387	10	2.3
FR634131013	**A26 IA MOT.HYDRO. GR1 bipasse T15 VNR 4.5 bar**	290	6	243	371	10	2.3
FR634131014	**A26 IS MOT.HYDRO. GR1 bipasse T15 VNR 4.5 bar**	290	6	243	371	10	2.3
FR634130013	**A26 IA MOT.HYDRO. GR1**	290	6	243	390.5	10	2.3
FR634130014	**A26 IS MOT.HYDRO. GR1**	290	6	243	390.5	10	2.3

Puissance thermique

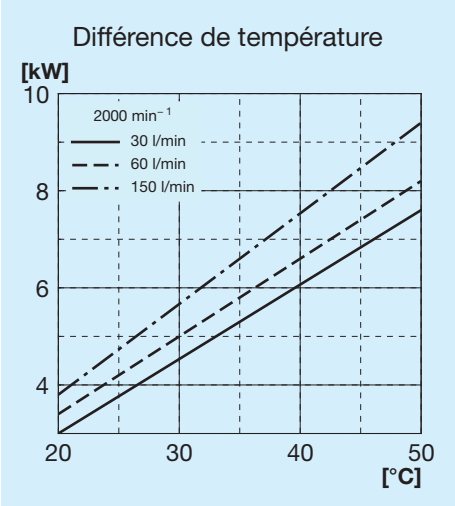

Perte de charge au passage du radiateur

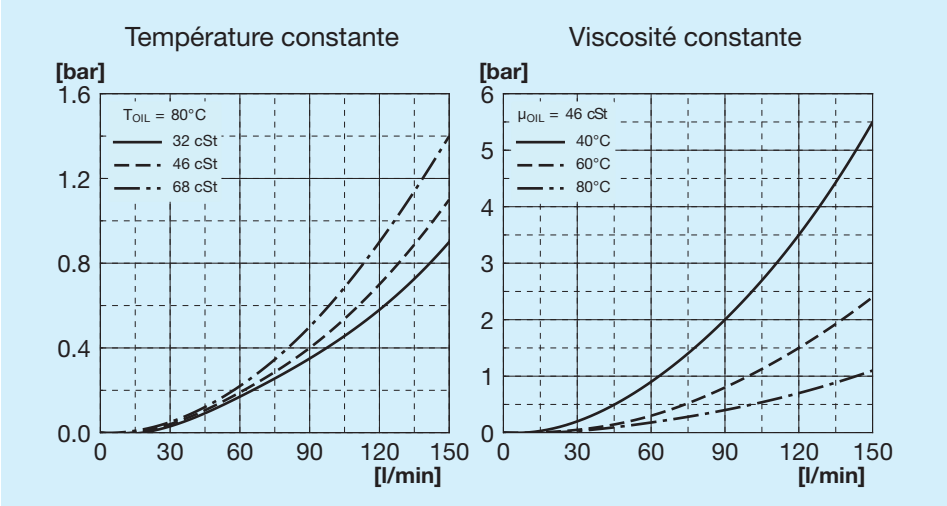

Perte de charge au passage du bipasse

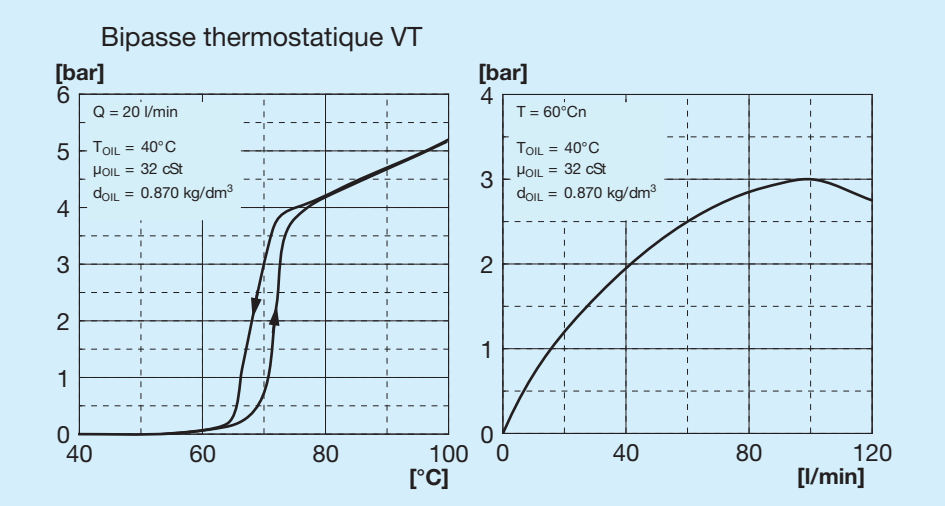

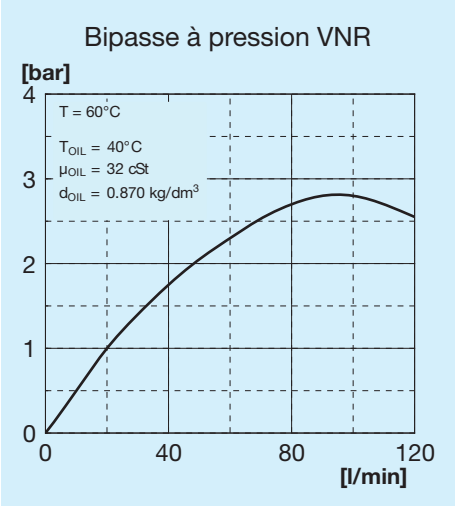

Vannes de bipasse

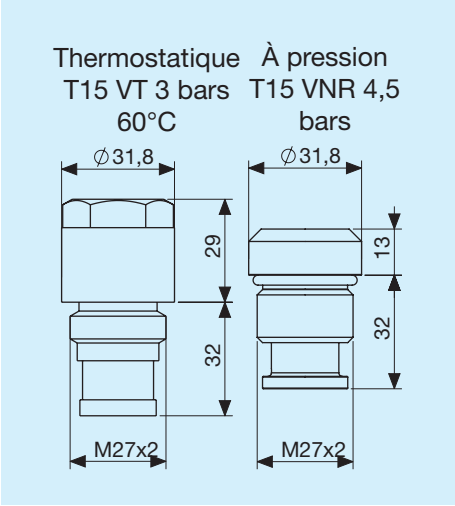

Légende

A26	Type d'échangeur
IA	Hydraulique Aspirant
IS	Hydraulique Soufflant
PRÉDISPOSITION	Avec support moteur
MOT.HYDRO.	Avec moteur à support intégré
GR1	Groupe 1
GR2	Groupe 2
T15 VT	Vanne de bipasse thermostatique 3 bars 60°C
T15 VNR	Vanne de bipasse à pression 4,5 bars

Pied de support gauche

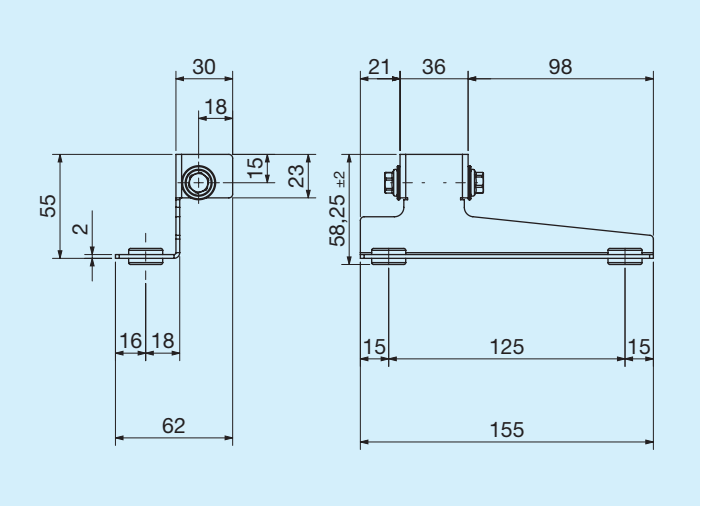

	Code
Pied de support gauche	FR290000019R

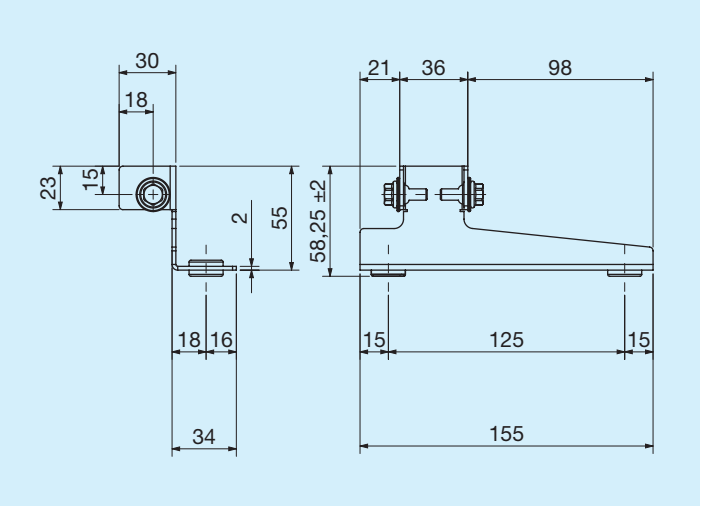

	Code
Pied de support droit	FR290000020R

Thermostats

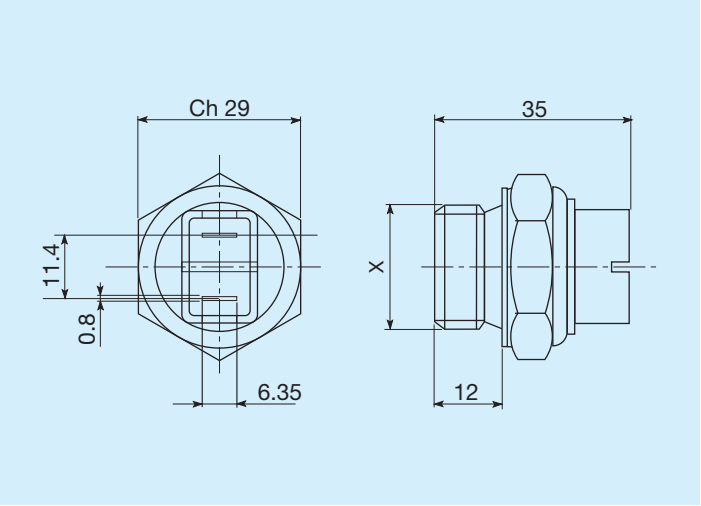

Températures d'intervention C°	Filetage	Code
45 - 35	M22x1,5	FR361104535R
60 - 50	M22x1,5	FR361106050R
80 - 70	M22x1,5	FR361108070R
82 - 68	M22x1,5	FR361108268R
85 - 76	M22x1,5	FR361108576R

Thermostats protégés IP54

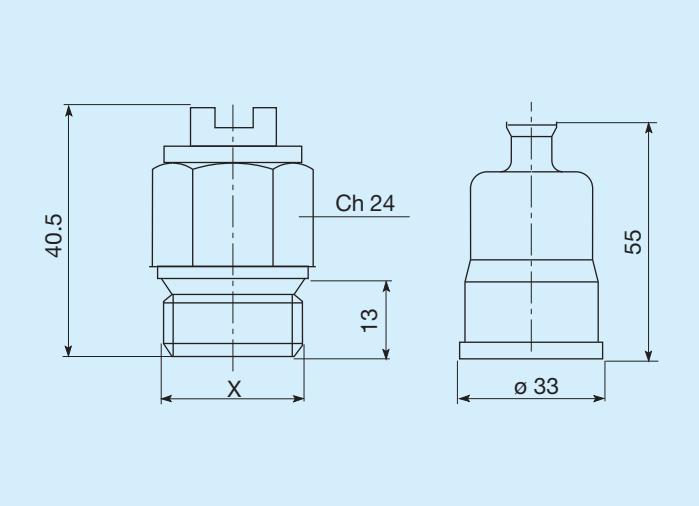

Températures d'intervention C°	Filetage	Code
45 - 35	M22x1,5	FR361124535R
50 - 40	M22x1,5	FR361125040R
60 - 50	M22x1,5	FR361126050R
70 - 60	M22x1,5	FR361127060R
80 -70	M22x1,5	FR361128070R

Thermostats protégés IP65

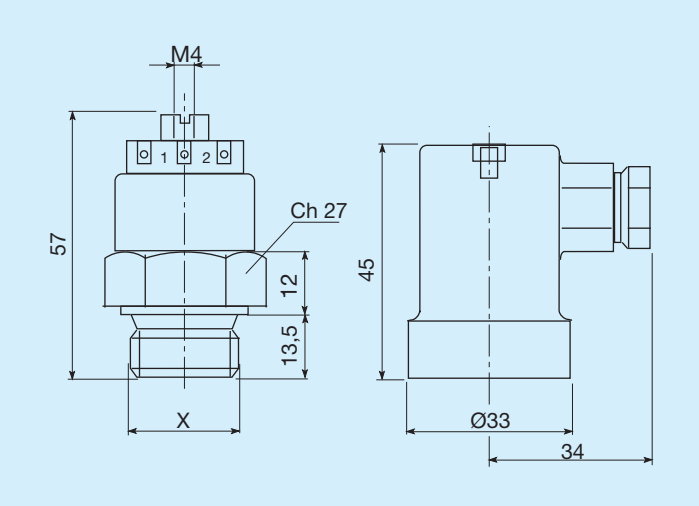

Températures d'intervention C°	Filetage	Code
45 - 35	M22x1,5	FR361154535R
47 - 36	M22x1,5	FR361155040R
60 - 50	M22x1,5	FR361176050R
80 - 70	M22x1,5	FR361158070R