A35

Prima di iniziare l'utilizzo leggere attentamente il documento ISTRUZIONI GENERALI D'IMPIEGO PER SCAMBIATORI DI CALORE

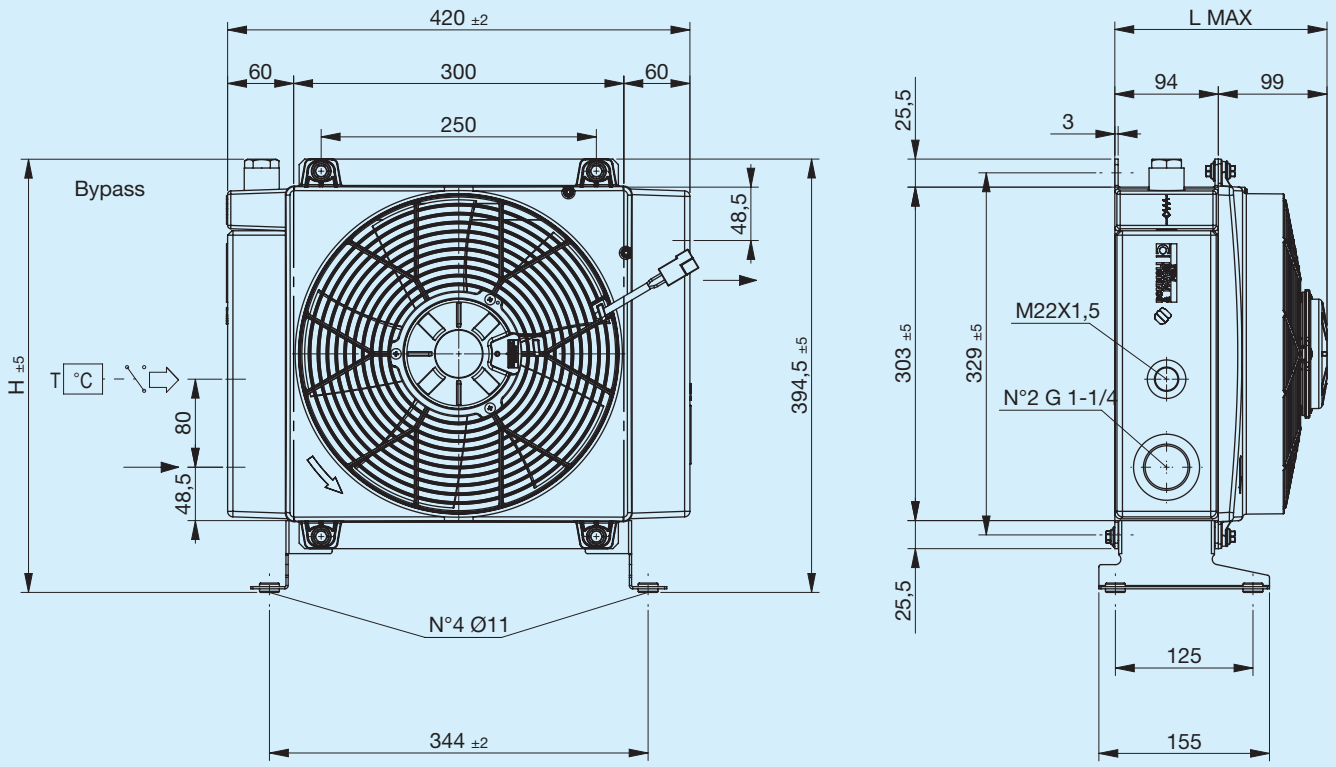

Piede di supporto non incluso (vedi Accessori)

Codice	Descrizione	ΦVentola mm	Portata aria m³/h	Tensione V	Corrente A	L Max mm	H mm	Massa Kg	Capacità l
FR633063105	**A35 1EAX 12V bypass T15 V.T. 3 bar 60°C**	280	2350	12	15	230	394	15.5	4.8
FR633063106	**A35 1ESX 12V bypass T15 V.T. 3 bar 60°C**	280	2350	12	15	230	394	15.5	4.8
FR633061005	**A35 1EAX 12V bypass T15 VNR 4.5 bar**	280	2350	12	15	230	378	15.5	4.8
FR633061006	**A35 1ESX 12V bypass T15 VNR 4.5 bar**	280	2350	12	15	230	378	15.5	4.8
FR633063115	**A35 1EAX 24V bypass T15 V.T. 3 bar 60°C**	280	2500	24	7	230	394	15.5	4.8
FR633063116	**A35 1ESX 24V bypass T15 V.T. 3 bar 60°C**	280	2500	24	7	230	394	15.5	4.8
FR633061015	**A35 1EAX 24V bypass T15 VNR 4.5 bar**	280	2500	24	7	230	378	15.5	4.8
FR633061016	**A35 1ESX 24V bypass T15 VNR 4.5 bar**	280	2500	24	7	230	378	15.5	4.8
FR633060003	**A35 1EAP 12V**	280	1570	12	6.9	210	395	14.5	4.8
FR633060004	**A35 1ESP 12V**	280	1480	12	6.3	210	395	14.5	4.8
FR633060005	**A35 1EAX 12V**	280	2350	12	15	230	395	15.5	4.8
FR633060006	**A35 1ESX 12V**	280	2350	12	15	230	395	15.5	4.8
FR633060013	**A35 1EAP 24V**	280	1580	24	3.5	210	395	14.5	4.8
FR633060014	**A35 1ESP 24V**	280	1520	24	3.3	210	395	14.5	4.8
FR633060015	**A35 1EAX 24V**	280	2500	24	7	230	395	15.5	4.8
FR633060016	**A35 1ESX 24V**	280	2500	24	7	230	395	15.5	4.8

Potenza termica

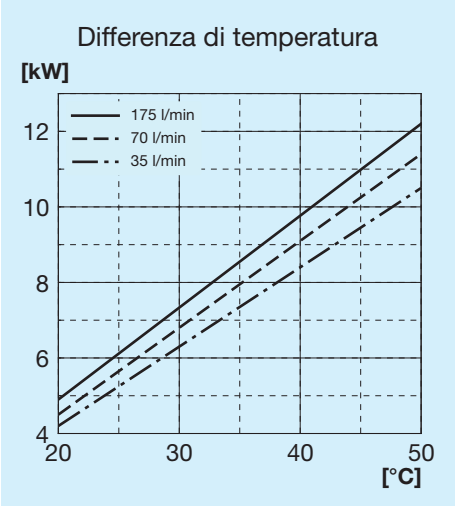

Perdita di carico passaggio radiatore

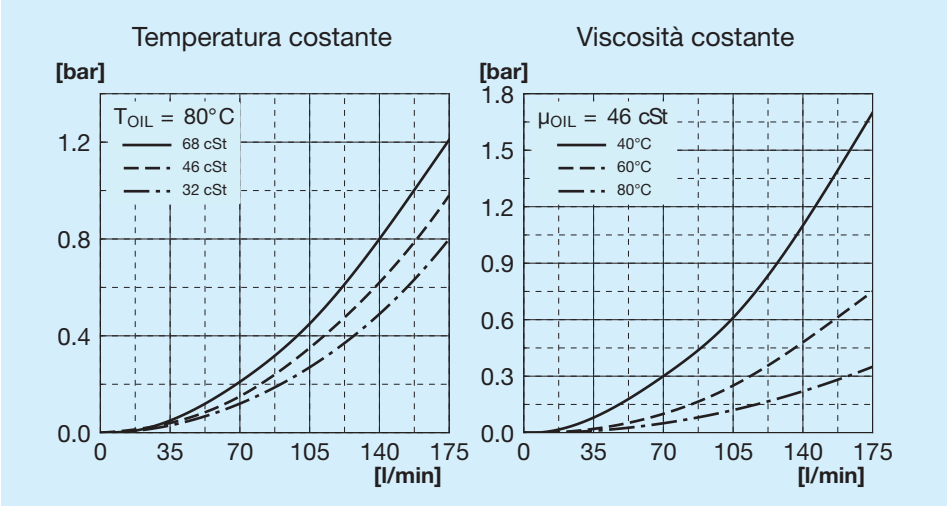

Perdita di carico passaggio bypass

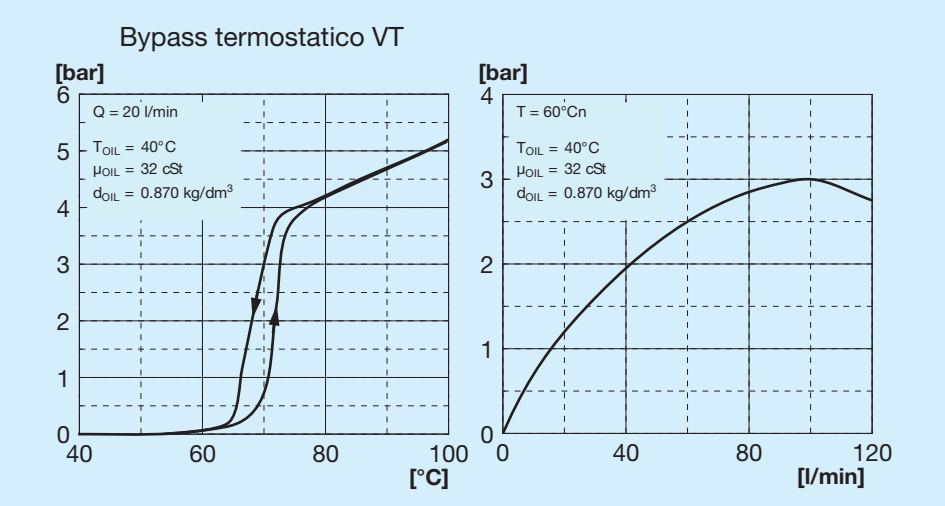

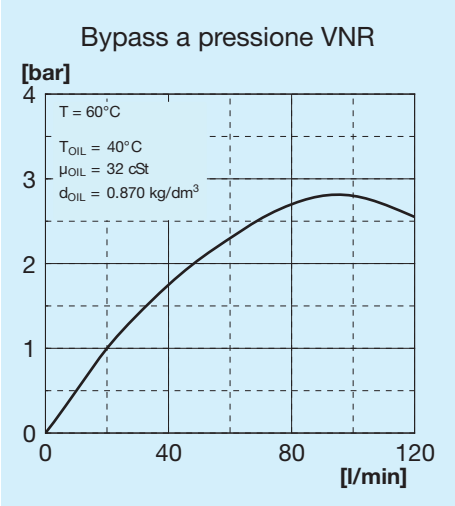

Valvole bypass

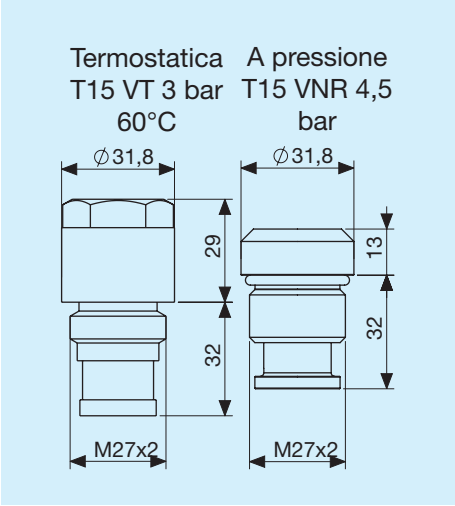

Legenda

A35	Tipo di scambiatore
1E	1 Elettroventola
A	Aspirante
S	Soffiante
AP	Aspirante potenziato
SP	Soffiante potenziato
AX	Aspirante superpotenziato
SX	Soffiante superpotenziato
12V	Tensione elettroventola
24V	Tensione elettroventola
T15 VT	Valvola bypass termostatica 3 bar 60°C

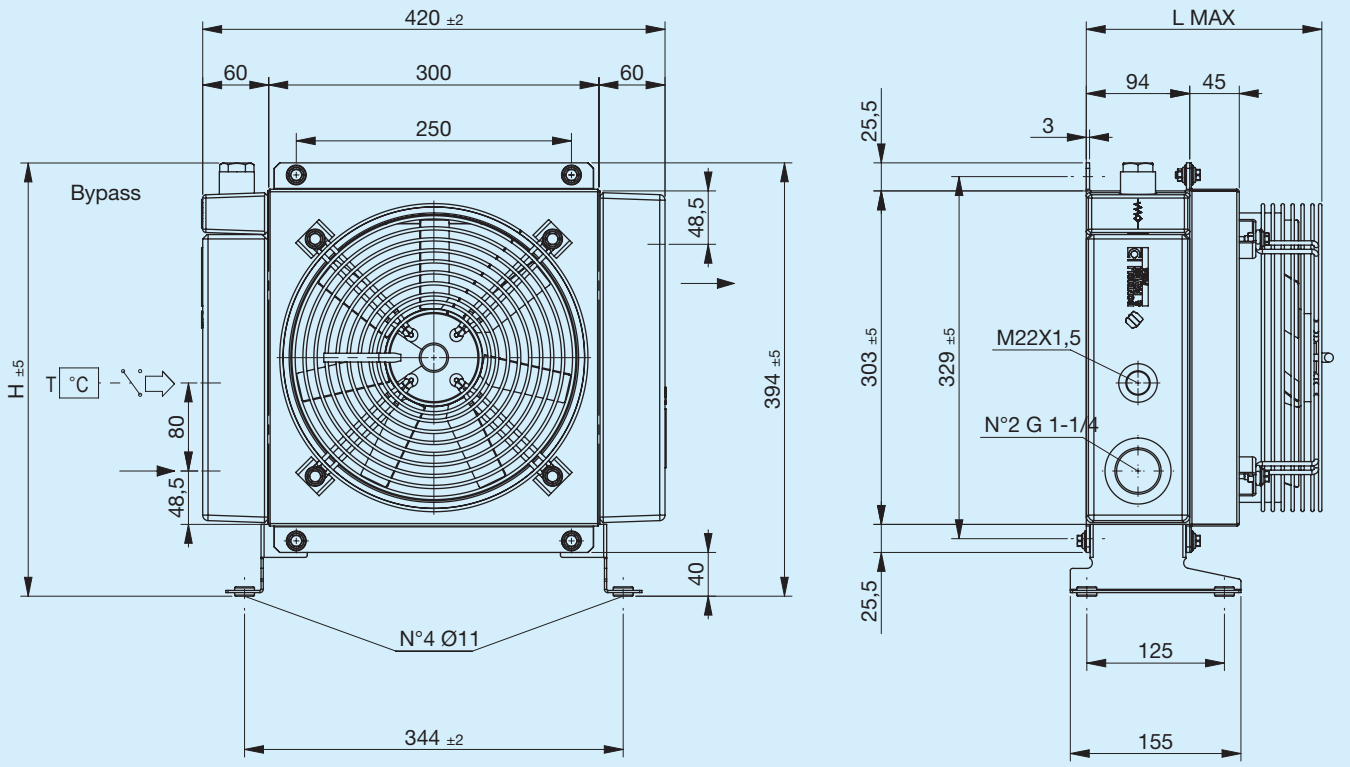

Piede di supporto non incluso (vedi Accessori)

Codice	Descrizione	ΦVentola mm	Potenza W	Frequenza Hz	Velocità min-¹	Protezione IP	L Max mm	H mm	Massa Kg	Capacità l
FR633063131	**A35 1EA 230V bypass T15 V.T. 3 bar 60°C**	250	160	50 60	2500 2600	44	214	394	13.2	4.8
FR633063132	**A35 1ES 230V bypass T15 V.T. 3 bar 60°C**	250	160	50 60	2500 2600	44	214	394	13.2	4.8
FR633061031	**A35 1EA 230V bypass T15 VNR 4.5 bar**	250	160	50 60	2500 2600	44	214	378	13.2	4.8
FR633061032	**A35 1ES 230V bypass T15 VNR 4.5 bar**	250	160	50 60	2500 2600	44	214	378	13.2	4.8
FR633063121	**A35 1EA 400V bypass T15 V.T. 3 bar 60°C**	250	160	50 60	2450 2550	44	214	394	13.2	4.8
FR633063122	**A35 1ES 400V bypass T15 V.T. 3 bar 60°C**	250	160	50 60	2450 2550	44	214	394	13.2	4.8
FR633061021	**A35 1EA 400V bypass T15 VNR 4.5 bar**	250	160	50 60	2450 2550	44	214	378	13.2	4.8
FR633061022	**A35 1ES 400V bypass T15 VNR 4.5 bar**	250	160	50 60	2450 2550	44	214	378	13.2	4.8
FR633060031	**A35 1EA 230V**	250	160	50 60	2500 2600	44	214	395	13.2	4.8
FR633060032	**A35 1ES 230V**	250	160	50 60	2500 2600	44	214	395	13.2	4.8
FR633060021	**A35 1EA 400V**	250	160	50 60	2450 2550	44	214	395	13.2	4.8
FR633060022	**A35 1ES 400V**	250	160	50 60	2450 2550	44	214	395	13.2	4.8

Potenza termica

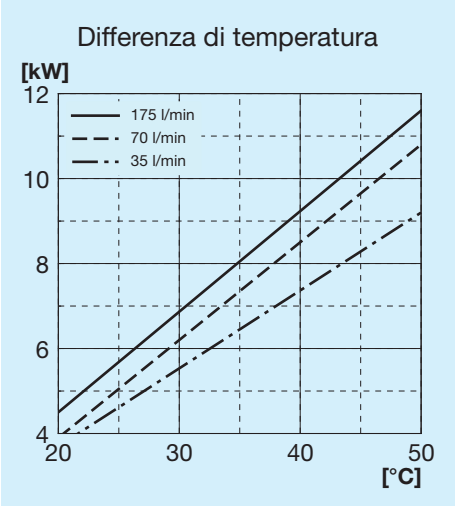

Perdita di carico passaggio radiatore

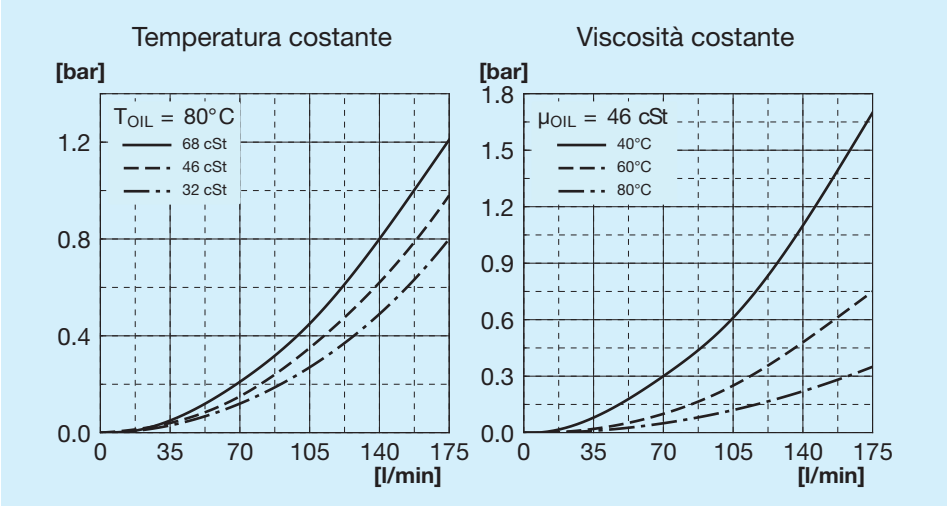

Perdita di carico passaggio bypass

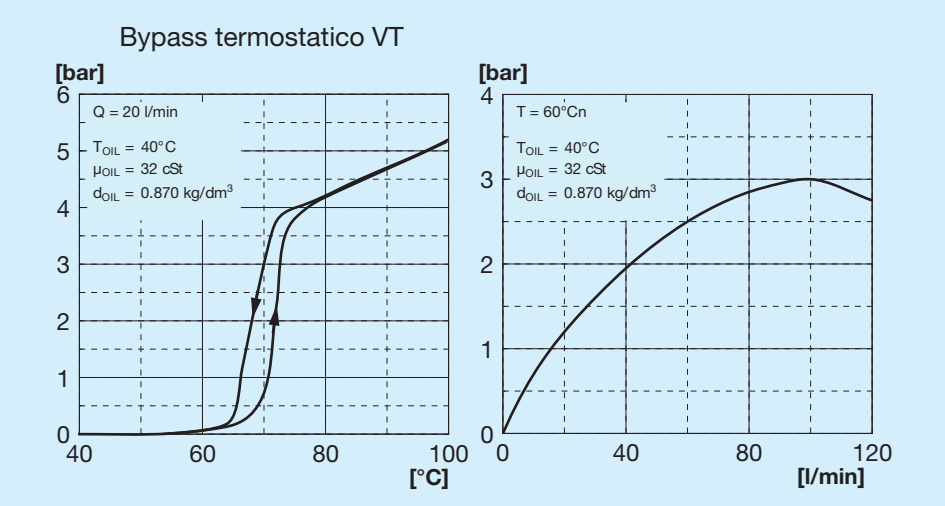

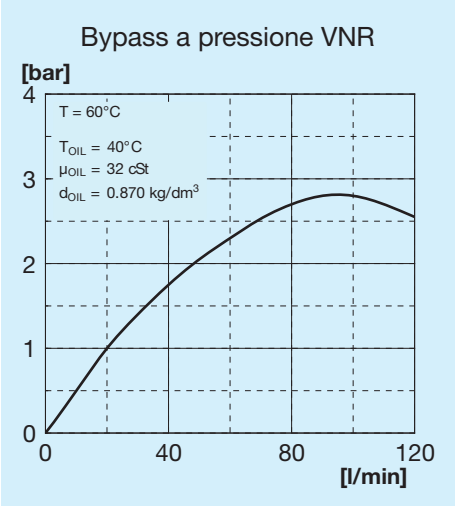

Valvole bypass

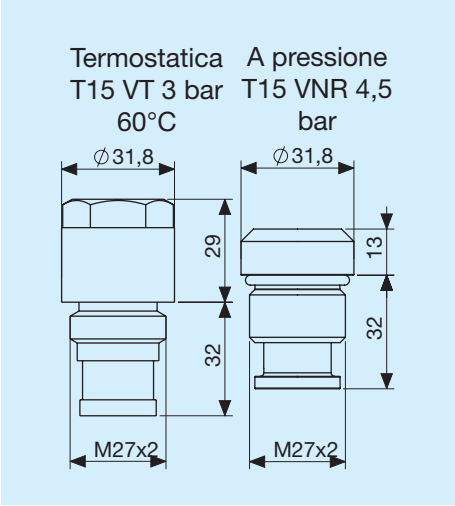

Legenda

A35	Tipo di scambiatore
1E	1 Elettroventola
A	Aspirante
S	Soffiante
230V	Tensione elettroventola
400V	Tensione elettroventola
T15 VT	Valvola bypass termostatica 3 bar 60°C
T15 VNR	Valvola bypass a pressione 4,5 bar

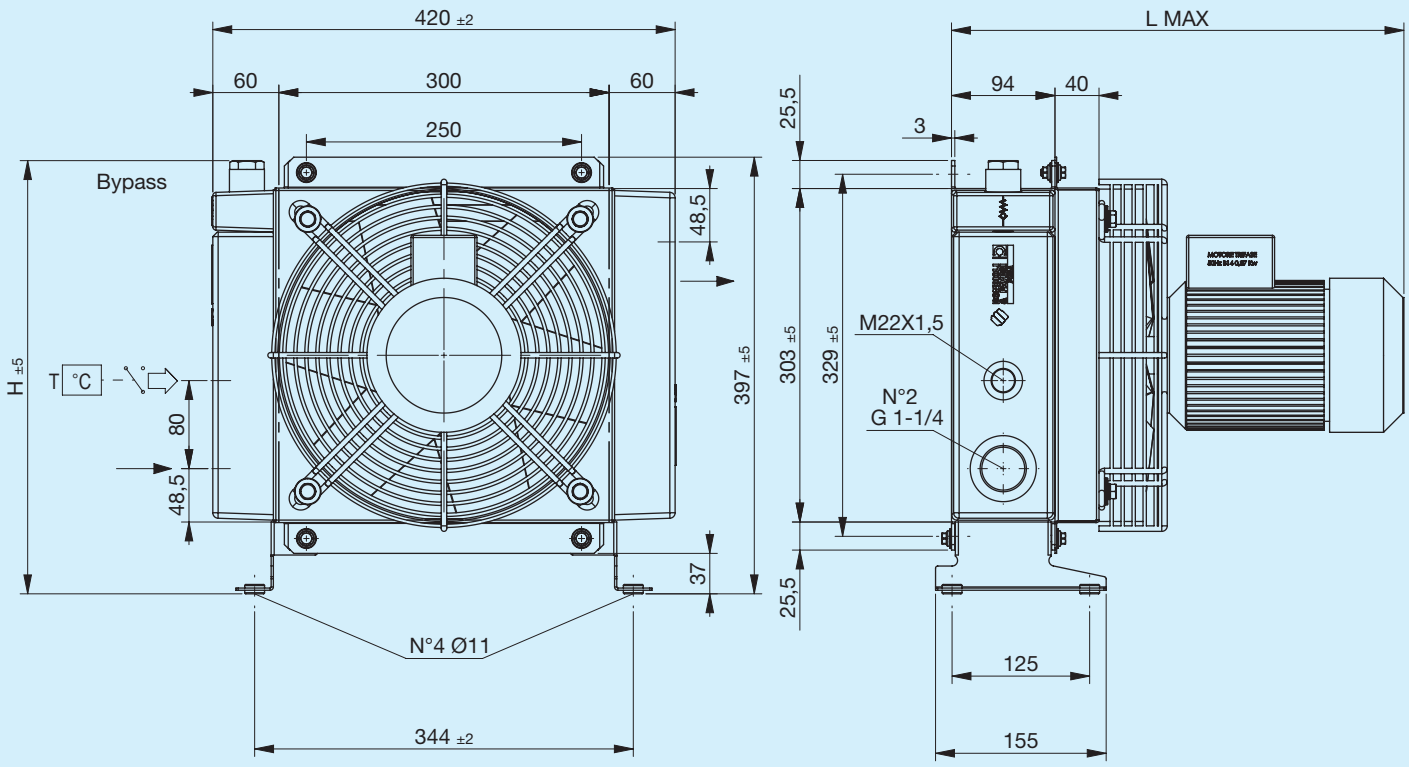

Piede di supporto non incluso (vedi Accessori)

Codice	Descrizione	ΦVentola	Potenza	Frequenza	Velocità	Protezione	L Max	H	Massa	Capacità
		mm	W	Hz	min-¹	IP	mm	mm	Kg	l
FR633063141	**A35 1EA 220V-B14 bypass T15 V.T. 3 bar 60°C**	290	370	50	2790	65	411	394	18	4.8
FR633061041	**A35 1EA 220V-B14 bypass T15 VNR 4.5 bar**	290	370	50	2790	65	411	378	18	4.8
FR633063151	**A35 1EA 380V-B14 bypass T15 V.T. 3 bar 60°C**	290	370	50	2790	65	411	394	18	4.8
FR633063152	**A35 1ES 380V-B14 bypass T15 V.T. 3 bar 60°C**	290	370	50	2790	65	411	394	18	4.8
FR633061051	**A35 1EA 380V-B14 bypass T15 VNR 4.5 bar**	290	370	50	2790	65	411	378	18	4.8
FR633061052	**A35 1ES 380V-B14 bypass T15 VNR 4.5 bar**	290	370	50	2790	65	411	378	18	4.8
FR633060041	**A35 1EA 220V-B14**	290	370	50	2790	65	411	395	18	4.8
FR633060042	**A35 1ES 220V-B14**	290	370	50	2790	65	411	395	18	4.8
FR633060051	**A35 1EA 380V-B14**	290	370	50	2790	65	411	395	18	4.8
FR633060052	**A35 1ES 380V-B14**	290	370	50	2790	65	411	395	18	4.8

Potenza termica

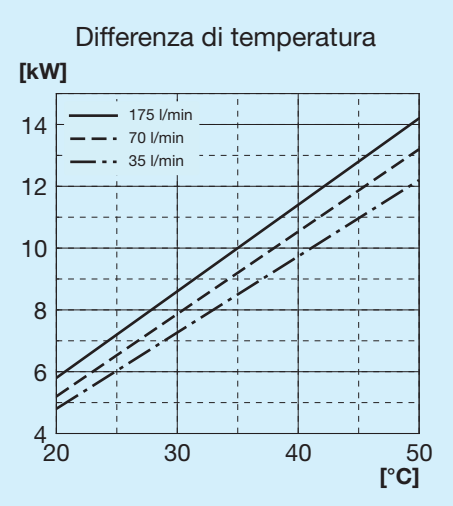

Perdita di carico passaggio radiatore

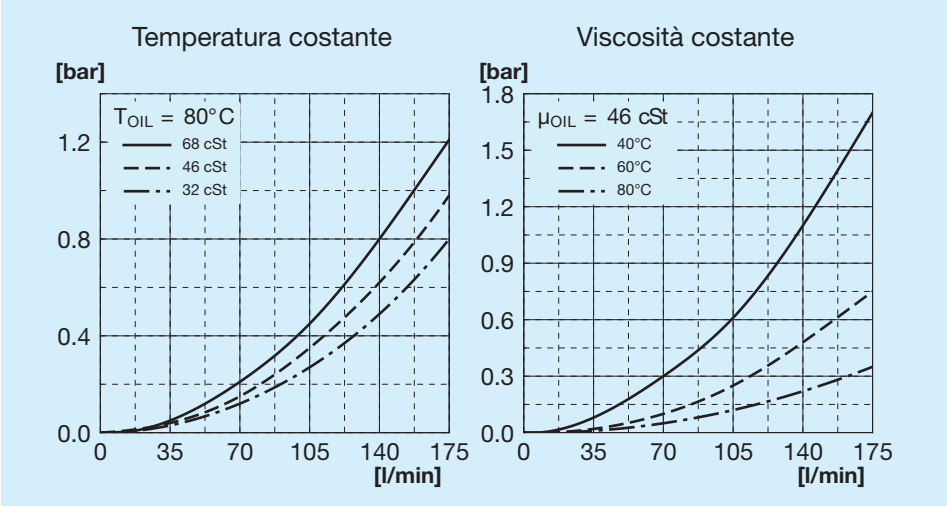

Perdita di carico passaggio bypass

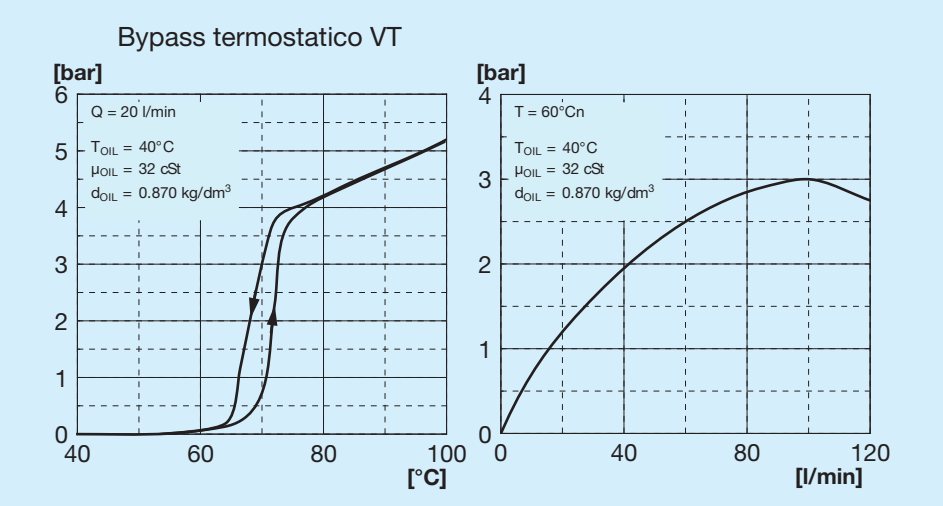

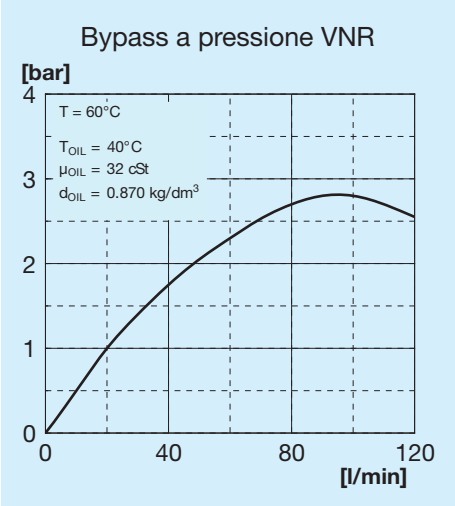

Valvole bypass

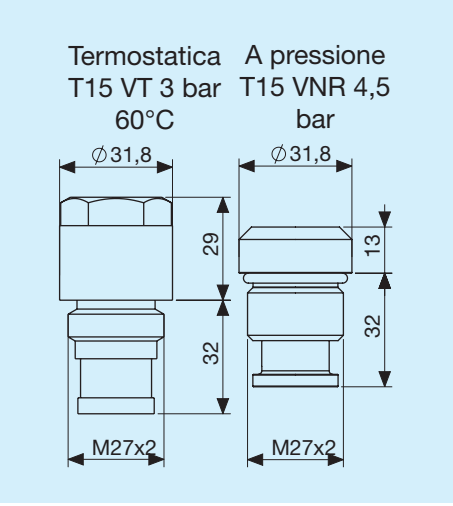

Legenda

A35	Tipo di scambiatore
1E	1 Elettroventola
A	Aspirante
S	Soffiante
230V B14	Tensione elettroventola
400V B14	Tensione elettroventola
T15 VT	Valvola bypass termostatica 3 bar 60°C
T15 VNR	Valvola bypass a pressione 4,5 bar

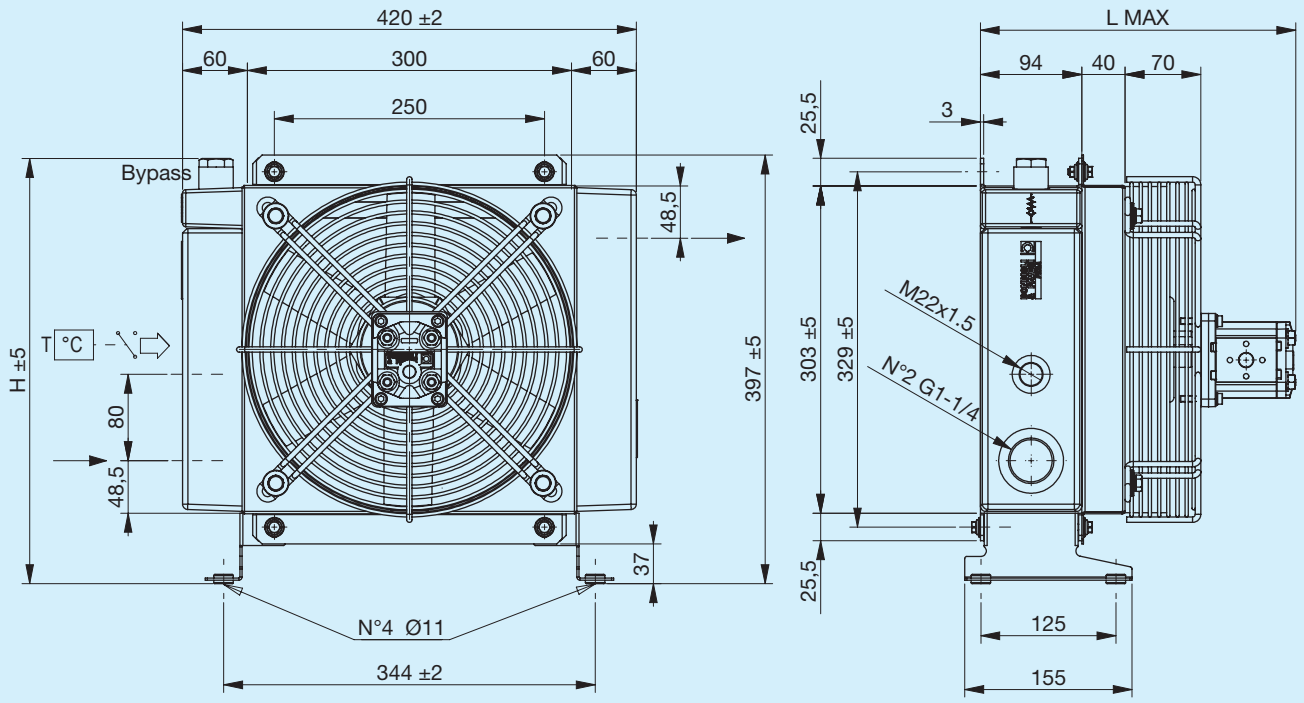

Piede di supporto non incluso (vedi Accessori)

Codice	Descrizione	ΦVentola mm	Cilindrata motore cm3/h	L Max mm	H mm	Massa Kg	Capacità l
FR634063113	**A35 IA MOT.IDR. GR1 bypass T15 V.T. 3 bar 60°C**	290	6	292	394	18	4.8
FR634063114	**A35 IS MOT.IDR. GR1 bypass T15 V.T. 3 bar 60°C**	290	6	292	394	18	4.8
FR634061013	**A35 IA MOT.IDR. GR1 bypass T15 VNR 4.5 bar**	290	6	292	378	18	4.8
FR634061014	**A35 IS MOT.IDR. GR1 bypass T15 VNR 4.5 bar**	290	6	292	378	18	4.8
FR634060013	**A35 IA MOT.IDR. GR1**	290	6	292	395	18	4.8
FR634060014	**A35 IS MOT.IDR. GR1**	290	6	292	395	18	4.8

Potenza termica

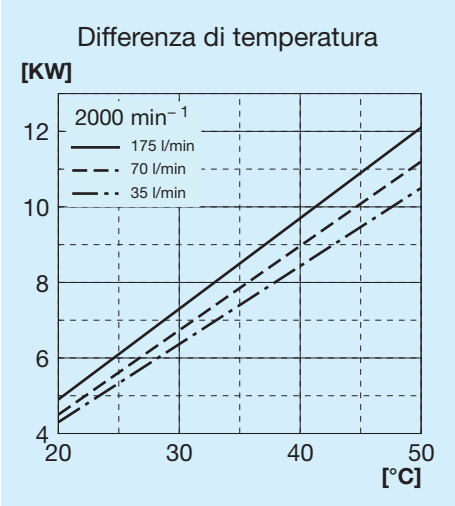

Perdita di carico passaggio radiatore

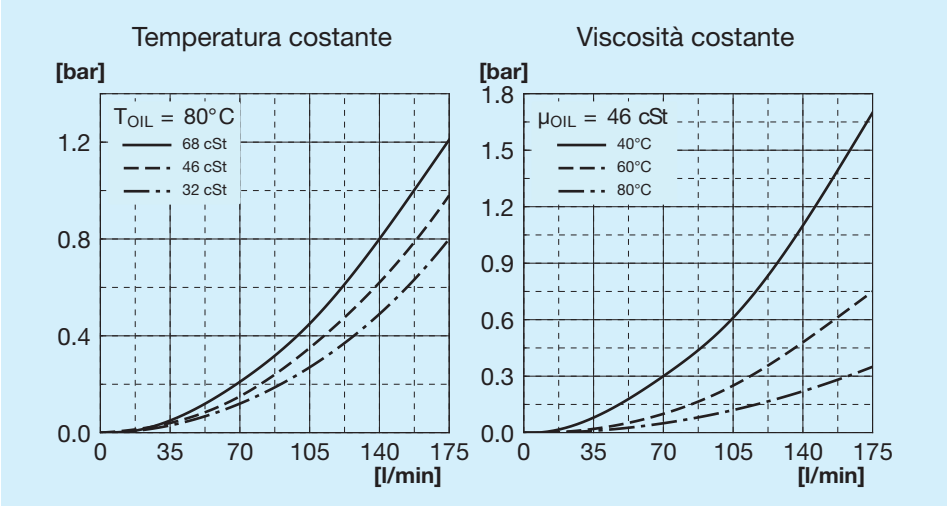

Perdita di carico passaggio bypass

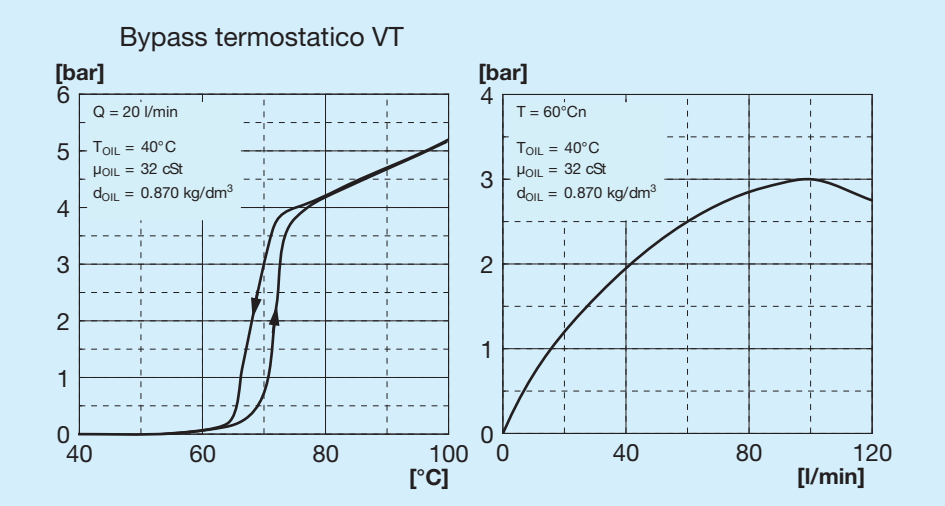

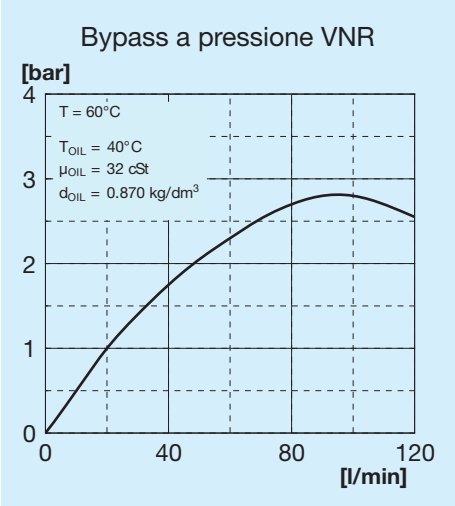

Valvole bypass

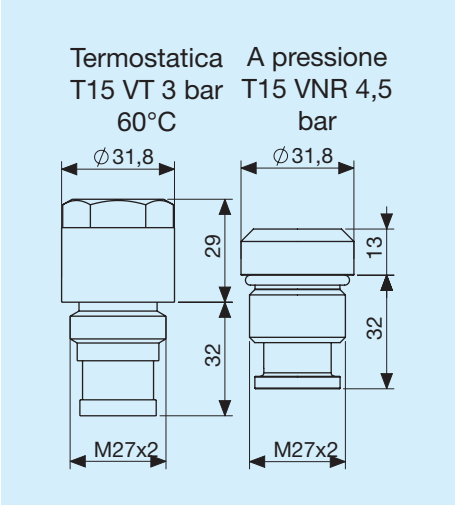

Legenda

A35	Tipo di scambiatore
IA	Idraulico Aspirante
IS	Idraulico Soffiante
PRED.	Con supporto motore
MOT. IDR.	Con motore a supporto integrato
GR1	Gruppo 1
GR2	Gruppo 2
T15 VT	Valvola bypass termostatica 3 bar 60°C
T15 VNR	Valvola bypass a pressione 4,5 bar

Piede di supporto sinistro

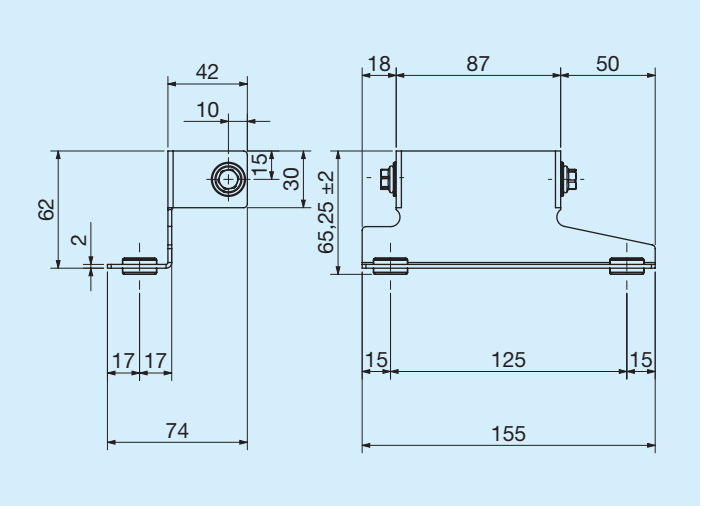

	Codice
Linkseitiger Stützfuß	FR290000023R

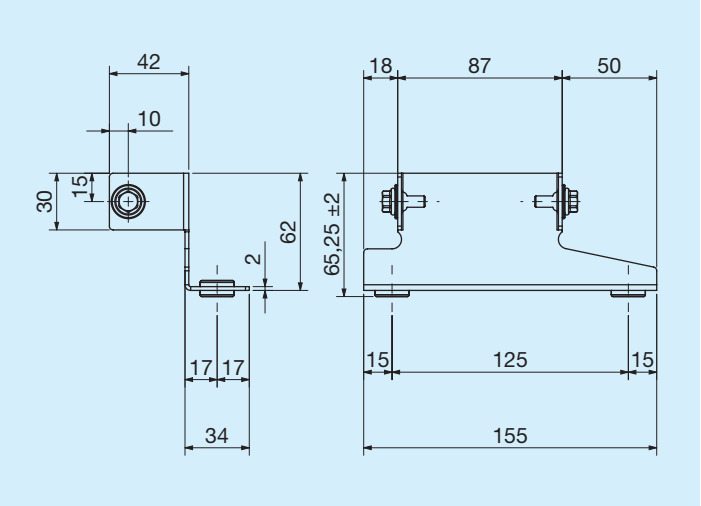

	Codice
Rechtsseitiger Stützfuß	FR290000024R

Termostati

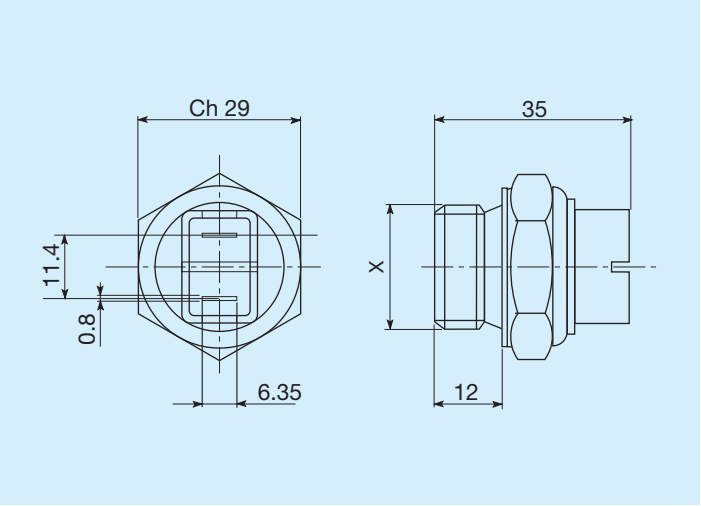

Temperature di intervento C°	Filettatura	Codice
45 - 35	M22 x 1,5	FR361104535R
60 - 50	M22 x 1,5	FR361106050R
80 - 70	M22 x 1,5	FR361108070R
82 - 68	M22 x 1,5	FR361108268R
85 - 76	M22 x 1,5	FR361108576R

Termostati protetti IP54

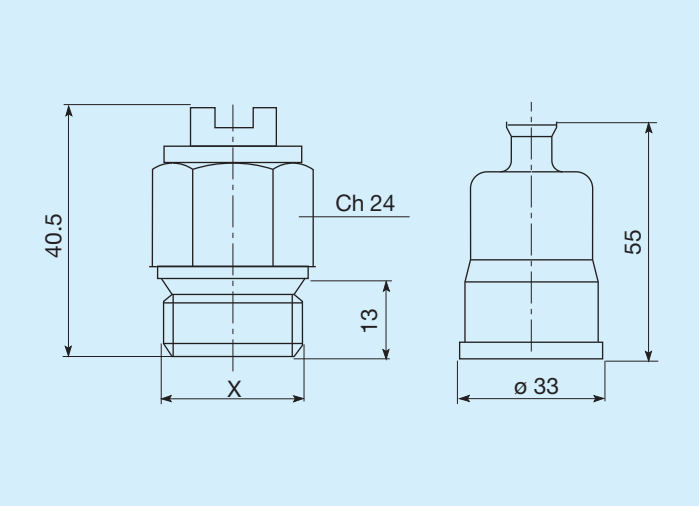

Temperature di intervento C°	Filettatura	Codice
45 - 35	M22 x 1,5	FR361124535R
50 - 40	M22 x 1,5	FR361125040R
60 - 50	M22 x 1,5	FR361126050R
70 - 60	M22 x 1,5	FR361127060R
80 -70	M22 x 1,5	FR361128070R

Termostati protetti IP65

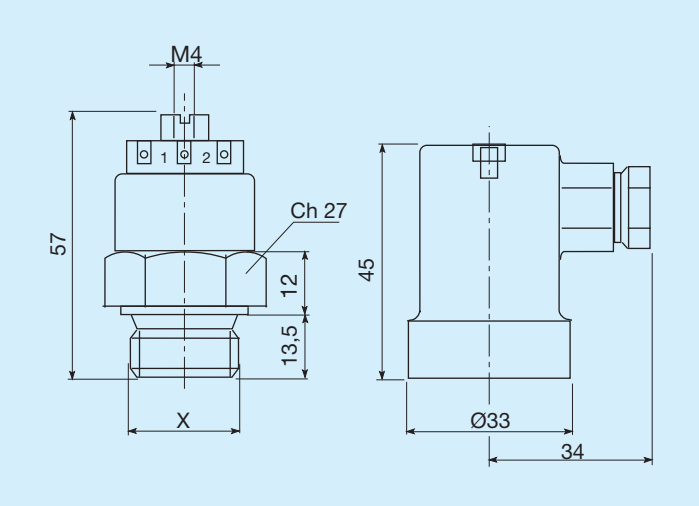

Temperature di intervento C°	Filettatura	Codice
45 - 35	M22 x 1,5	FR361154535R
47 - 36	M22 x 1,5	FR361155040R
60 - 50	M22 x 1,5	FR361176050R
80 - 70	M22 x 1,5	FR361158070R