A50

Avant toute utilisation, lire attentivement le document INSTRUCTIONS GÉNÉRALES D'UTILISATION DES ÉCHANGEURS DE CHALEUR

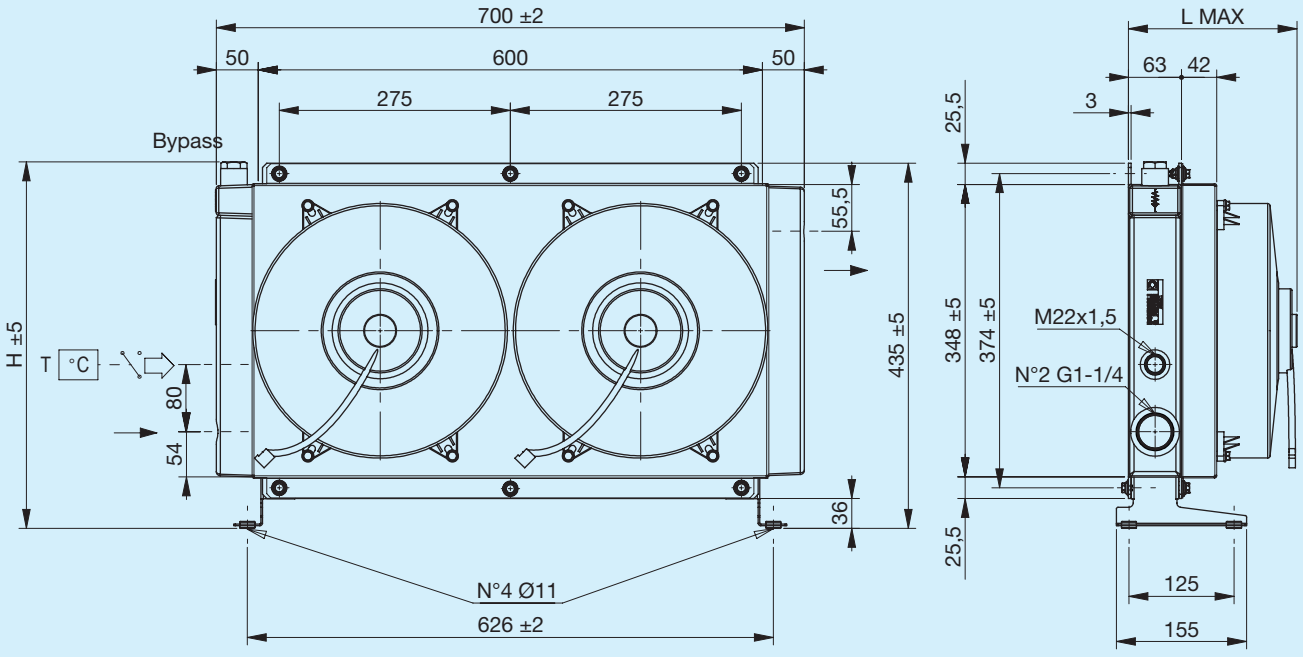

Pied de support non inclus (voir Accessoires)

Code	Description	ΦVentila-teur mm	Débit d'air m³/h	Tension V	Intensité A	L Max mm	H mm	Poids kg	Capacité l
FR633103105	**A50 2EAX 12 V bipasse T15 V.T. 3 bars 60°C**	2x280	2x2350	12	2x12.5	200	436	18	3.4
FR633103106	**A50 2ESX 12 V bipasse T15 V.T. 3 bars 60°C**	2x280	2x2350	12	2x12.5	200	436	18	3.4
FR633101005	**A50 2EAX 12 V bipasse T15 VNR 4,5 bars**	2x280	2x2350	12	2x12.5	200	420	18	3.4
FR633101006	**A50 2ESX 12 V bipasse T15 VNR 4,5 bars**	2x280	2x2350	12	2x12.5	200	420	18	3.4
FR633103115	**A50 2EAX 24 V bipasse T15 V.T. 3 bars 60°C**	2x280	2x2500	24	2x7.2	200	436	18	3.4
FR633103116	**A50 2ESX 24 V bipasse T15 V.T. 3 bars 60°C**	2x280	2x2500	24	2x7.2	200	436	18	3.4
FR633101015	**A50 2EAX 24 V bipasse T15 VNR 4,5 bars**	2x280	2x2500	24	2x7.2	200	420	18	3.4
FR633101016	**A50 2ESX 24 V bipasse T15 VNR 4,5 bars**	2x280	2x2500	24	2x7.2	200	420	18	3.4
FR633100003	**A50 2EAP 12 V**	2x280	2x1420	12	2X8.7	160	437	15.5	3.4
FR633100004	**A50 2ESP 12 V**	2x280	2x1420	12	2X8.7	160	437	15.5	3.4
FR633100005	**A50 2EAX 12 V**	2x280	2x2350	12	2X12.5	200	437	18	3.4
FR633100006	**A50 2ESX 12 V**	2x280	2x2350	12	2X12.5	200	437	18	3.4
FR633100013	**A50 2EAP 24 V**	2x280	2x1600	24	2X4.7	160	437	15.5	3.4
FR633100014	**A50 2ESP 24 V**	2x280	2x1600	24	2X4.7	160	437	15.5	3.4
FR633100015	**A50 2EAX 24 V**	2x280	2x2500	24	2X7.2	200	437	18	3.4
FR633100016	**A50 2ESX 24 V**	2x280	2x2500	24	2X7.2	200	437	18	3.4

Puissance thermique

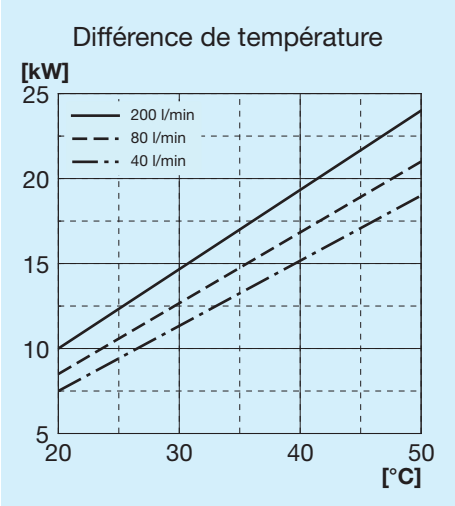

Perte de charge au passage du radiateur

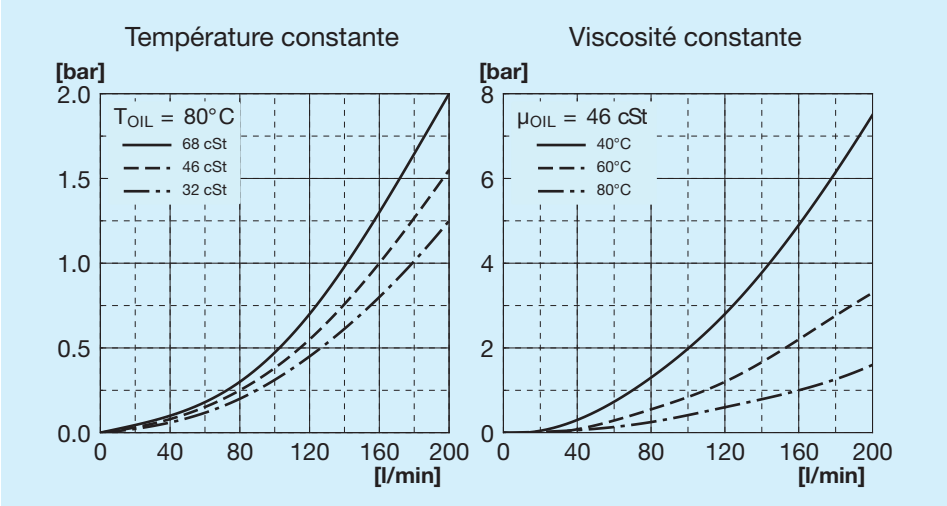

Perte de charge au passage du bipasse

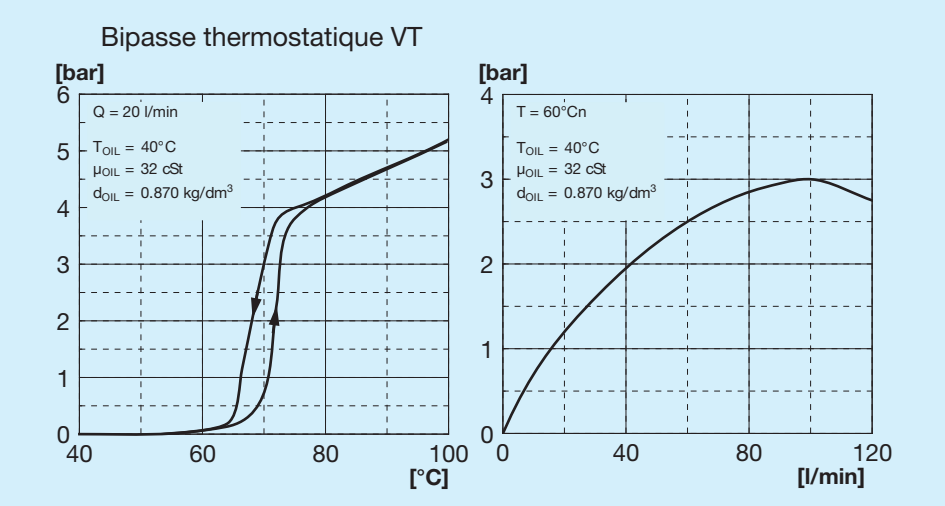

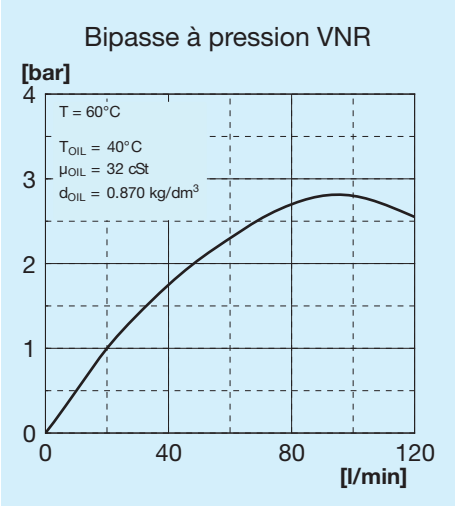

Vannes de bipasse

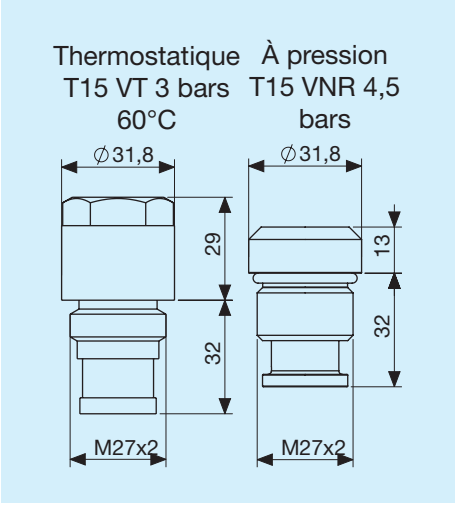

Légende

A50	Type d'échangeur
2E	2 électroventilateurs
A	Aspirant
S	Soufflant
AP	Aspirant de grande puissance
SP	Soufflant de grande puissance
AX	Aspirant de très grande puissance
SX	Soufflant de très grande puissance
12 V	Tension de l'électroventilateur
24 V	Tension de l'électroventilateur
T15 VT	Vanne de bipasse thermostatique 3 bars 60°C
T15 VNR	Vanne de bipasse à pression 4,5 bars

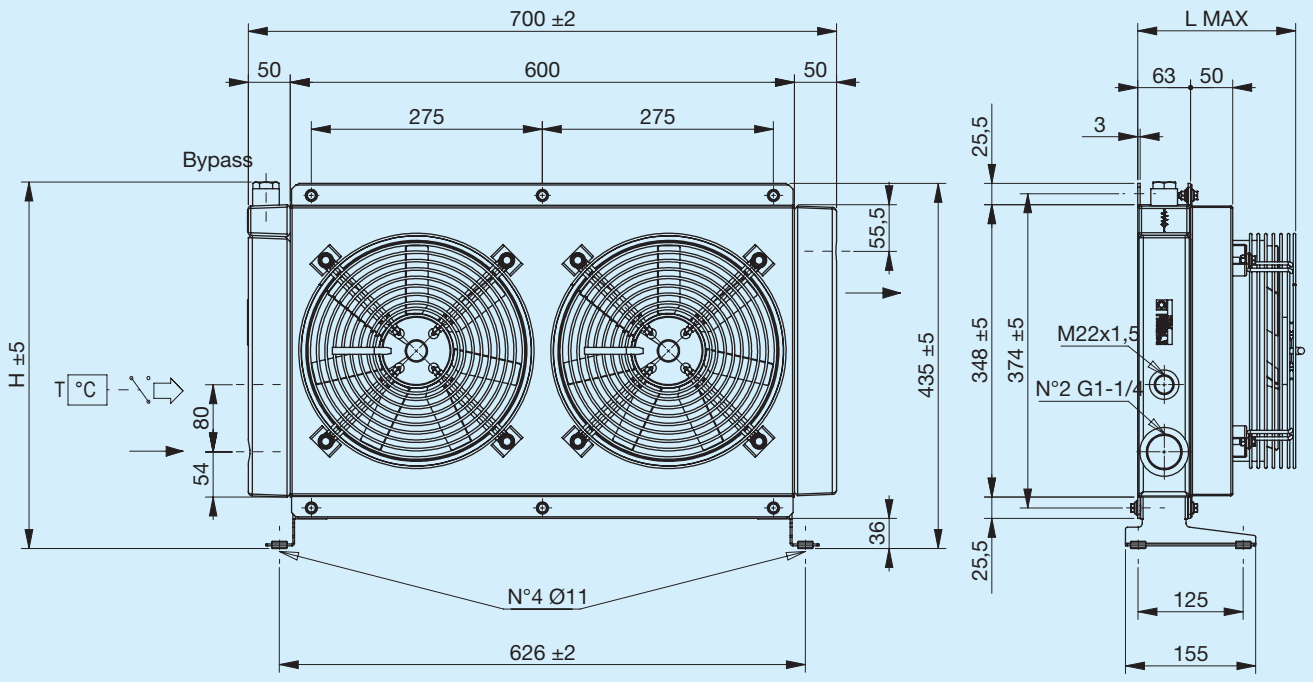

Pied de support non inclus (voir Accessoires)

Code	Description	ΦVentilateur mm	Puissance W	Fréquence Hz	Vitesse min-¹	Protection IP	L Max mm	H mm	Poids kg	Capacité l
FR633103131	**A50 2EA 230 V bipasse T15 V.T. 3 bars 60°C**	2x250	150	50 60	2450 2600	44	188	436	18	3.4
FR633103132	**A50 2ES 230 V bipasse T15 V.T. 3 bars 60°C**	2x250	150	50 60	2450 2600	44	188	436	18	3.4
FR633101031	**A50 2EA 230 V bipasse T15 VNR 4,5 bars**	2x250	150	50 60	2450 2600	44	188	420	18	3.4
FR633101032	**A50 2ES 230 V bipasse T15 VNR 4,5 bars**	2x250	150	50 60	2450 2600	44	188	420	18	3.4
FR633103121	**A50 2EA 400 V bipasse T15 V.T. 3 bars 60°C**	2x250	140	50 60	2500 2650	44	188	436	18	3.4
FR633103122	**A50 2ES 400 V bipasse T15 V.T. 3 bars 60°C**	2x250	140	50 60	2500 2650	44	188	436	18	3.4
FR633101021	**A50 2EA 400 V bipasse T15 VNR 4,5 bars**	2x250	140	50 60	2500 2650	44	188	420	18	3.4
FR633101022	**A50 2ES 400 V bipasse T15 VNR 4,5 bars**	2x250	140	50 60	2500 2650	44	188	420	18	3.4
FR633100031	**A50 2EA 230 V**	2x250	150	50 60	2450 2600	44	188	437	18	3.4
FR633100032	**A50 2ES 230 V**	2x250	150	50 60	2450 2600	44	188	437	18	3.4
FR633100021	**A50 2EA 400 V**	2x250	140	50 60	2500 2650	44	188	437	18	3.4
FR633100022	**A50 2ES 400 V**	2x250	140	50 60	2500 2650	44	188	437	18	3.4

Puissance thermique

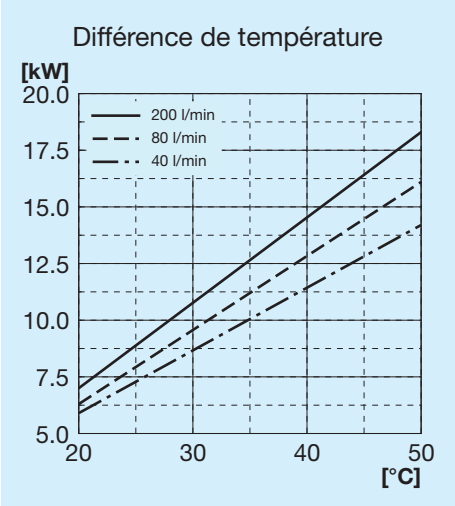

Perte de charge au passage du radiateur

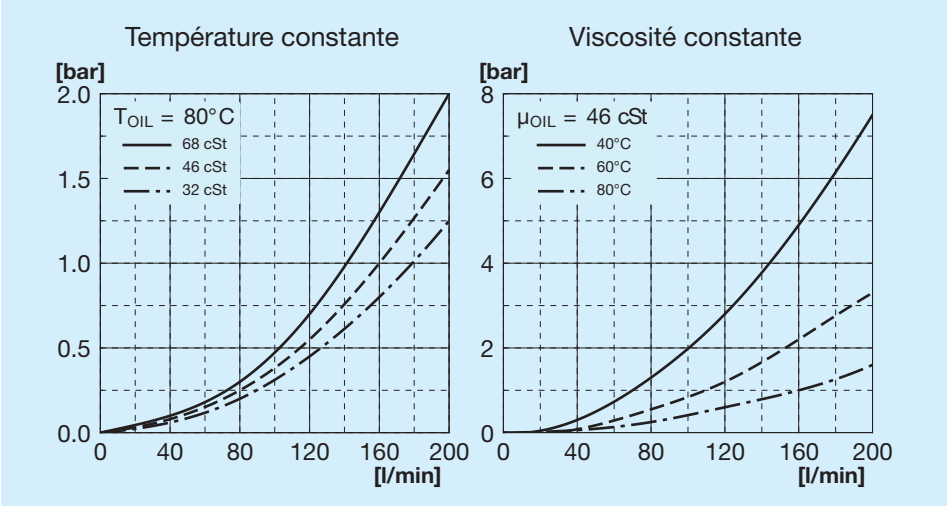

Perte de charge au passage du bipasse

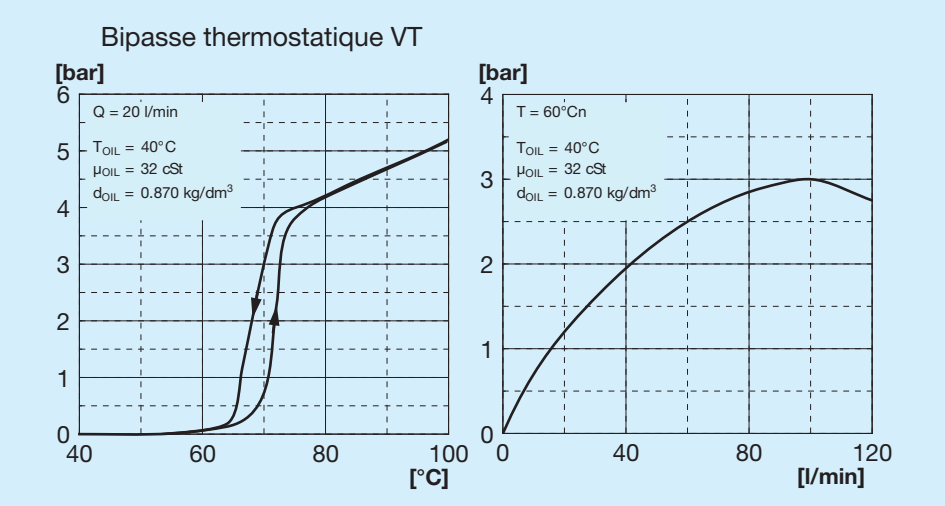

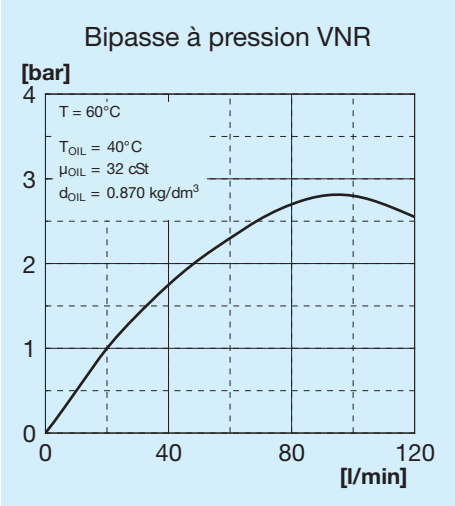

Vannes de bipasse

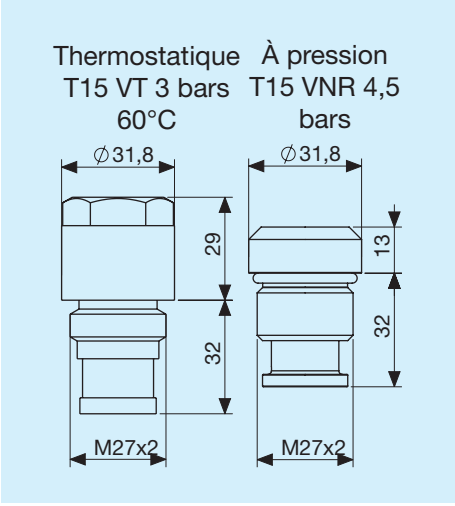

Légende

A50	Type d'échangeur
2E	2 électroventilateurs
A	Aspirant
S	Soufflant
230 V	Tension de l'électroventilateur
400 V	Tension de l'électroventilateur
T15 VT	Vanne de bipasse thermostatique 3 bars 60°C
T15 VNR	Vanne de bipasse à pression 4,5 bars

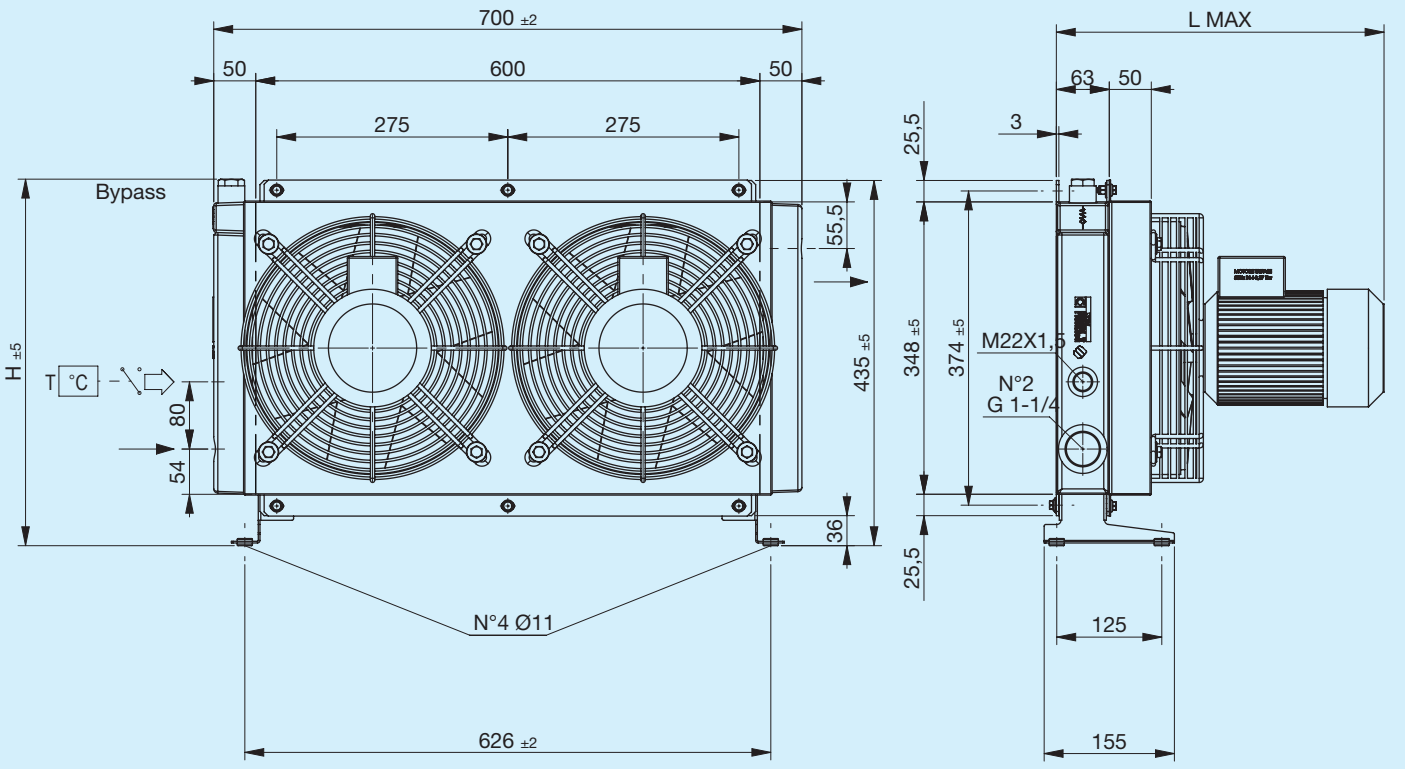

Pied de support non inclus (voir Accessoires)

Code	Description	ΦVentilateur mm	Puissance W	Fréquence Hz	Vitesse min-¹	Protection IP	L Max mm	H mm	Poids kg	Capacité l
FR633103141	**A50 2EA 230 V-B14 bipasse T15 V.T. 3 bars 60°C**	2x290	370	50	2790	65	390	436	27	3.4
FR633103142	**A50 2EA 230 V-B14 bipasse T15 V.T. 3 bars 60°C**	2x290	370	50	2790	65	390	436	27	3.4
FR633101041	**A50 2EA 230 V-B14 bipasse T15 VNR 4,5 bars**	2x290	370	50	2790	65	390	420	27	3.4
FR633101042	**A50 2EA 230 V-B14 bipasse T15 VNR 4,5 bars**	2x290	370	50	2790	65	390	420	27	3.4
FR633103151	**A50 2EA 400 V-B14 bipasse T15 V.T. 3 bars 60°C**	2x290	370	50	2790	65	390	436	27	3.4
FR633103152	**A50 2ES 400 V-B14 bipasse T15 V.T. 3 bars 60°C**	2x290	370	50	2790	65	390	436	27	3.4
FR633101051	**A50 2EA 400 V-B14 bipasse T15 VNR 4,5 bars**	2x290	370	50	2790	65	390	420	27	3.4
FR633101052	**A50 2ES 400 V-B14 bipasse T15 VNR 4,5 bars**	2x290	370	50	2790	65	390	420	27	3.4
FR633100041	**A50 2EA 230 V-B14**	2x290	370	50	2790	65	390	437	27	3.4
FR633100042	**A50 2ES 230 V-B14**	2x290	370	50	2790	65	390	437	27	3.4
FR633100051	**A50 2EA 400 V-B14**	2x290	370	50	2790	65	390	437	27	3.4
FR633100052	**A50 2ES 400 V-B14**	2x290	370	50	2790	65	390	437	27	3.4

BONDIOLI & PAVESI FIRA

Puissance thermique

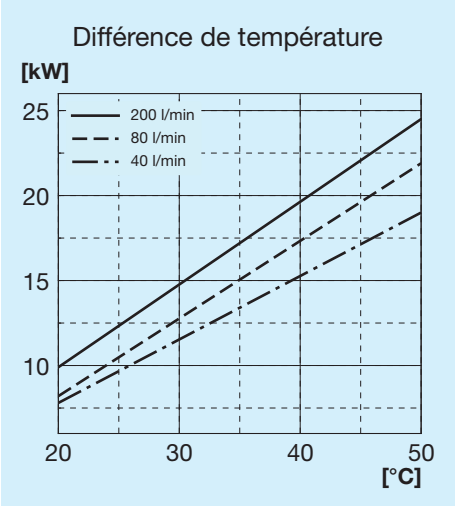

Perte de charge au passage du radiateur

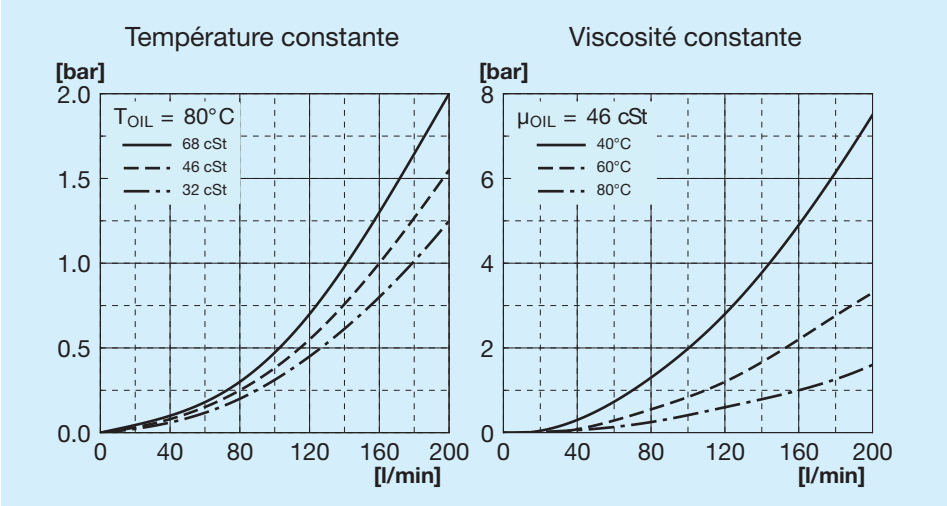

Perte de charge au passage du bipasse

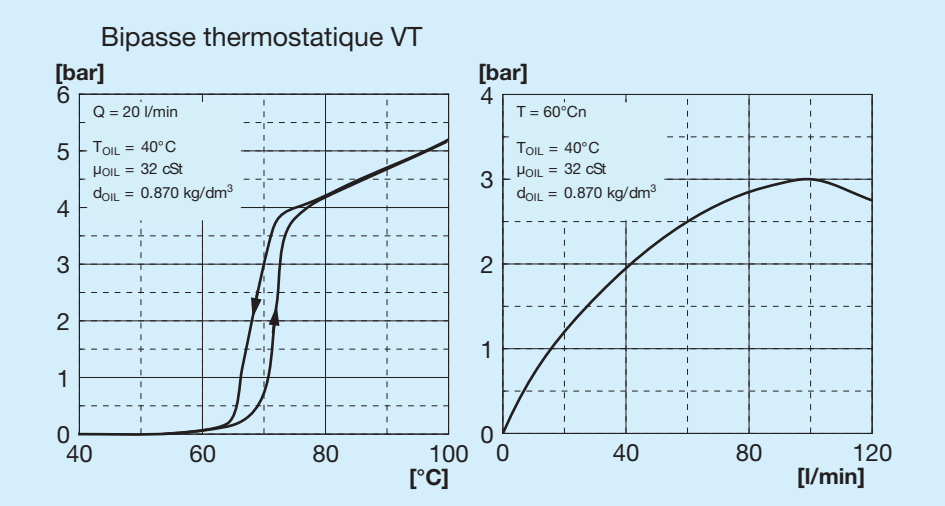

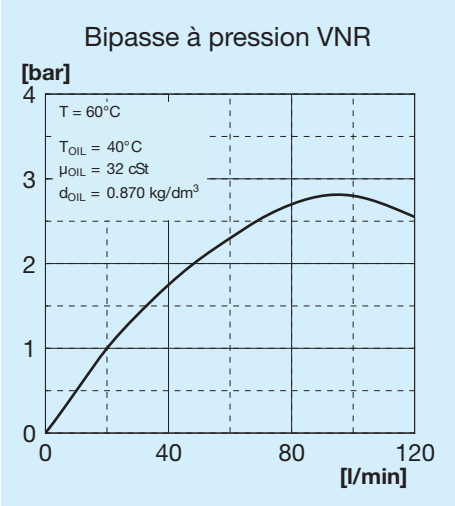

Vannes de bipasse

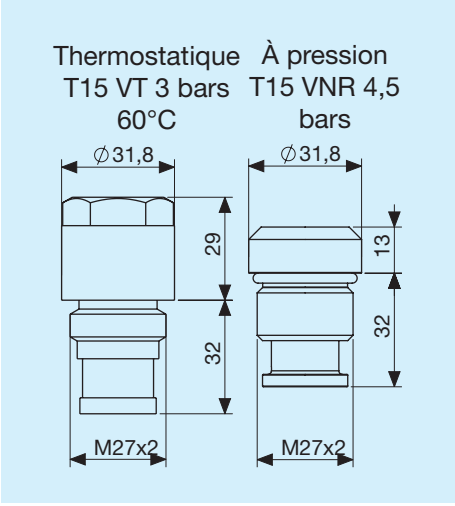

Légende

A50	Type d'échangeur
2E	2 électroventilateurs
A	Aspirant
S	Soufflant
230 V B14	Tension de l'électroventilateur
400 V B14	Tension de l'électroventilateur
T15 VT	Vanne de bipasse thermostatique 3 bars 60°C
T15 VNR	Vanne de bipasse à pression 4,5 bars

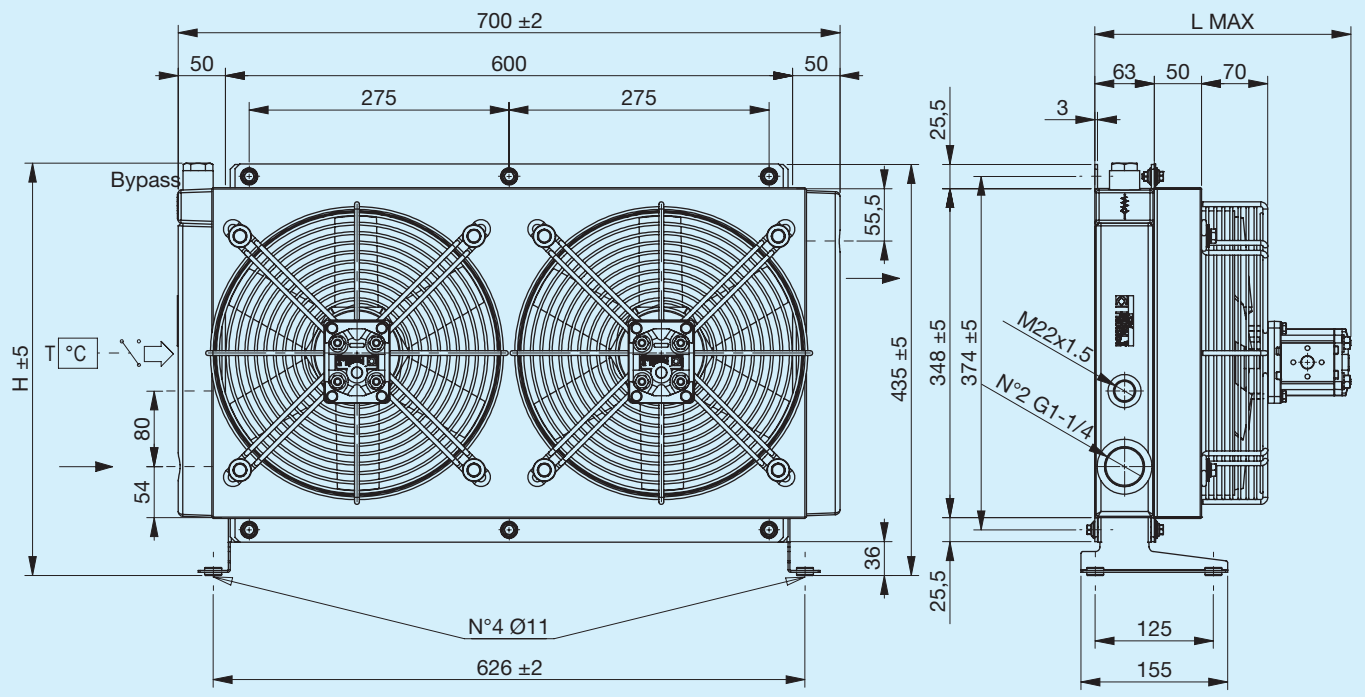

Pied de support non inclus (voir Accessoires)

Code	Description	ΦVentilateur mm	Cylindrée du moteur cm3	L Max mm	H mm	Poids kg	Capacité l
FR634103113	**A50 IA MOT.HYDRO. GR1 bipasse T15 V.T. 3 bar 60°C**	2x290	6	271	436	21	3.4
FR634103114	**A50 IS MOT.HYDRO. GR1 bipasse T15 V.T. 3 bar 60°C**	2x290	6	271	436	21	3.4
FR634101013	**A50 IA MOT.HYDRO. GR1 bipasse T15 VNR 4.5 bar**	2x290	6	271	420	21	3.4
FR634101014	**A50 IS MOT.HYDRO. GR1 bipasse T15 VNR 4.5 bar**	2x290	6	271	420	21	3.4
FR634100013	**A50 IA MOT.HYDRO. GR1**	2x290	6	271	437	21	3.4
FR634100014	**A50 IS MOT.HYDRO. GR1**	2x290	6	271	437	21	3.4

Puissance thermique

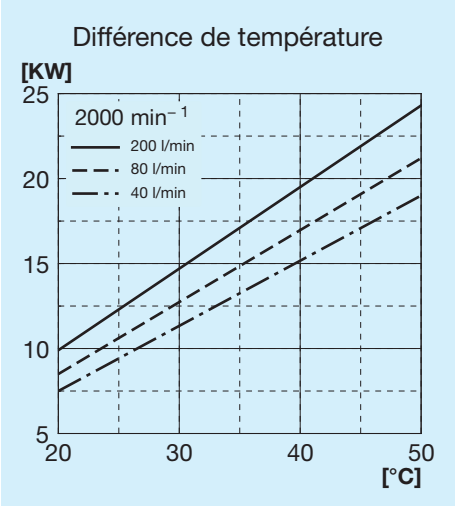

Perte de charge au passage du radiateur

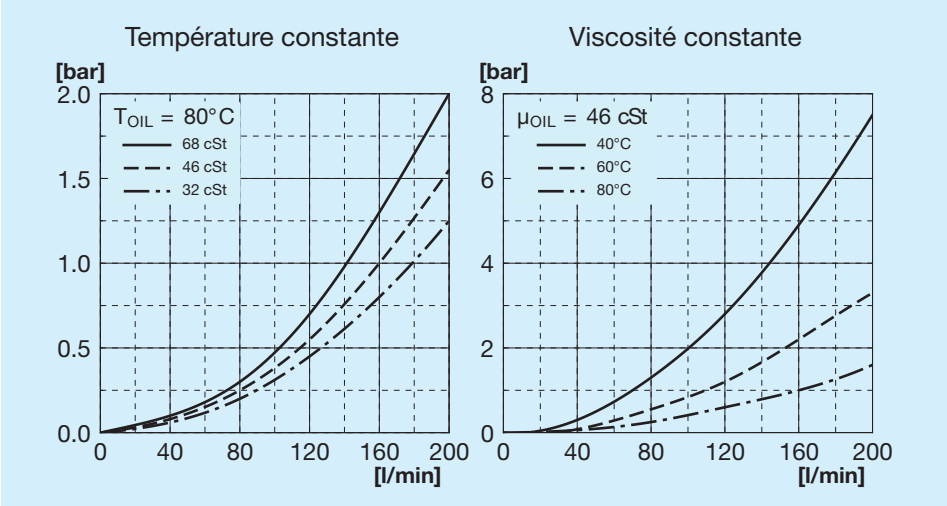

Perte de charge au passage du bipasse

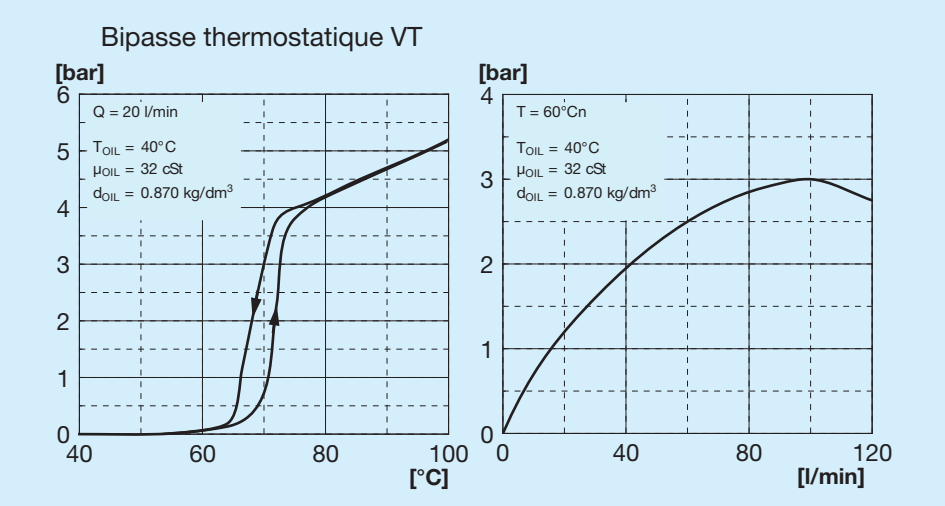

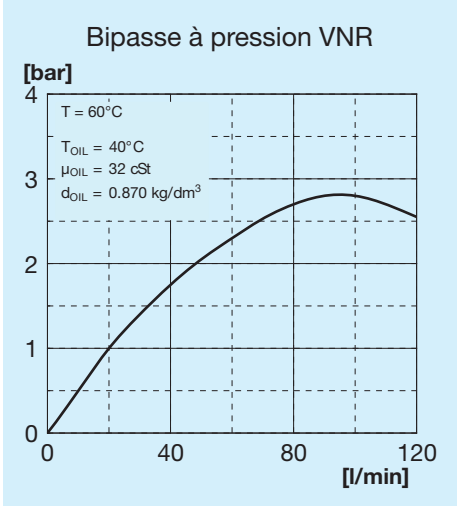

Vannes de bipasse

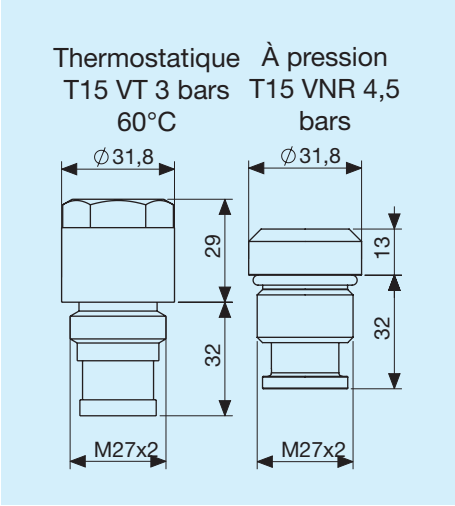

Légende

A50	Type d'échangeur
IA	Hydraulique Aspirant
IS	Hydraulique Soufflant
PRÉDISPOSITION	Avec support moteur
MOT.HYDRO.	Avec moteur à support intégré
GR1	Groupe 1
GR2	Groupe 2
T15 VT	Vanne de bipasse thermostatique 3 bars 60°C
T15 VNR	Vanne de bipasse à pression 4,5 bars

Pied de support gauche

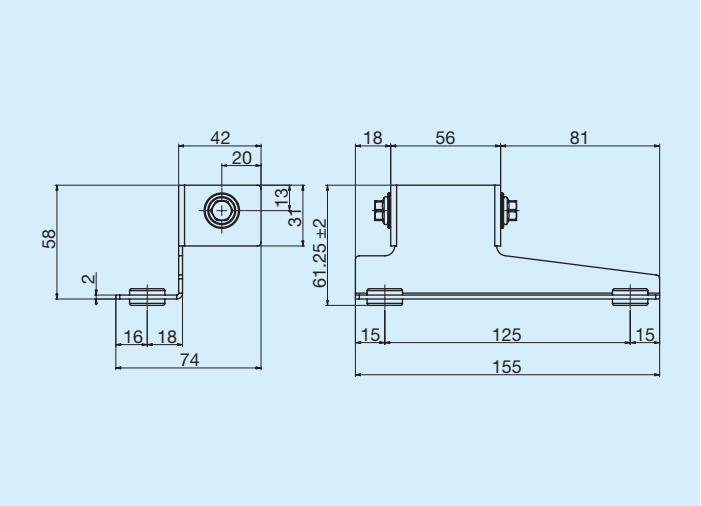

	Code
Pied de support gauche	FR290000011R

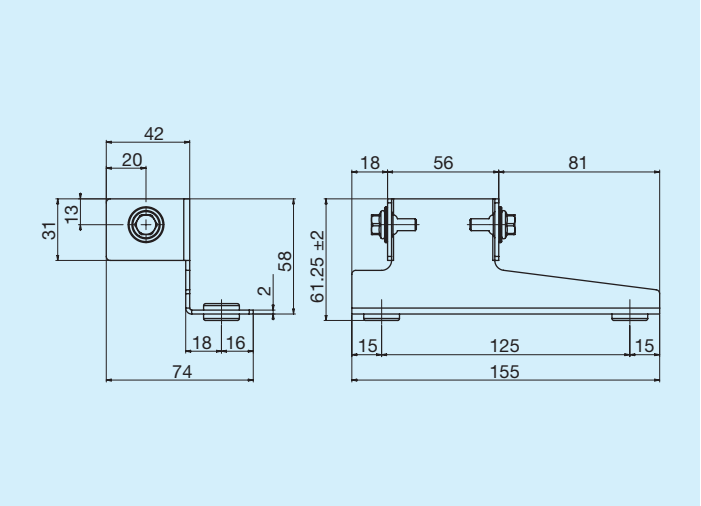

	Code
Pied de support droit	FR290000012R

Thermostats

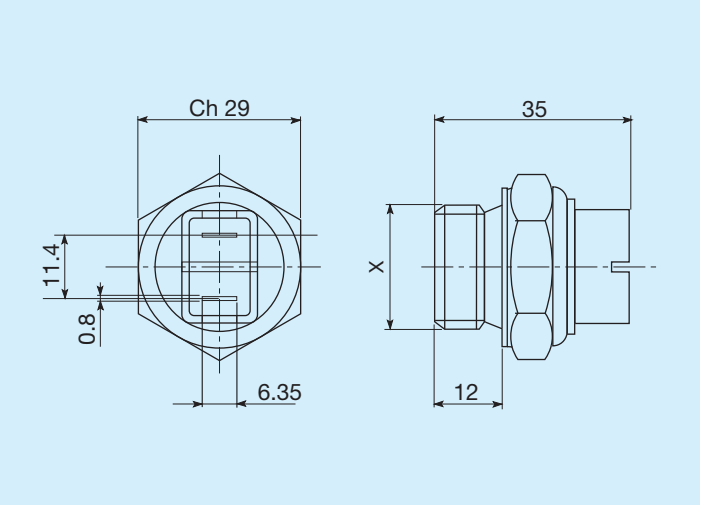

Températures d'intervention C°	Filetage	Code
45 - 35	M22x1,5	FR361104535R
60 - 50	M22x1,5	FR361106050R
80 - 70	M22x1,5	FR361108070R
82 - 68	M22x1,5	FR361108268R
85 - 76	M22x1,5	FR361108576R

Thermostats protégés IP54

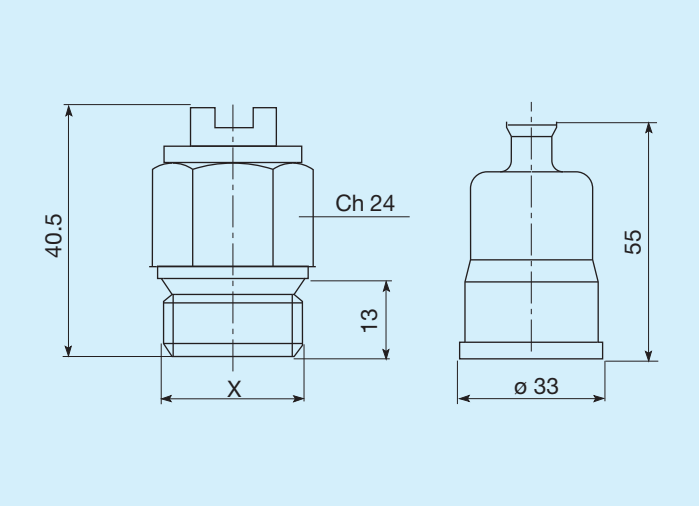

Températures d'intervention C°	Filetage	Code
45 - 35	M22x1,5	FR361124535R
50 - 40	M22x1,5	FR361125040R
60 - 50	M22x1,5	FR361126050R
70 - 60	M22x1,5	FR361127060R
80 -70	M22x1,5	FR361128070R

Thermostats protégés IP65

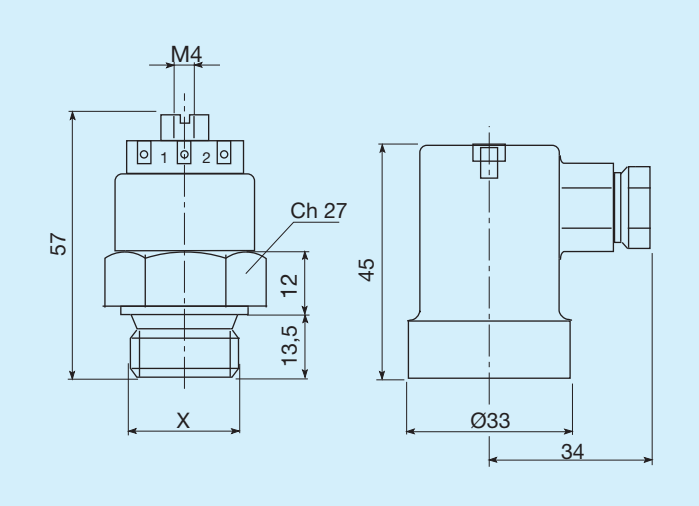

Températures d'intervention C°	Filetage	Code
45 - 35	M22x1,5	FR361154535R
47 - 36	M22x1,5	FR361155040R
60 - 50	M22x1,5	FR361176050R
80 - 70	M22x1,5	FR361158070R