A56

Bevor Sie mit der Benutzung beginnen, lesen Sie bitte das Dokument ALLGEMEINE GEBRAUCHSANWEISUNGEN FÜR WÄRMETAUSCHER sorgfältig durch

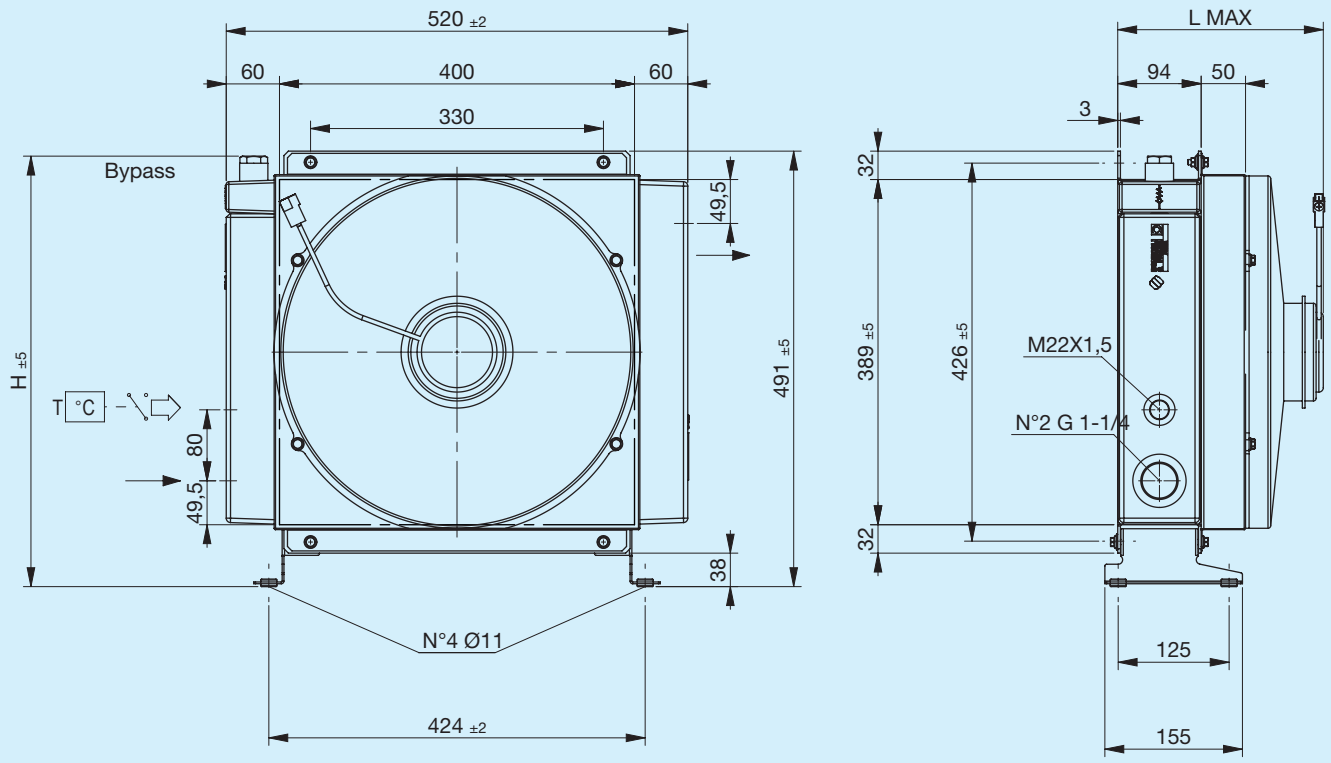

Stützfuß nicht inbegriffen (siehe Zubehör)

Code	Beschreibung	Ø Ventilator mm	Luftdurchsatz m³/h	Spannung V	Stromstärke A	Max. L mm	H mm	Gewicht kg	Kapazität l
FR633223105	**A56 1EAX 12V Bypass T15 V.T. 3 bar 60°C**	385	2850	12	19,7	235	485	16.5	7.5
FR633223106	**A56 1ESX 12V Bypass T15 V.T. 3 bar 60°C**	385	3070	12	18,7	235	485	16.5	7.5
FR633221005	**A56 1EAX 12V Bypass T15 VNR 4.5 bar**	385	2850	12	19,7	235	469	16.5	7.5
FR633221006	**A56 1ESX 12V Bypass T15 VNR 4.5 bar**	385	3070	12	18,7	235	469	16.5	7.5
FR633223115	**A56 1EAX 24V Bypass T15 V.T. 3 bar 60°C**	385	3070	24	10	235	485	16.5	7.5
FR633223116	**A56 1ESX 24V Bypass T15 V.T. 3 bar 60°C**	385	3180	24	9,4	235	485	16.5	7.5
FR633221015	**A56 1EAX 24V Bypass T15 VNR 4.5 bar**	385	3070	24	10	235	469	16.5	7.5
FR633221016	**A56 1ESX 24V Bypass T15 VNR 4.5 bar**	385	3180	24	9,4	235	469	16.5	7.5
FR633220003	**A56 1EAP 12V**	385	1260	12	7,4	200	492	15.5	7.5
FR633220004	**A56 1ESP 12V**	385	1280	12	7	200	492	15.5	7.5
FR633220005	**A56 1EAX 12V**	385	2850	12	19,7	235	492	16.5	7.5
FR633220006	**A56 1ESX 12V**	385	3070	12	18,7	235	492	16.5	7.5
FR633220013	**A56 1EAP 24V**	385	1410	24	4,2	200	492	15.5	7.5
FR633220014	**A56 1ESP 24V**	385	1380	24	3,9	200	492	15.5	7.5
FR633220015	**A56 1EAX 24V**	385	3070	24	10	235	492	16.5	7.5
FR633220016	**A56 1ESX 24V**	385	3180	24	9,4	235	492	16.5	7.5

Typische Kurven

Kühlleistung

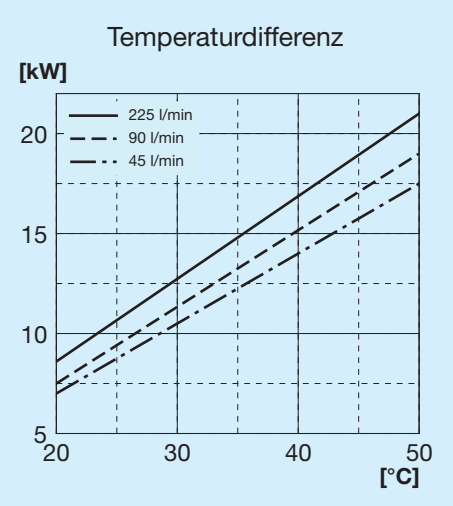

Druckgefälle Kühler

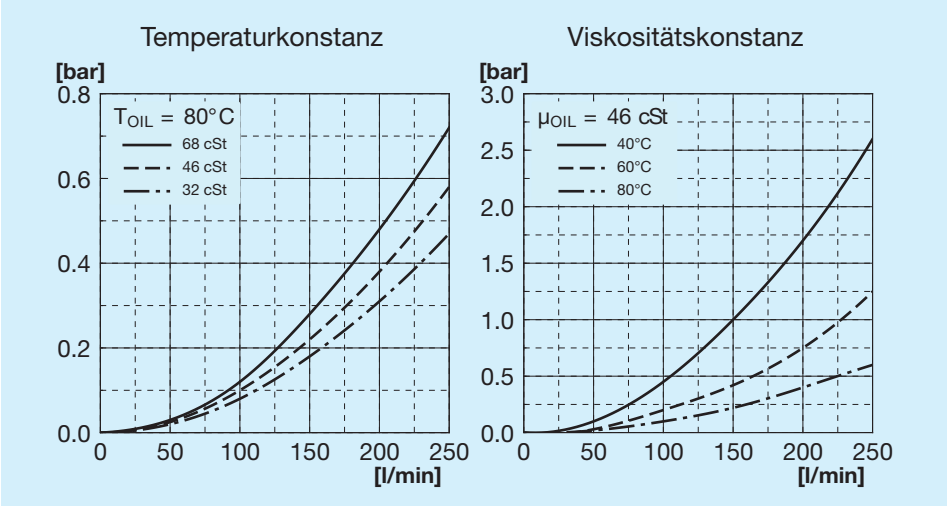

Druckgefälle Bypass

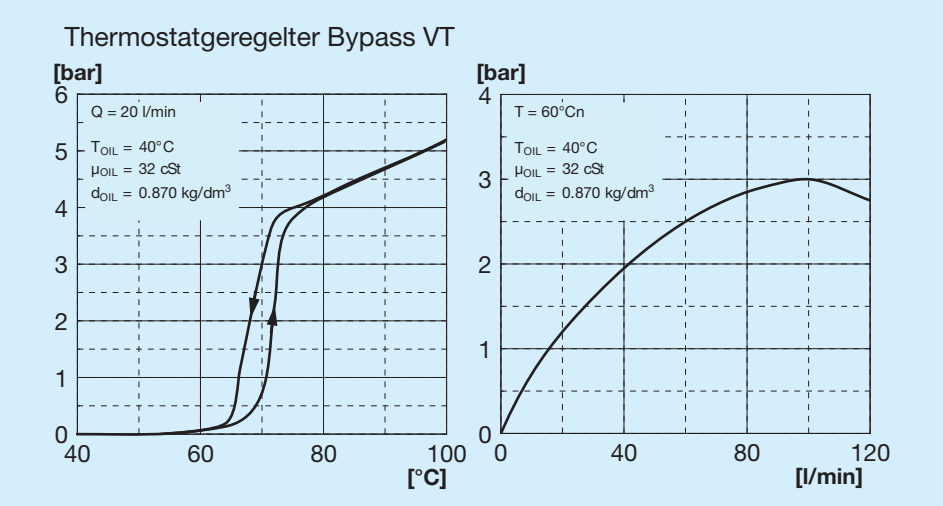

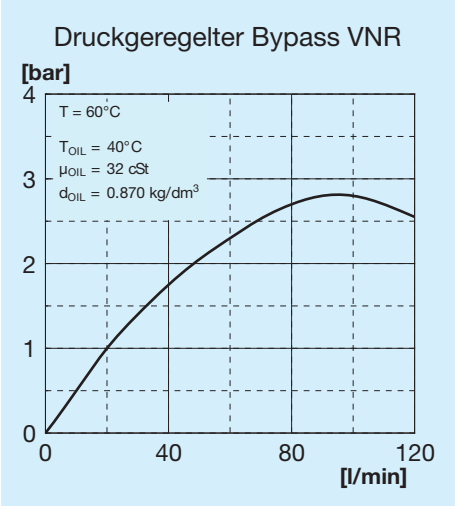

Bypass-Ventile

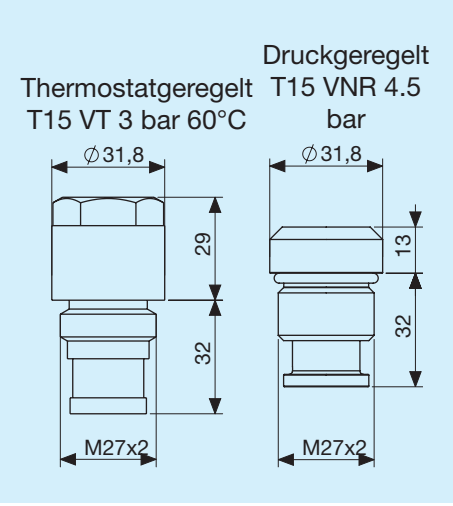

Zeichenerklärung

A56	Tauschertyp
1E	1 Elektrolüfter
A	Ansaugung
S	Gebläse
AP	Verstärkte Ansaugung
SP	Verstärktes Gebläse
AX	Verstärkte Ansaugung
SX	Verstärktes Gebläse
12 V	Spannung für Elektrolüfter
24 V	Spannung für Elektrolüfter
T15 VT	Thermostatgeregeltes Bypass-Ventil 3 bar 60°C
T15 VNR	Druckgeregeltes Bypass-Ventil 4.5 bar

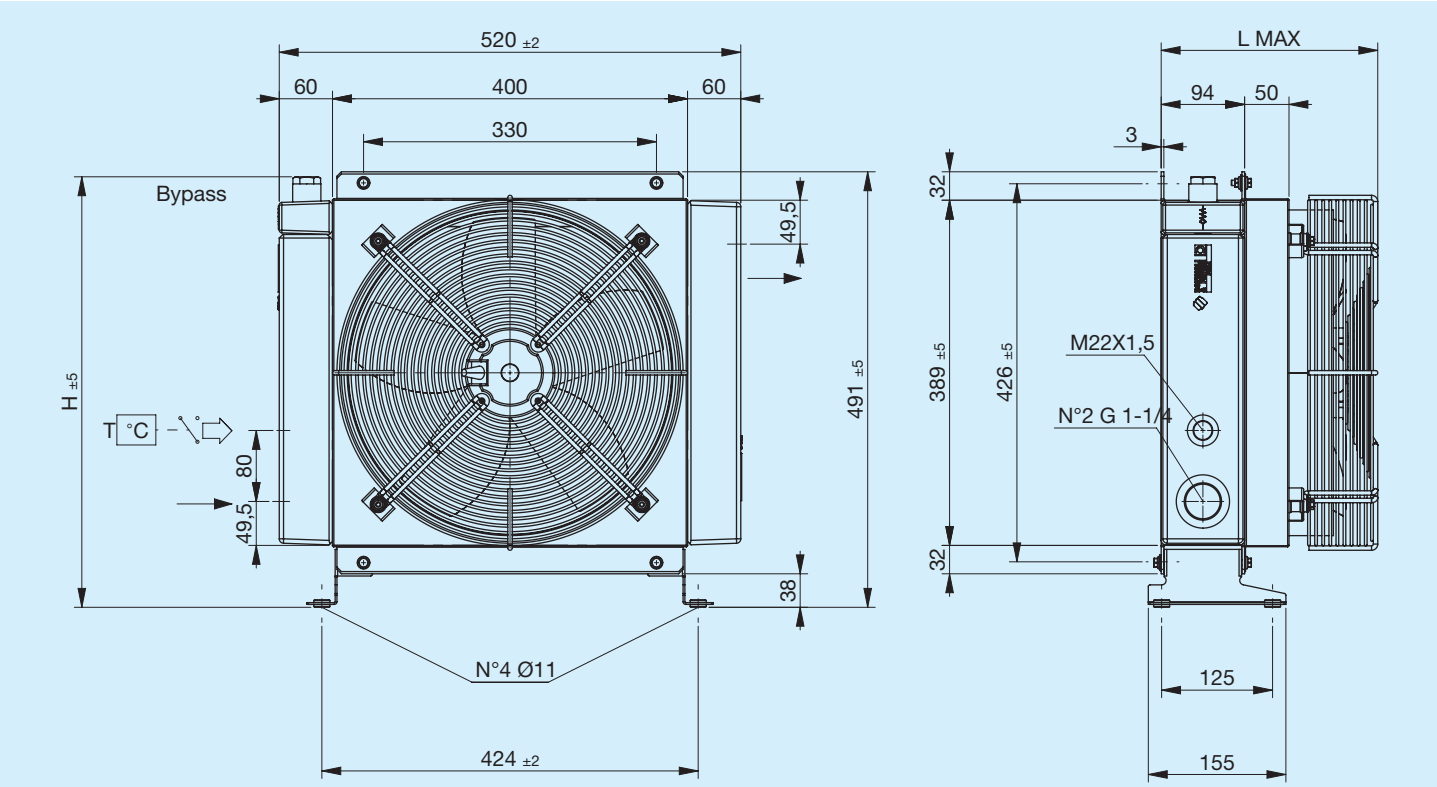

Stützfuß nicht inbegriffen (siehe Zubehör)

Code	Beschreibung	Ø Venti-lator	Leistung	Frequenz	Drehzahl	Schutz	Max. L	H	Gewicht	Kapazität
		mm	**W**	**Hz**	**min-¹**	**IP**	**mm**	**mm**	**kg**	**l**
FR633223131	**A56 1EA 230V Bypass T15 V.T. 3 bar 60°C**	350	180	50 60	1365 1530	44	244	485	16.2	7.5
FR633223132	**A56 1ES 230V Bypass T15 V.T. 3 bar 60°C**	350	180	50 60	1365 1530	44	244	485	16.2	7.5
FR633221031	**A56 1EA 230V Bypass T15 VNR 4.5 bar**	350	180	50 60	1365 1530	44	244	469	16.2	7.5
FR633221032	**A56 1ES 230V Bypass T15 VNR 4.5 bar**	350	180	50 60	1365 1530	44	244	469	16.2	7.5
FR633223121	**A56 1EA 400V Bypass T15 V.T. 3 bar 60°C**	350	185	50 60	1420 1620	44	244	485	16.2	7.5
FR633223122	**A56 1ES 400V Bypass T15 V.T. 3 bar 60°C**	350	185	50 60	1420 1620	44	244	485	16.2	7.5
FR633221021	**A56 1EA 400V Bypass T15 VNR 4.5 bar**	350	185	50 60	1420 1620	44	244	469	16.2	7.5
FR633221022	**A56 1ES 400V Bypass T15 VNR 4.5 bar**	350	185	50 60	1420 1620	44	244	469	16.2	7.5
FR633220031	**A56 1EA 230V**	350	180	50 60	1365 1530	44	244	493	16.2	7.5
FR633220032	**A56 1ES 230V**	350	180	50 60	1365 1530	44	244	493	16.2	7.5
FR633220021	**A56 1EA 400V**	350	185	50 60	1420 1620	44	244	493	16.2	7.5
FR633220022	**A56 1ES 400V**	350	185	50 60	1420 1620	44	244	493	16.2	7.5

Typische Kurven

Kühlleistung

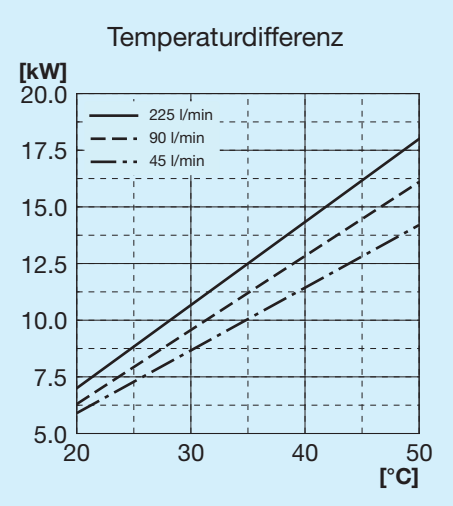

Druckgefälle Kühler

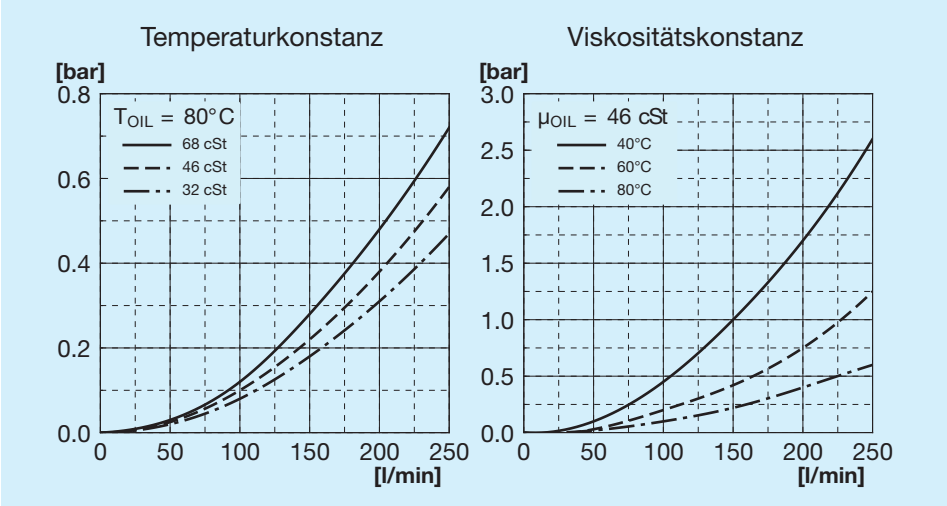

Druckgefälle Bypass

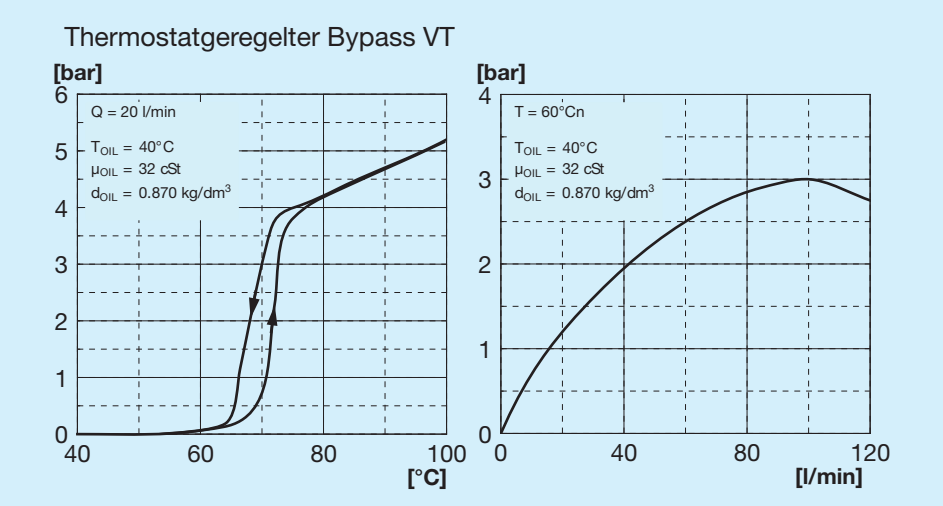

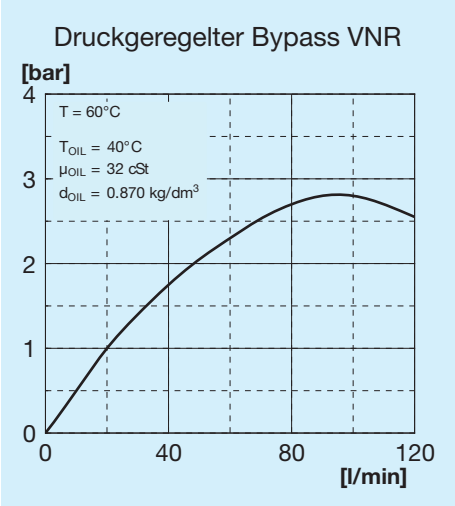

Bypass-Ventile

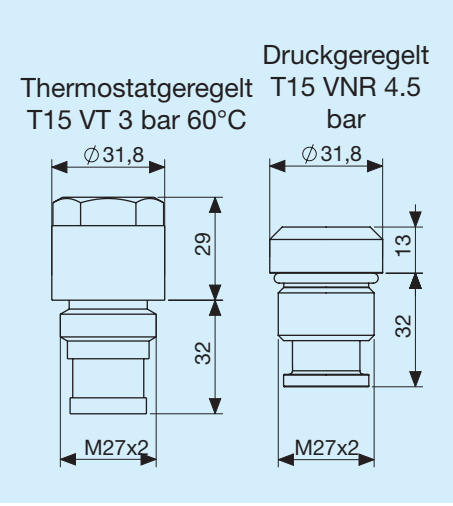

Zeichenerklärung

A56	Tauschertyp
1E	1 Elektrolüfter
A	Ansaugung
S	Gebläse
230 V	Spannung für Elektrolüfter
400 V	Spannung für Elektrolüfter
T15 VT	Thermostatgeregeltes Bypass-Ventil 3 bar 60°C
T15 VNR	Druckgeregeltes Bypass-Ventil 4.5 bar

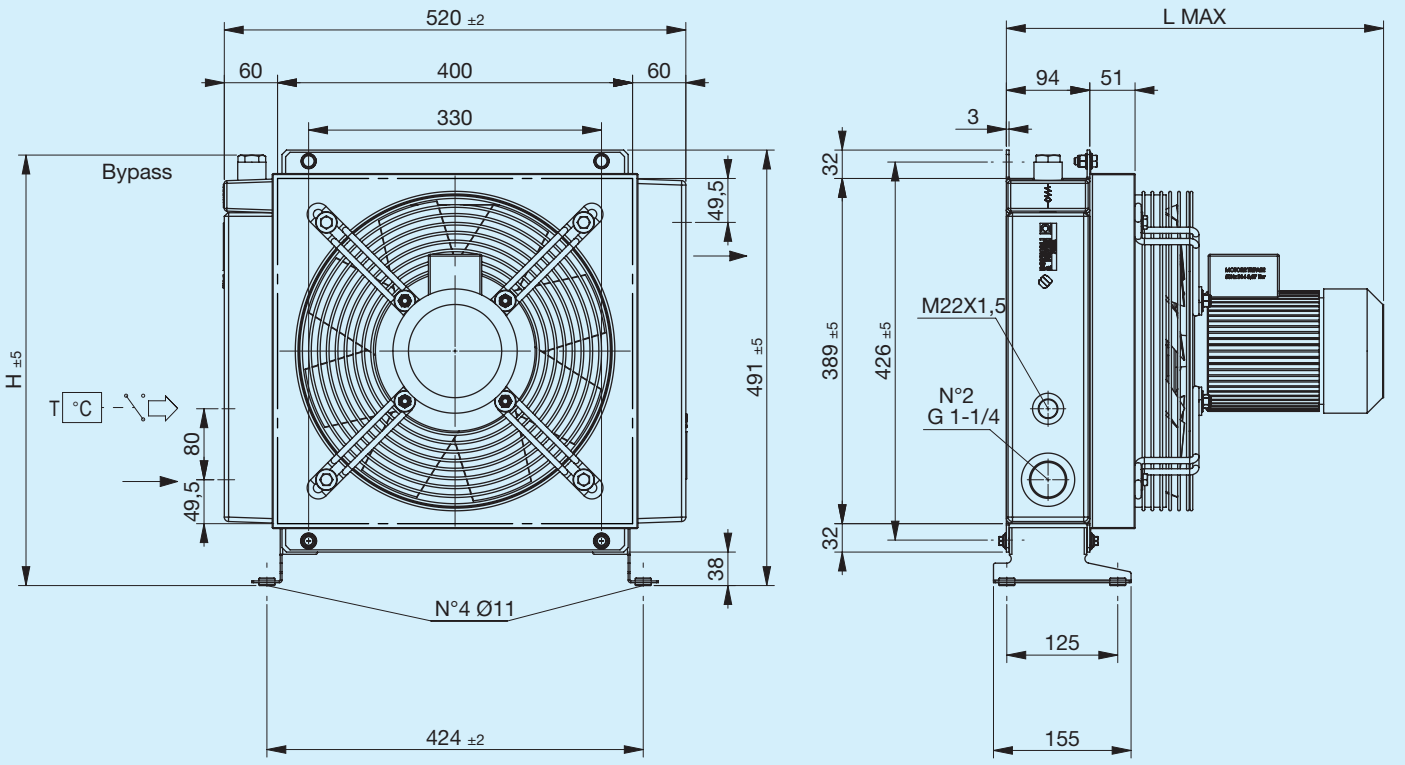

Stützfuß nicht inbegriffen (siehe Zubehör)

Code	Beschreibung	Ø Venti-lator	Leistung	Frequenz	Drehzahl	Schutz	Max. L	H	Gewicht	Kapazität
		mm	**W**	**Hz**	**min-¹**	**IP**	**mm**	**mm**	**kg**	**l**
FR633223141	**A56 1EA 230V-B14 Bypass T15 V.T. 3 bar 60°C**	340	370	50	1390	65	425	485	25,2	7,5
FR633223142	**A56 1ES 230V-B14 Bypass T15 V.T. 3 bar 60°C**	340	370	50	1390	65	425	485	25.2	7.5
FR633221041	**A56 1EA 230V-B14 Bypass T15 VNR 4.5 bar**	340	370	50	1390	65	425	469	25.2	7.5
FR633221042	**A56 1ES 230V-B14 Bypass T15 VNR 4.5 bar**	340	370	50	1390	65	425	469	25,2	7,5
FR633223151	**A56 1EA 400V-B14 Bypass T15 V.T. 3 bar 60°C**	340	370	50	1390	65	425	485	25.2	7.5
FR633223152	**A56 1ES 400V-B14 Bypass T15 V.T. 3 bar 60°C**	340	370	50	1390	65	425	485	25.2	7.5
FR633221051	**A56 1EA 400V-B14 Bypass T15 VNR 4.5 bar**	340	370	50	1390	65	425	469	25.2	7.5
FR633221052	**A56 1ES 400V-B14 Bypass T15 VNR 4.5 bar**	340	370	50	1390	65	425	469	25.2	7.5
FR633220041	**A56 1EA 230V-B14**	340	370	50	1390	65	425	492	25.2	7.5
FR633220042	**A56 1ES 230V-B14**	340	370	50	1390	65	425	492	25.2	7.5
FR633220051	**A56 1EA 400V-B14**	340	370	50	1390	65	425	492	25.2	7.5
FR633220052	**A56 1ES 400V-B14**	340	370	50	1390	65	425	492	25.2	7.5

Kühlleistung

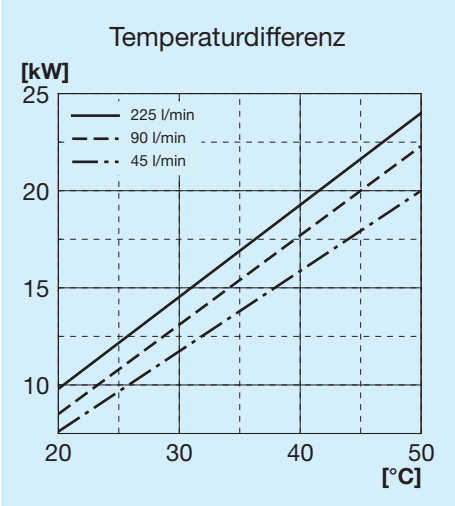

Druckgefälle Kühler

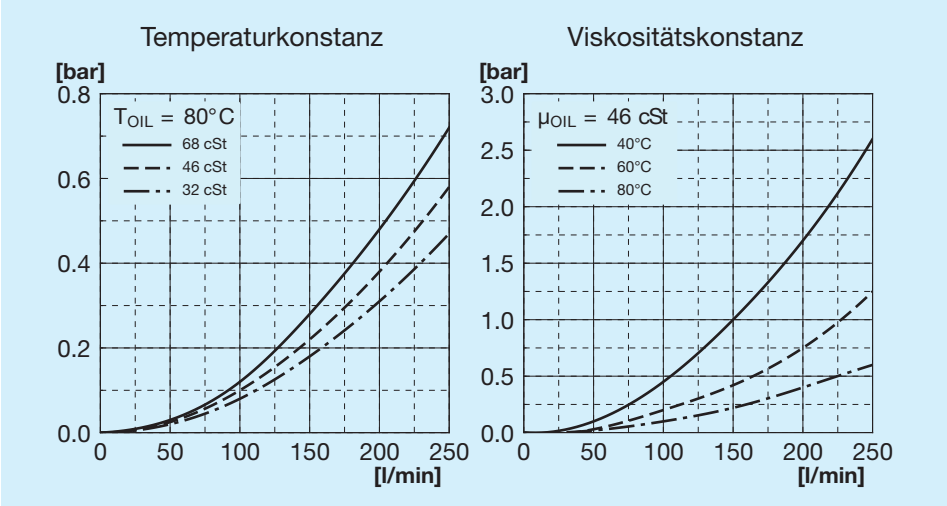

Druckgefälle Bypass

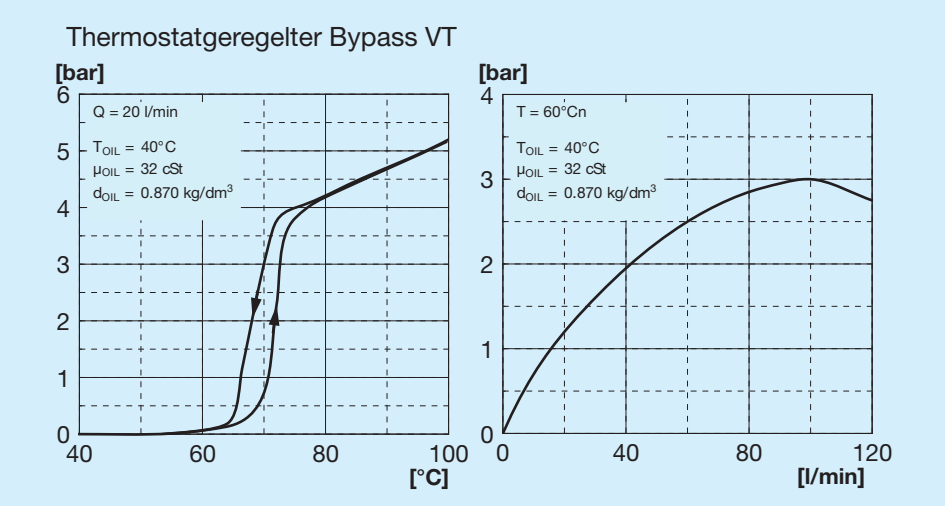

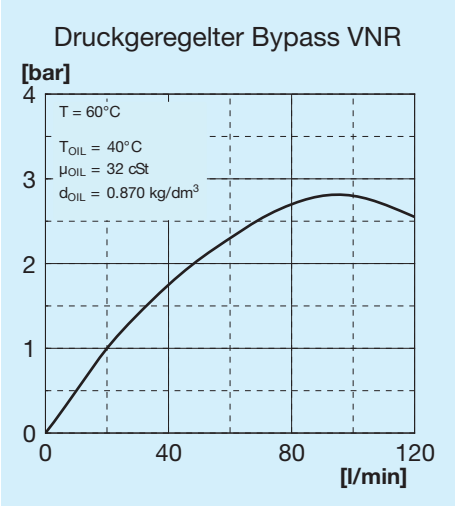

Bypass-Ventile

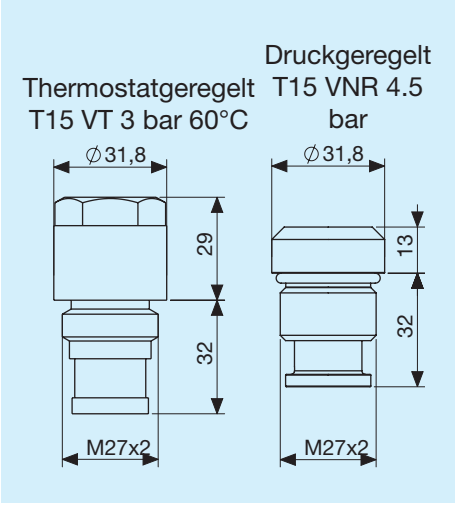

Zeichenerklärung

A56	Tauschertyp
1E	1 Elektrolüfter
A	Ansaugung
S	Gebläse
230V B14	Spannung für Elektrolüfter
400V B14	Spannung für Elektrolüfter
T15 VT	Thermostatgeregeltes Bypass-Ventil 3 bar 60°C
T15 VNR	Druckgeregeltes Bypass-Ventil 4.5 bar

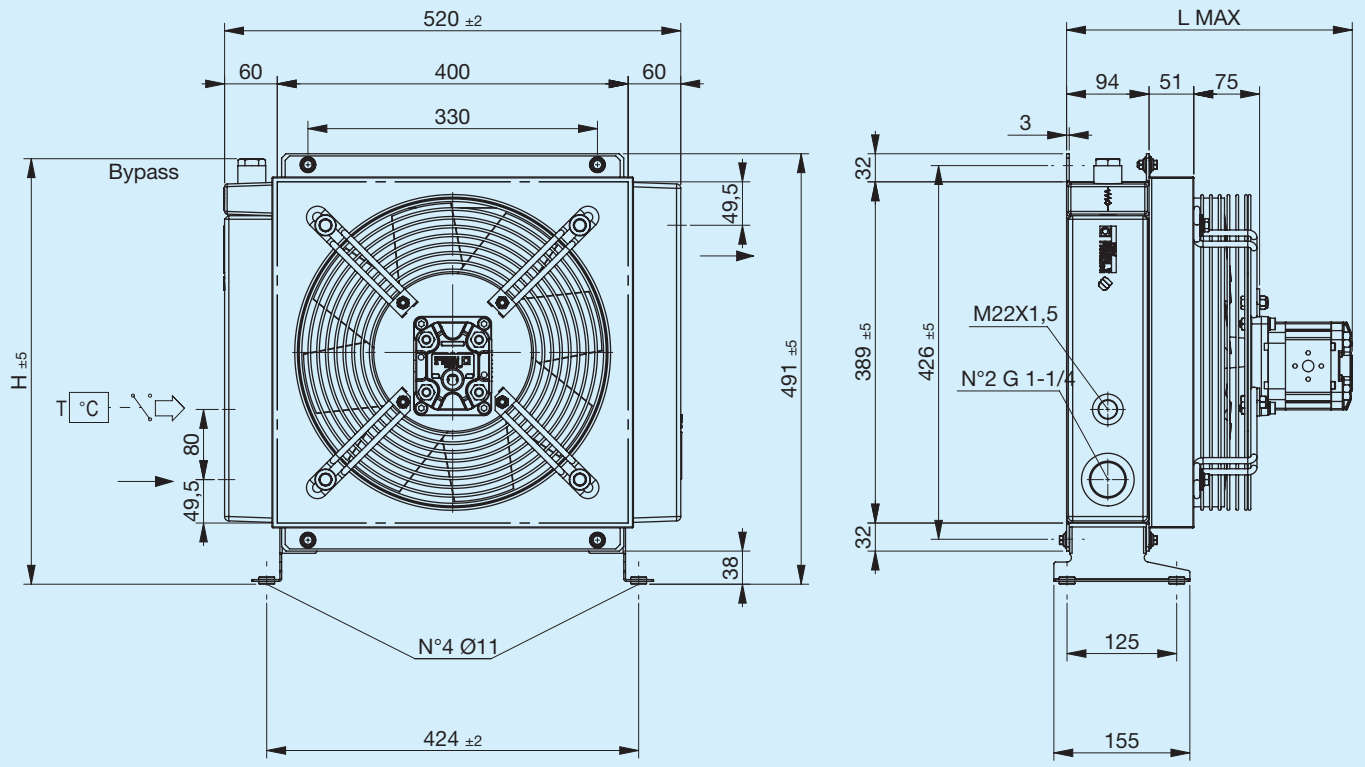

Stützfuß nicht inbegriffen (siehe Zubehör)

Code	Beschreibung	Ø Ventilator mm	Cylindrée du moteur cm3	Max. L mm	H mm	Gewicht kg	Kapazität l
FR634223101	A56 IA VORRÜSTUNG GR2 Bypass T15 V.T. 3 bar 60°C	340	_	260	485	18	7.5
FR634223102	A56 IS VORRÜSTUNG GR2 Bypass T15 V.T. 3 bar 60°C	340	_	260	485	18	7.5
FR634221001	A56 IA GR2 Bypass T15 VNR 4.5 bar	340	_	260	469	18	7.5
FR634221002	A56 IS GR2 Bypass T15 VNR 4.5 bar	340	_	260	469	18	7.5
FR634223103	A56 IA HYDR.MOT. GR2 Bypass T15 V.T. 3 bar 60°C	340	6	320	485	19	7.5
FR634223104	A56 IS HYDR.MOT. GR2 Bypass T15 V.T. 3 bar 60°C	340	6	320	485	19	7.5
FR634221003	A56 IA HYDR.MOT. GR2 Bypass T15 VNR 4.5 bar	340	6	320	469	19	7.5
FR634221004	A56 IS HYDR.MOT. GR2 Bypass T15 VNR 4.5 bar	340	6	320	469	19	7.5
FR634220001	A56 IA VORRÜSTUNGGR2	340	_	260	492	18	7.5
FR634220002	A56 IS VORRÜSTUNGGR2	340	_	260	492	18	7.5
FR634220003	A56 IA HYDR.MOT. GR2	340	6	320	492	19	7.5
FR634220004	A56 IS HYDR.MOT. GR2	340	6	320	492	19	7.5

Kühlleistung

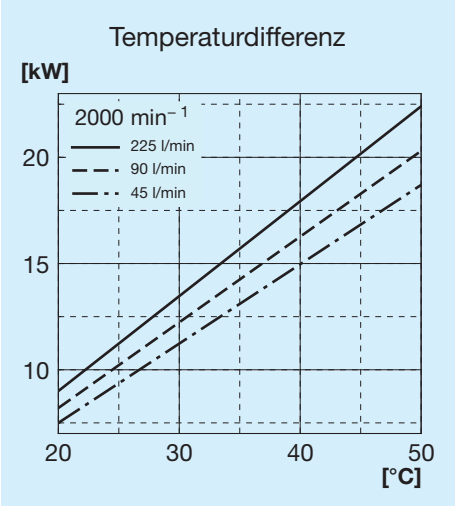

Druckgefälle Kühler

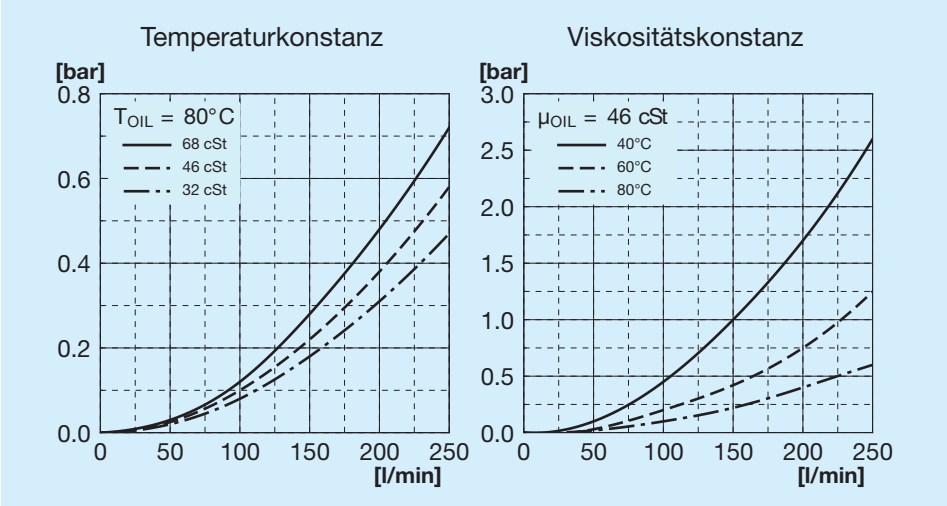

Druckgefälle Bypass

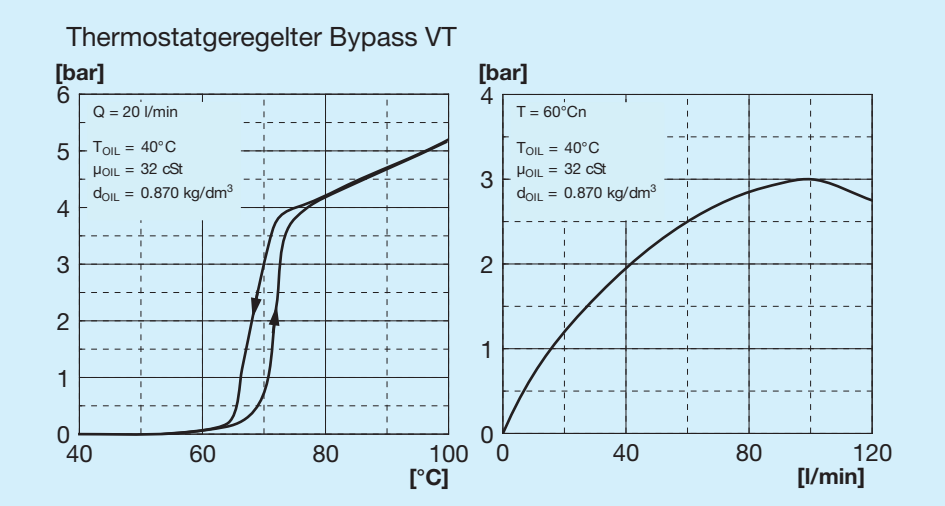

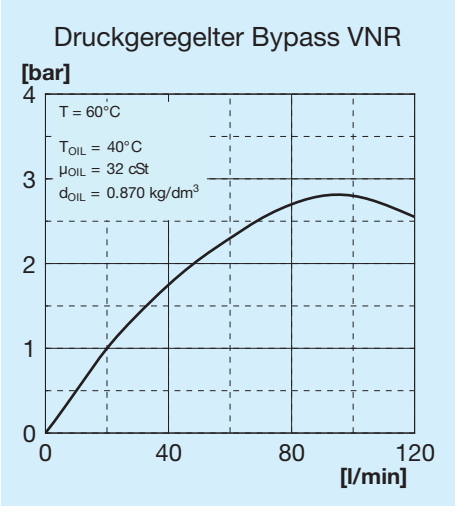

Bypass-Ventile

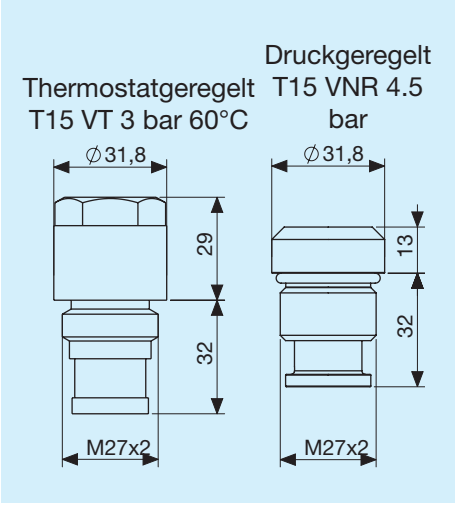

Zeichenerklärung

A56	Tauschertyp
IA	Hydraulisch Ansaugung
IS	Hydraulisch Gebläse
VORR.	Mit Motorhalterung
HYDR. MOT.	Mit integriertem Hilfsmotor
GR1	Gruppe 1
GR2	Gruppe 2
T15 VT	Thermostatgeregeltes Bypass-Ventil 3 bar 60°C
T15 VNR	Druckgeregeltes Bypass-Ventil 4.5 bar

Linkseitiger Stützfuß

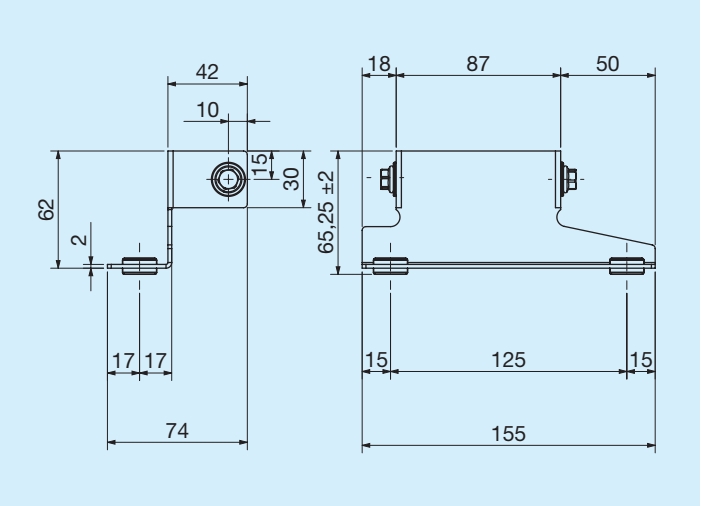

	Code
Linkseitiger Stützfuß	FR290000023R

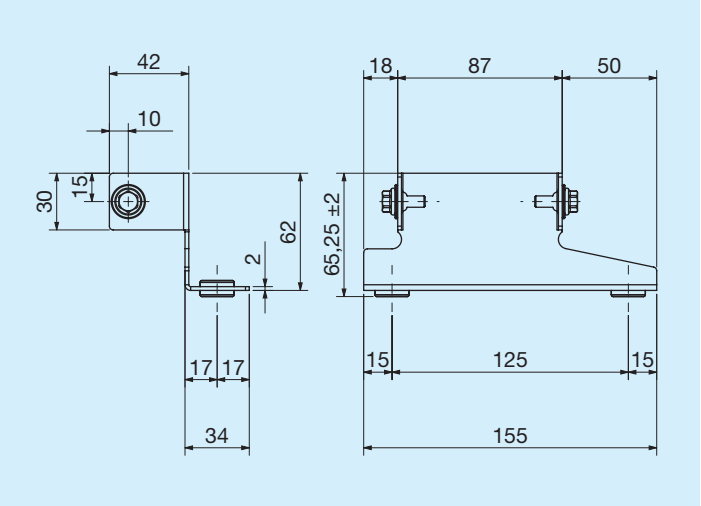

	Code
Rechtsseitiger Stützfuß	FR290000024R

Thermostate

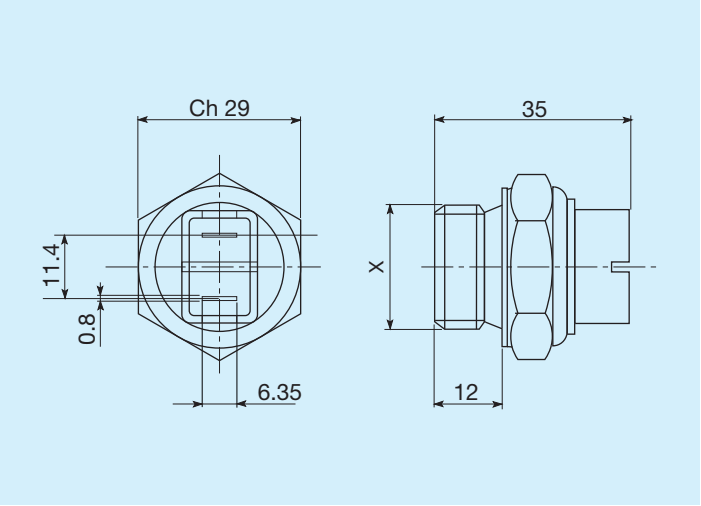

Schalttemperaturen C°	Gewinde	Code
45 - 35	M22 x 1,5	FR361104535R
60 - 50	M22 x 1,5	FR361106050R
80 - 70	M22 x 1,5	FR361108070R
82 - 68	M22 x 1,5	FR361108268R
85 - 76	M22 x 1,5	FR361108576R

Thermostate mit Schutzart IP54

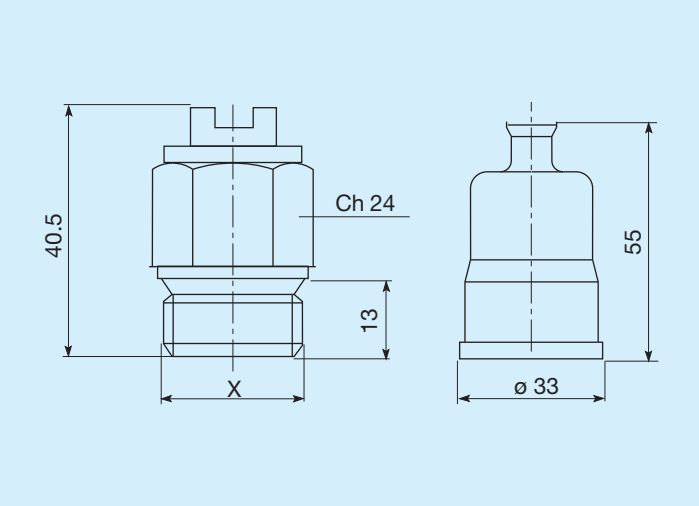

Schalttemperaturen C°	Gewinde	Code
45 - 35	M22 x 1,5	FR361124535R
50 - 40	M22 x 1,5	FR361125040R
60 - 50	M22 x 1,5	FR361126050R
70 - 60	M22 x 1,5	FR361127060R
80 -70	M22 x 1,5	FR361128070R

Thermostate mit Schutzart IP65

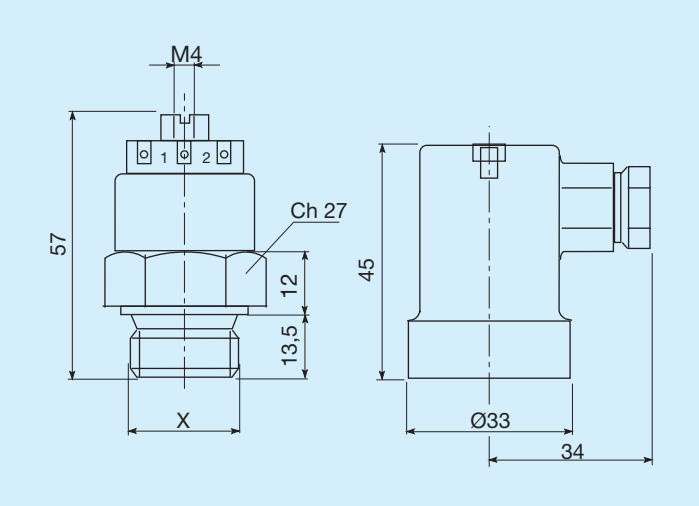

Schalttemperaturen C°	Gewinde	Code
45 - 35	M22 x 1,5	FR361154535R
47 - 36	M22 x 1,5	FR361155040R
60 - 50	M22 x 1,5	FR361176050R
80 - 70	M22 x 1,5	FR361158070R