A56

Avant toute utilisation, lire attentivement le document INSTRUCTIONS GÉNÉRALES D'UTILISATION DES ÉCHANGEURS DE CHALEUR

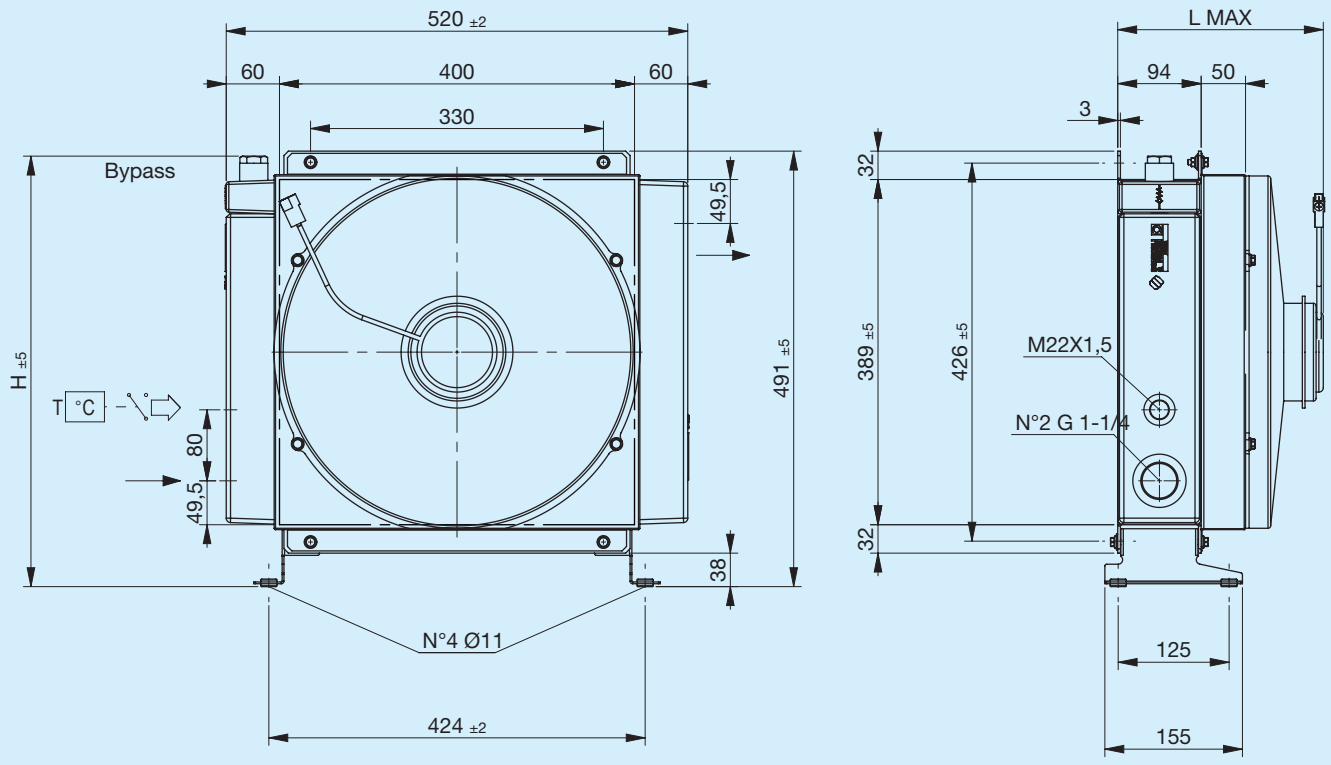

Pied de support non inclus (voir Accessoires)

Code	Description	Ø Venti-lateur mm	Débit d'air m³/h	Tension V	Intensité A	L Max mm	H mm	Poids kg	Capacité l
FR633223105	**A56 1EAX 12 V bipasse T15 V.T. 3 bars 60°C**	385	2850	12	19,7	235	485	16.5	7.5
FR633223106	**A56 1ESX 12 V bipasse T15 V.T. 3 bars 60°C**	385	3070	12	18,7	235	485	16.5	7.5
FR633221005	**A56 1EAX 12 V bipasse T15 VNR 4,5 bars**	385	2850	12	19,7	235	469	16.5	7.5
FR633221006	**A56 1ESX 12 V bipasse T15 VNR 4,5 bars**	385	3070	12	18,7	235	469	16.5	7.5
FR633223115	**A56 1EAX 24 V bipasse T15 V.T. 3 bars 60°C**	385	3070	24	10	235	485	16.5	7.5
FR633223116	**A56 1ESX 24 V bipasse T15 V.T. 3 bars 60°C**	385	3180	24	9,4	235	485	16.5	7.5
FR633221015	**A56 1EAX 24 V bipasse T15 VNR 4,5 bars**	385	3070	24	10	235	469	16.5	7.5
FR633221016	**A56 1ESX 24 V bipasse T15 VNR 4,5 bars**	385	3180	24	9,4	235	469	16.5	7.5
FR633220003	**A56 1EAP 12 V**	385	1260	12	7,4	200	492	15.5	7.5
FR633220004	**A56 1ESP 12 V**	385	1280	12	7	200	492	15.5	7.5
FR633220005	**A56 1EAX 12 V**	385	2850	12	19,7	235	492	16.5	7.5
FR633220006	**A56 1ESX 12 V**	385	3070	12	18,7	235	492	16.5	7.5
FR633220013	**A56 1EAP 24 V**	385	1410	24	4,2	200	492	15.5	7.5
FR633220014	**A56 1ESP 24 V**	385	1380	24	3,9	200	492	15.5	7.5
FR633220015	**A56 1EAX 24 V**	385	3070	24	10	235	492	16.5	7.5
FR633220016	**A56 1ESX 24 V**	385	3180	24	9,4	235	492	16.5	7.5

Courbes caractéristiques

Puissance thermique

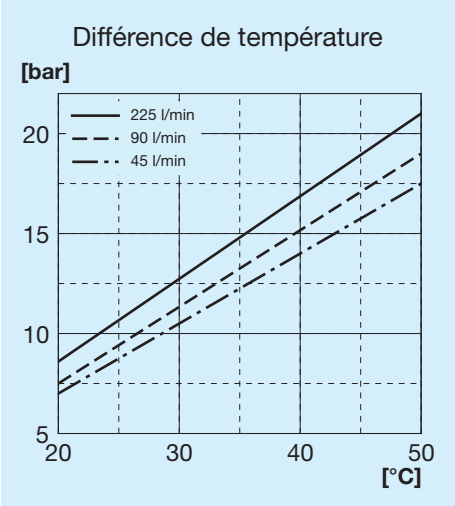

Perte de charge au passage du radiateur

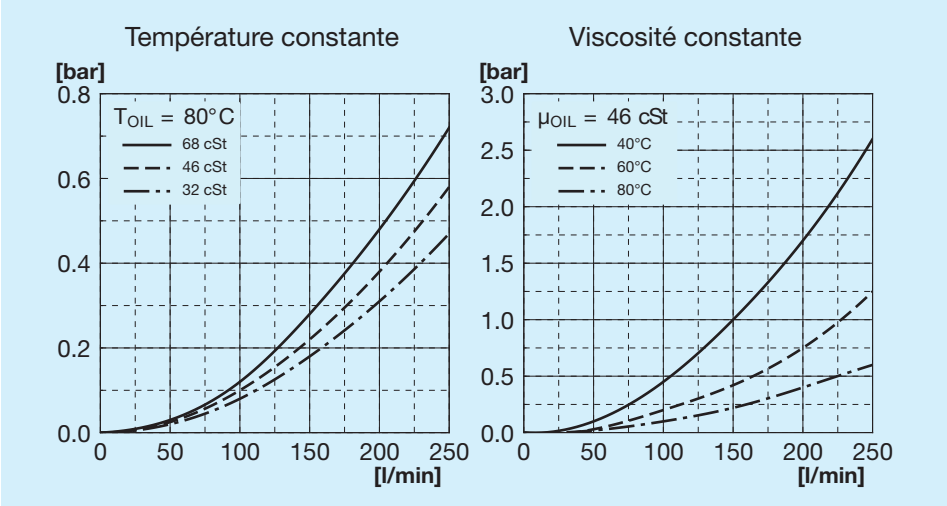

Perte de charge au passage du bipasse

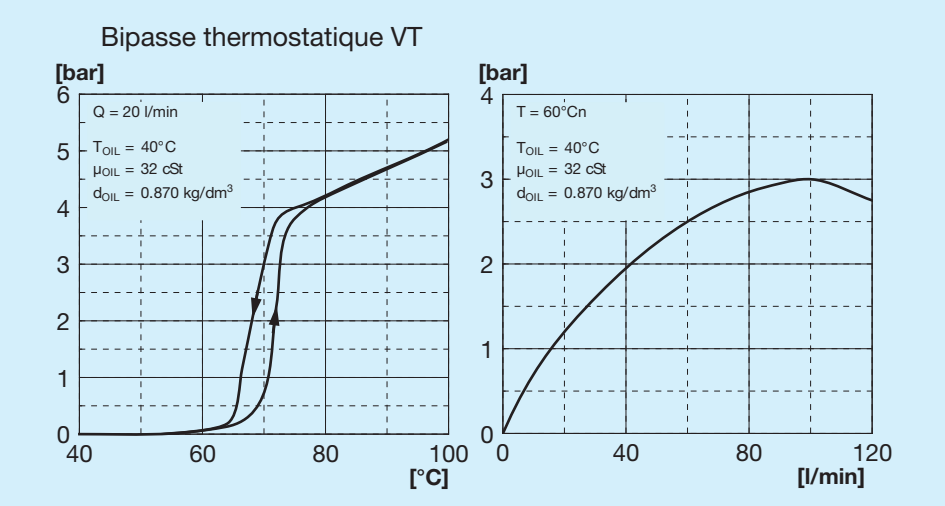

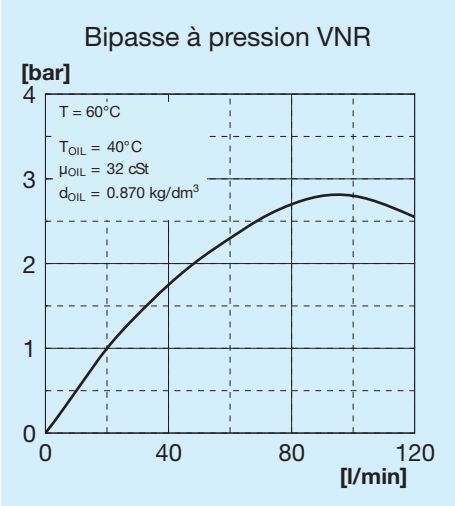

Vannes de bipasse

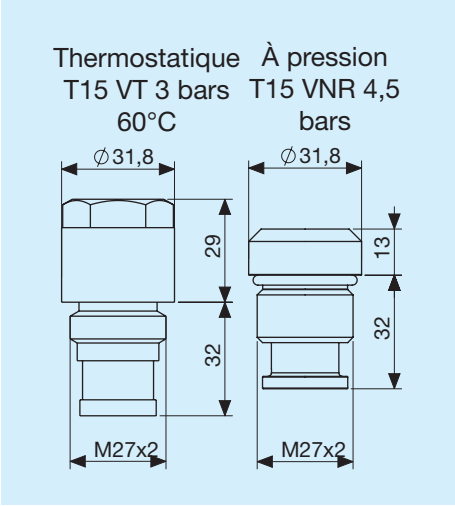

Légende

A56	Type d'échangeur
1E	1 Électroventilateur
A	Aspirant
S	Soufflant
AP	Aspirant de grande puissance
SP	Soufflant de grande puissance
AX	Aspirant de très grande puissance
SX	Soufflant de très grande puissance
12 V	Tension de l'électroventilateur
24 V	Tension de l'électroventilateur
T15 VT	Vanne de bipasse thermostatique 3 bars 60°C
T15 VNR	Vanne de bipasse à pression 4,5 bars

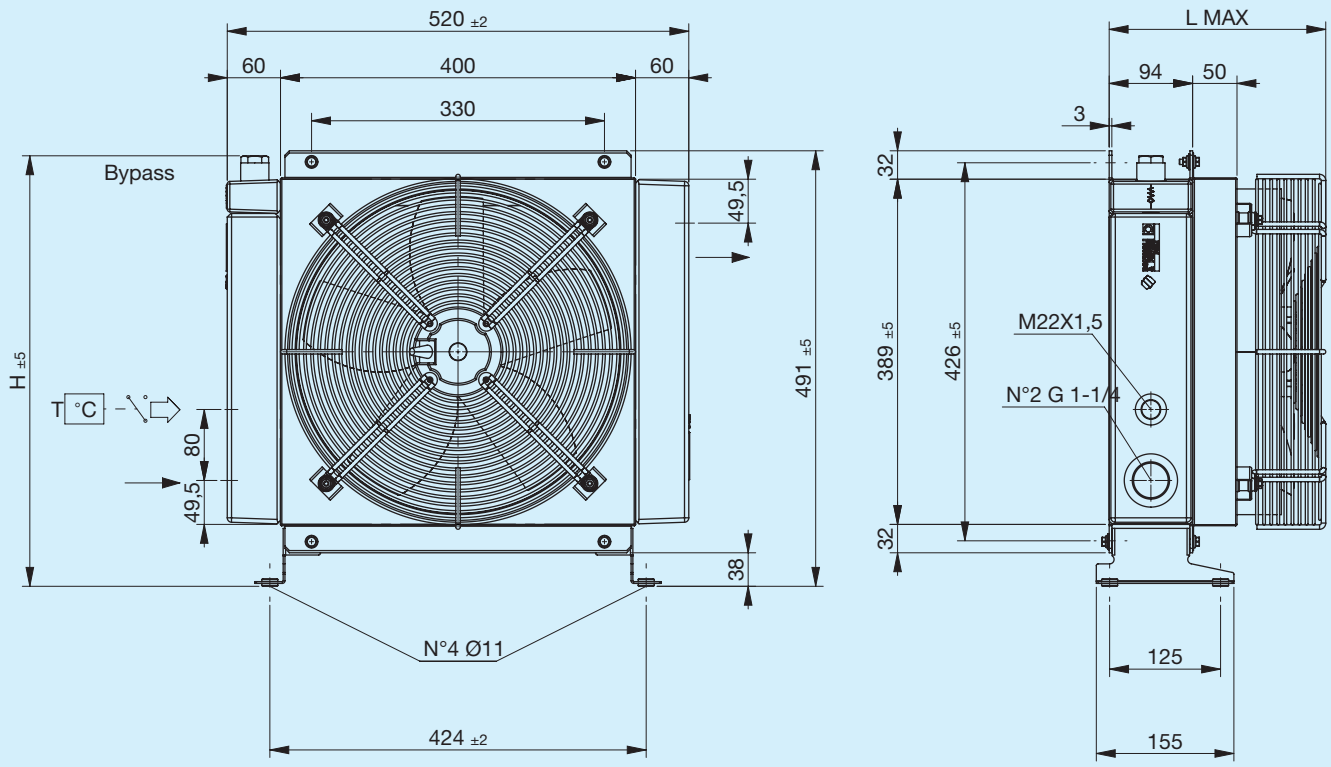

Pied de support non inclus (voir Accessoires)

Code	Description	Ø Ventilateur mm	Puissance W	Fréquence Hz	Vitesse min-¹	Protection IP	L Max mm	H mm	Poids kg	Capacité l
FR633223131	**A56 1EA 230 V bipasse T15 V.T. 3 bars 60°C**	350	180	50 60	1365 1530	44	244	485	16.2	7.5
FR633223132	**A56 1ES 230 V bipasse T15 V.T. 3 bars 60°C**	350	180	50 60	1365 1530	44	244	485	16.2	7.5
FR633221031	**A56 1EA 230 V bipasse T15 VNR 4,5 bars**	350	180	50 60	1365 1530	44	244	469	16.2	7.5
FR633221032	**A56 1ES 230 V bipasse T15 VNR 4,5 bars**	350	180	50 60	1365 1530	44	244	469	16.2	7.5
FR633223121	**A56 1EA 400 V bipasse T15 V.T. 3 bars 60°C**	350	185	50 60	1420 1620	44	244	485	16.2	7.5
FR633223122	**A56 1ES 400 V bipasse T15 V.T. 3 bars 60°C**	350	185	50 60	1420 1620	44	244	485	16.2	7.5
FR633221021	**A56 1EA 400 V bipasse T15 VNR 4,5 bars**	350	185	50 60	1420 1620	44	244	469	16.2	7.5
FR633221022	**A56 1ES 400 V bipasse T15 VNR 4,5 bars**	350	185	50 60	1420 1620	44	244	469	16.2	7.5
FR633220031	**A56 1EA 230 V**	350	180	50 60	1365 1530	44	244	493	16.2	7.5
FR633220032	**A56 1ES 230 V**	350	180	50 60	1365 1530	44	244	493	16.2	7.5
FR633220021	**A56 1EA 400 V**	350	185	50 60	1420 1620	44	244	493	16.2	7.5
FR633220022	**A56 1ES 400 V**	350	185	50 60	1420 1620	44	244	493	16.2	7.5

Puissance thermique

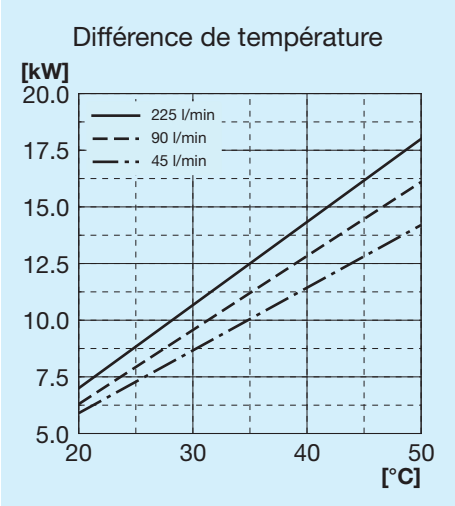

Perte de charge au passage du radiateur

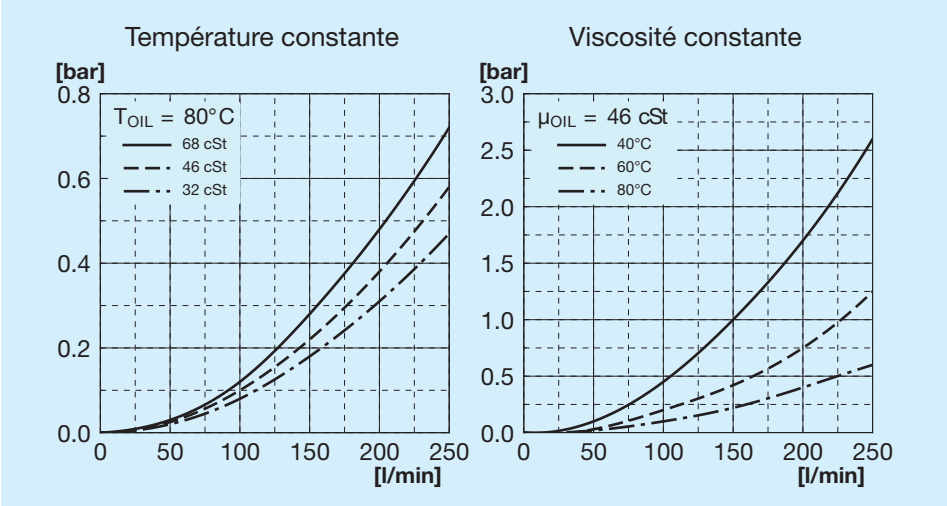

Perte de charge au passage du bipasse

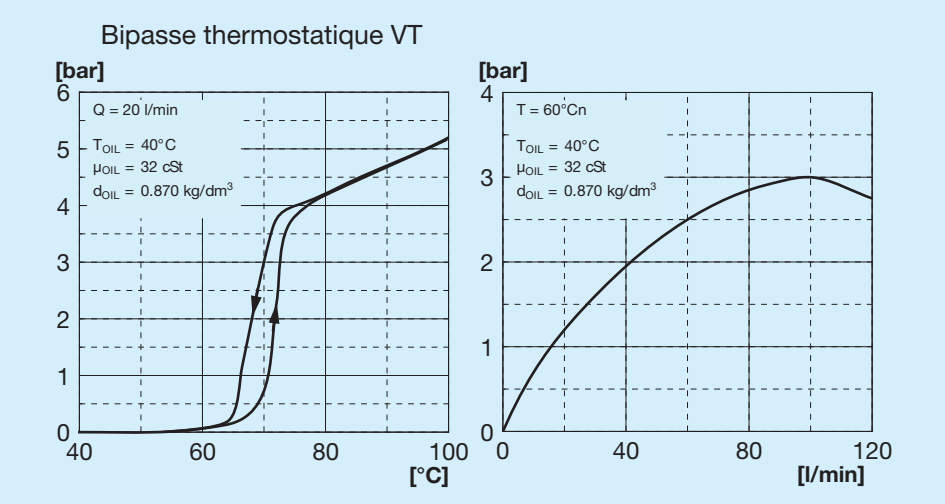

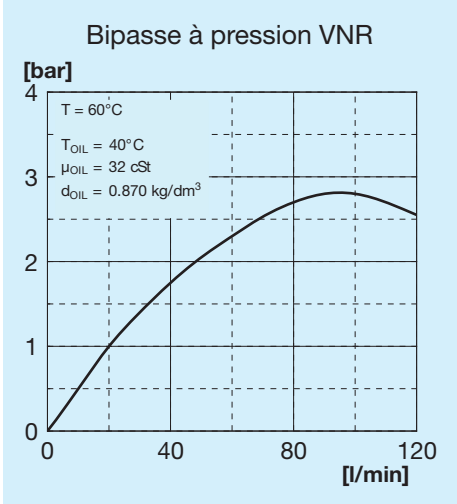

Vannes de bipasse

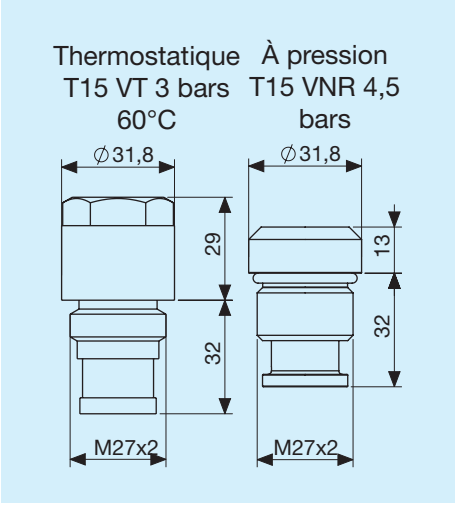

Légende

A56	Type d'échangeur
1E	1 Électroventilateur
A	Aspirant
S	Soufflant
230 V	Tension de l'électroventilateur
400 V	Tension de l'électroventilateur
T15 VT	Vanne de bipasse thermostatique 3 bars 60°C
T15 VNR	Vanne de bipasse à pression 4,5 bars

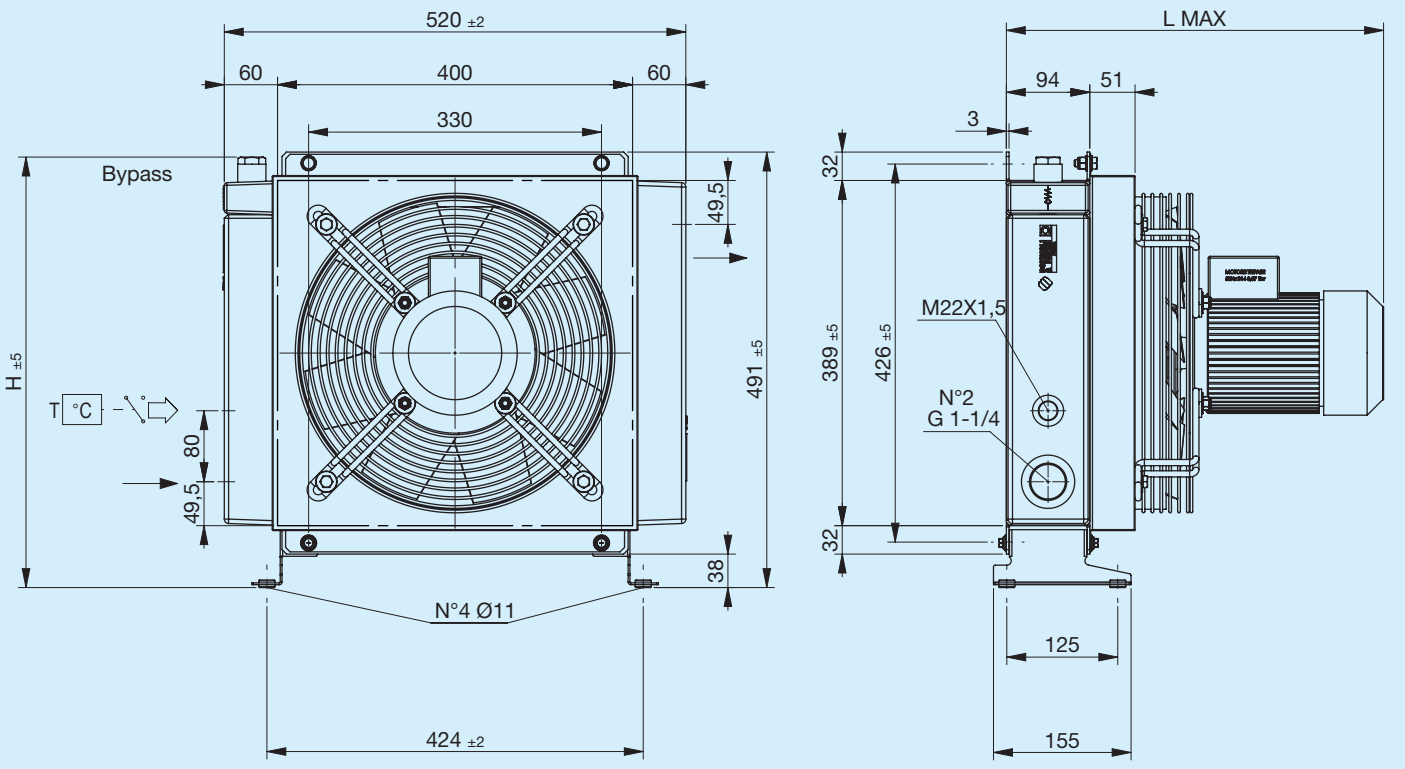

Pied de support non inclus (voir Accessoires)

Code	Description	Ø Ventilateur mm	Puissance W	Fréquence Hz	Vitesse min-¹	Protection IP	L Max mm	H mm	Poids kg	Capacité l
FR633223141	**A56 1EA 230 V-B14 bipasse T15 V.T. 3 bars 60°C**	340	370	50	1390	65	425	485	25,2	7,5
FR633223142	**A56 1ES 230 V-B14 bipasse T15 V.T. 3 bars 60°C**	340	370	50	1390	65	425	485	25.2	7.5
FR633221041	**A56 1EA 230 V-B14 bipasse T15 VNR 4,5 bars**	340	370	50	1390	65	425	469	25.2	7.5
FR633221042	**A56 1ES 230 V-B14 bipasse T15 VNR 4,5 bars**	340	370	50	1390	65	425	469	25,2	7,5
FR633223151	**A56 1EA 400 V-B14 bipasse T15 V.T. 3 bars 60°C**	340	370	50	1390	65	425	485	25.2	7.5
FR633223152	**A56 1ES 400 V-B14 bipasse T15 V.T. 3 bars 60°C**	340	370	50	1390	65	425	485	25.2	7.5
FR633221051	**A56 1EA 400 V-B14 bipasse T15 VNR 4,5 bars**	340	370	50	1390	65	425	469	25.2	7.5
FR633221052	**A56 1ES 400 V-B14 bipasse T15 VNR 4,5 bars**	340	370	50	1390	65	425	469	25.2	7.5
FR633220041	**A56 1EA 230 V-B14**	340	370	50	1390	65	425	492	25.2	7.5
FR633220042	**A56 1ES 230 V-B14**	340	370	50	1390	65	425	492	25.2	7.5
FR633220051	**A56 1EA 400 V-B14**	340	370	50	1390	65	425	492	25.2	7.5
FR633220052	**A56 1ES 400 V-B14**	340	370	50	1390	65	425	492	25.2	7.5

Puissance thermique

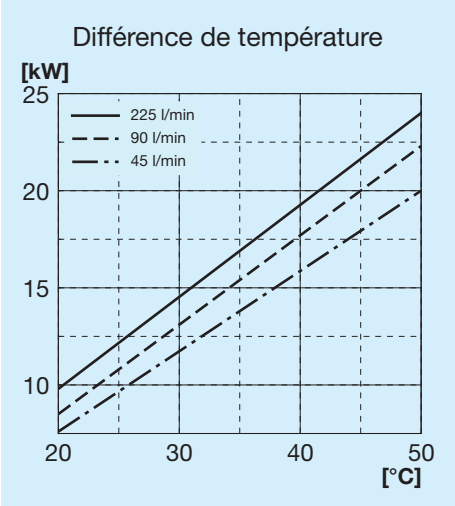

Perte de charge au passage du radiateur

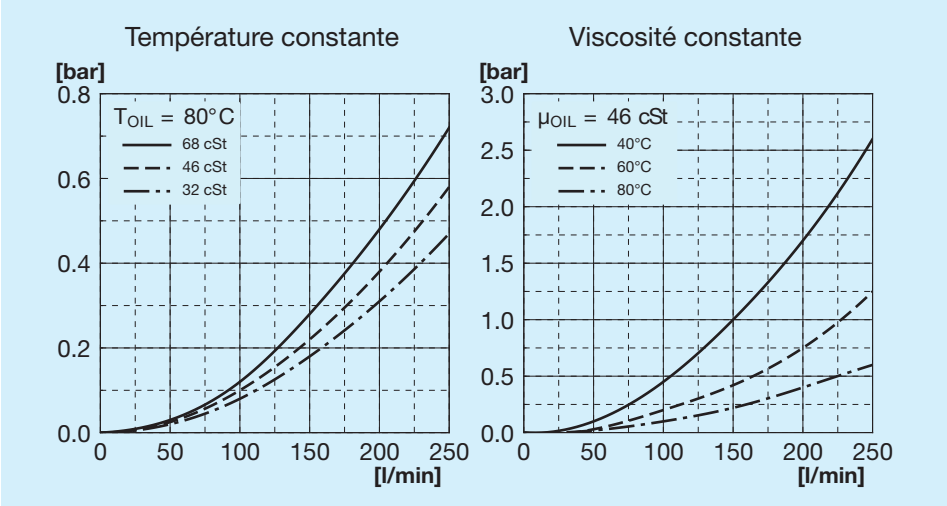

Perte de charge au passage du bipasse

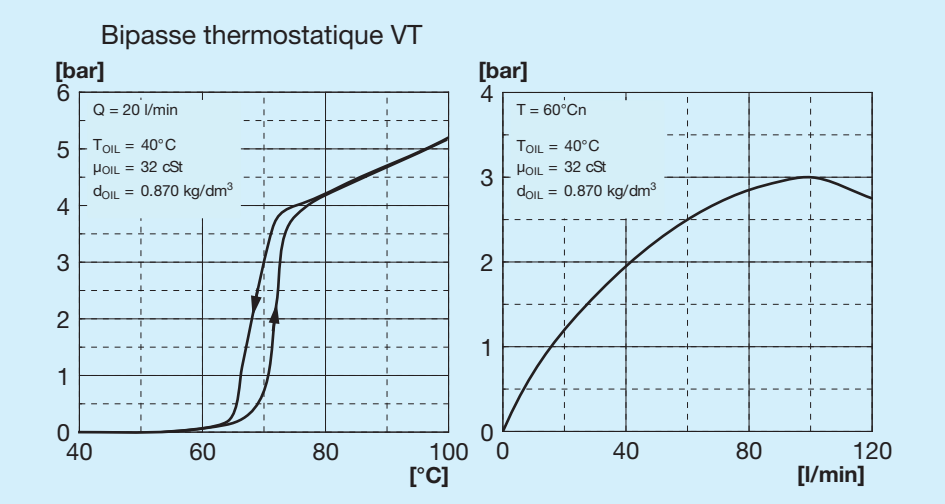

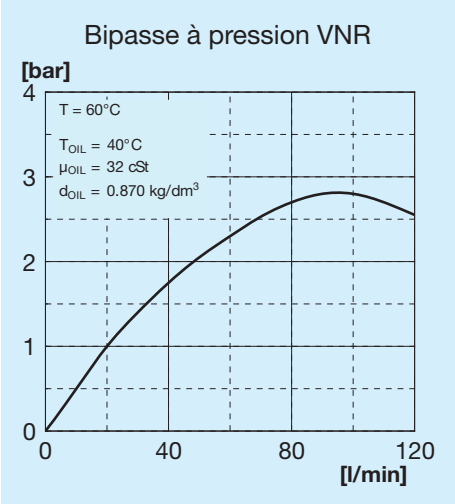

Vannes de bipasse

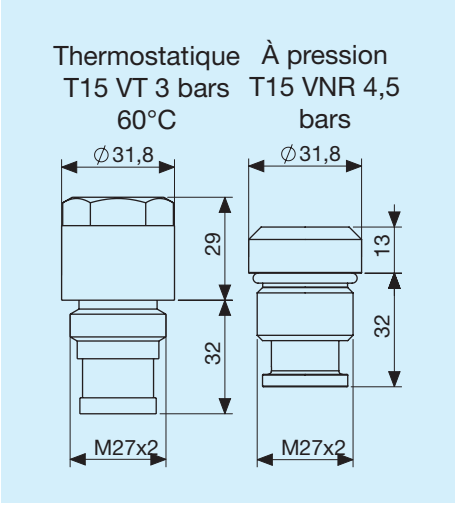

Légende

A56	Type d'échangeur
1E	1 Électroventilateur
A	Aspirant
S	Soufflant
230 V B14	Tension de l'électroventilateur
400 V B14	Tension de l'électroventilateur
T15 VT	Vanne de bipasse thermostatique 3 bars 60°C
T15 VNR	Vanne de bipasse à pression 4,5 bars

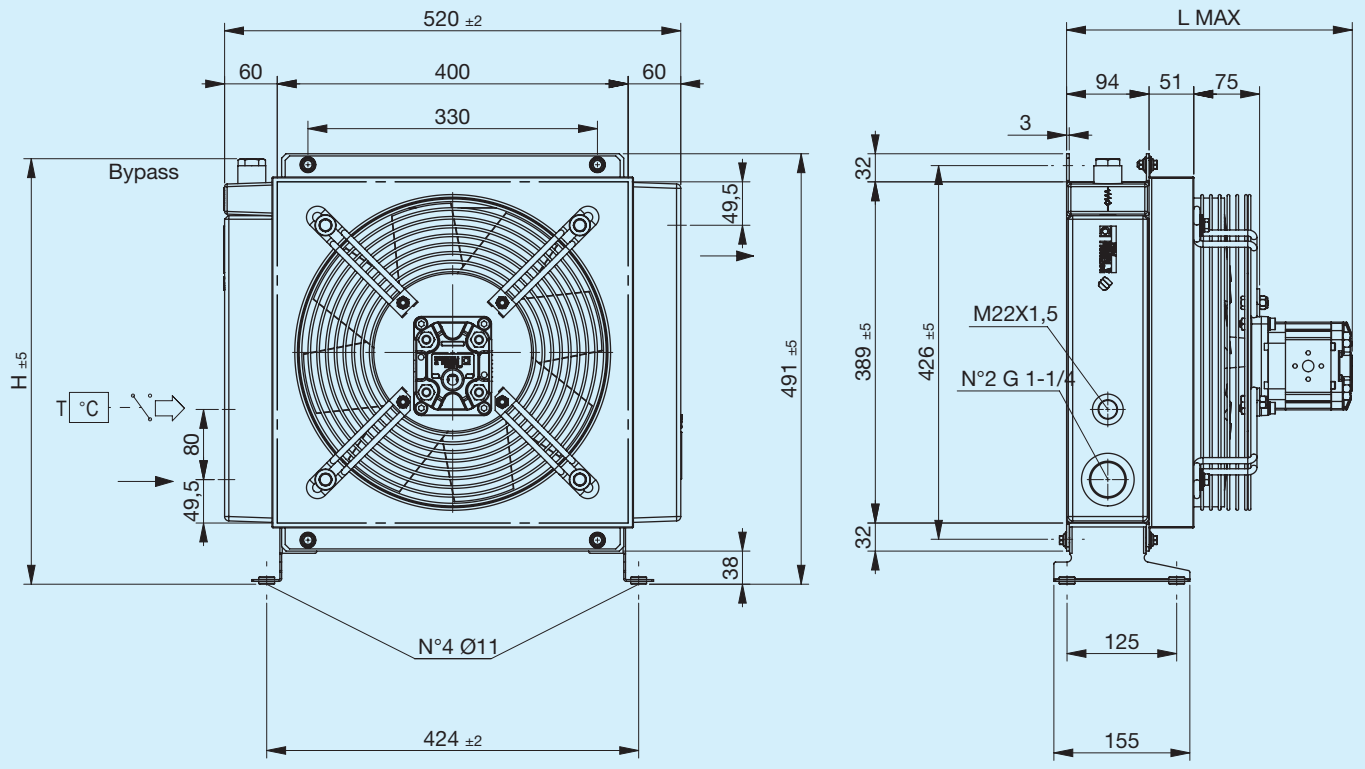

Pied de support non inclus (voir Accessoires)

Code	Description	Ø Venti-lateur mm	Cylin-drée du moteur cm3/h	L Max mm	H mm	Poids kg	Capacité l
FR634223101	A56 IA PRÉDISPOSITION GR2 bipasse T15 V.T. 3 bars 60°C	340	_	260	485	18	7.5
FR634223102	A56 IS PRÉDISPOSITION GR2 bipasse T15 V.T. 3 bars 60°C	340	_	260	485	18	7.5
FR634221001	A56 IA PRÉDISPOSITION GR2 bipasse T15 VNR 4,5 bars	340	_	260	469	18	7.5
FR634221002	A56 IS PRÉDISPOSITION GR2 bipasse T15 VNR 4,5 bars	340	_	260	469	18	7.5
FR634223103	A56 IA MOT.HYDRO. GR2 bipasse T15 V.T. 3 bars 60°C	340	6	320	485	19	7.5
FR634223104	A56 IS MOT.HYDRO. GR2 bipasse T15 V.T. 3 bars 60°C	340	6	320	485	19	7.5
FR634221003	A56 IA MOT.HYDRO. GR2 bipasse T15 VNR 4,5 bars	340	6	320	469	19	7.5
FR634221004	A56 IS PRÉDISPOSITION GR2 bipasse T15 VNR 4,5 bars	340	6	320	469	19	7.5
FR634220001	A56 IA PRÉDISPOSITION GR2	340	_	260	492	18	7.5
FR634220002	A56 IS PRÉDISPOSITION GR2	340	_	260	492	18	7.5
FR634220003	A56 IA MOT.HYDRO. GR2	340	6	320	492	19	7.5
FR634220004	A56 IS MOT.HYDRO. GR2	340	6	320	492	19	7.5

Puissance thermique

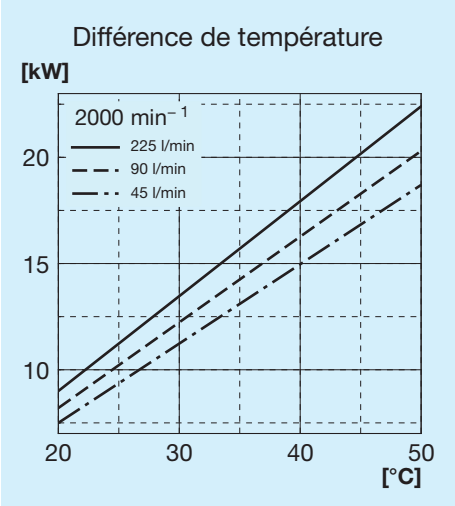

Perte de charge au passage du radiateur

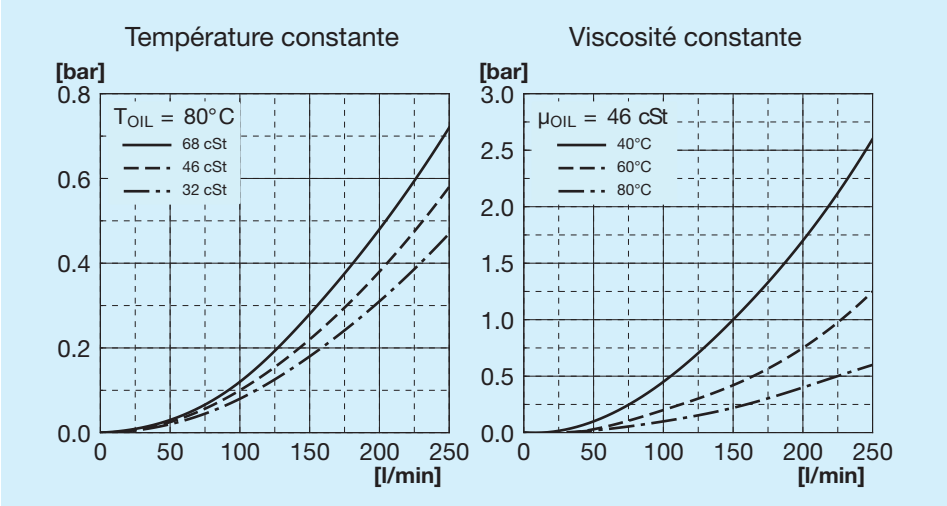

Perte de charge au passage du bipasse

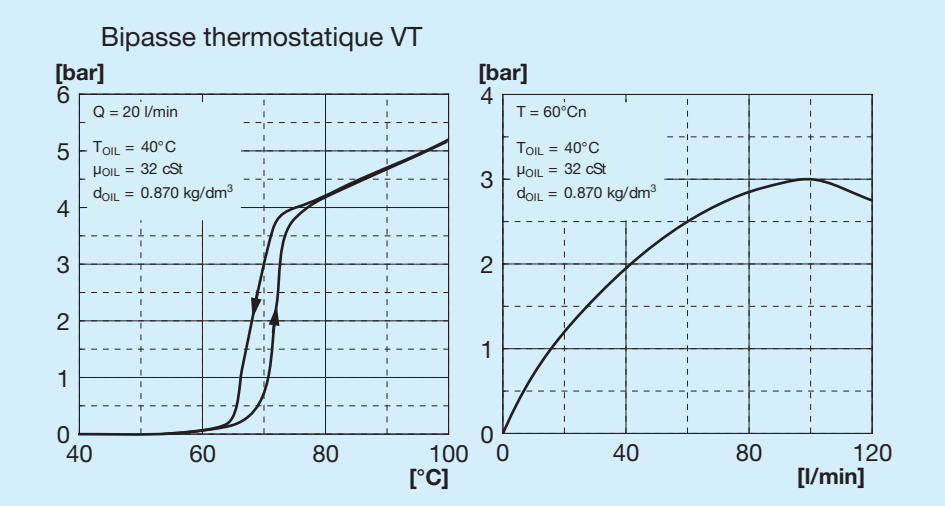

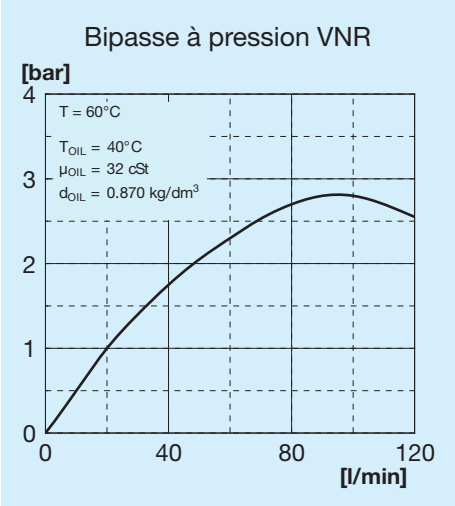

Vannes de bipasse

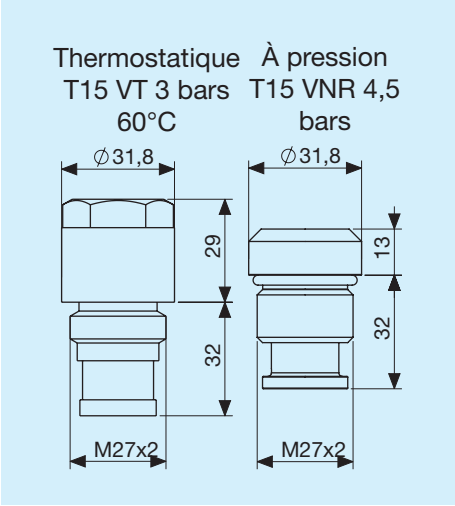

Légende

A56	Type d'échangeur
IA	Hydraulique Aspirant
IS	Hydraulique Soufflant
PRÉDISPOSITION	Avec support moteur
MOT.HYDRO.	Avec moteur à support intégré
GR1	Groupe 1
GR2	Groupe 2
T15 VT	Vanne de bipasse thermostatique 3 bars 60°C
T15 VNR	Vanne de bipasse à pression 4,5 bars

Pied de support gauche

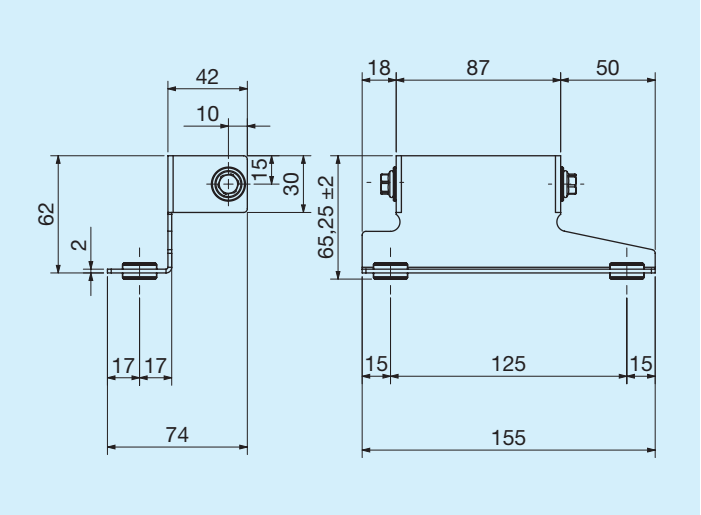

	Code
Pied de support gauche	FR290000023R

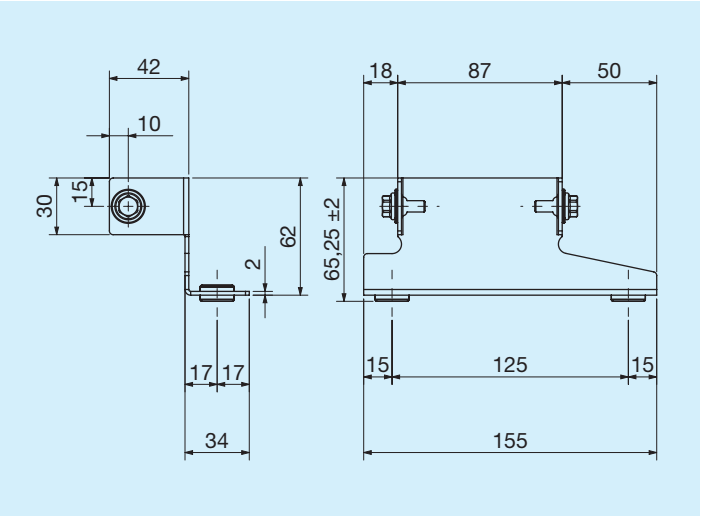

	Code
Pied de support droit	FR290000024R

Thermostats

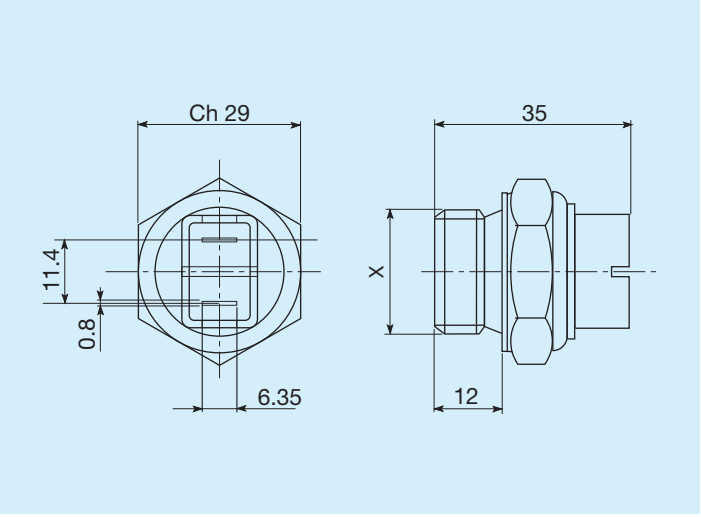

Températures d'intervention C°	Filetage	Code
45 - 35	M22x1,5	FR361104535R
60 - 50	M22x1,5	FR361106050R
80 - 70	M22x1,5	FR361108070R
82 - 68	M22x1,5	FR361108268R
85 - 76	M22x1,5	FR361108576R

Thermostats protégés IP54

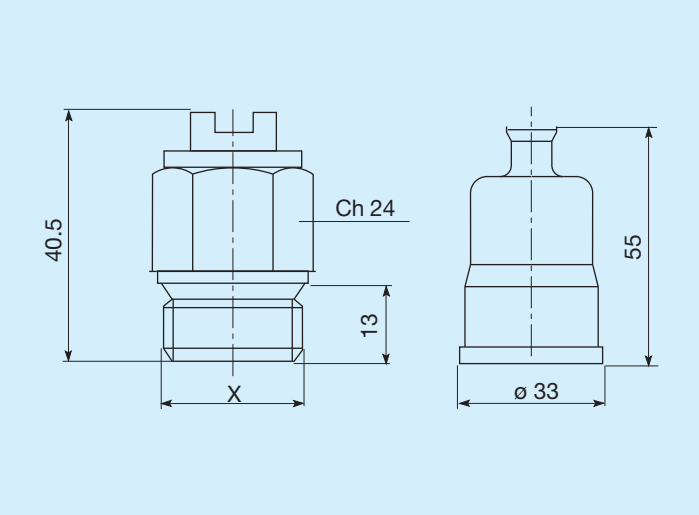

Températures d'intervention C°	Filetage	Code
45 - 35	M22x1,5	FR361124535R
50 - 40	M22x1,5	FR361125040R
60 - 50	M22x1,5	FR361126050R
70 - 60	M22x1,5	FR361127060R
80 -70	M22x1,5	FR361128070R

Thermostats protégés IP65

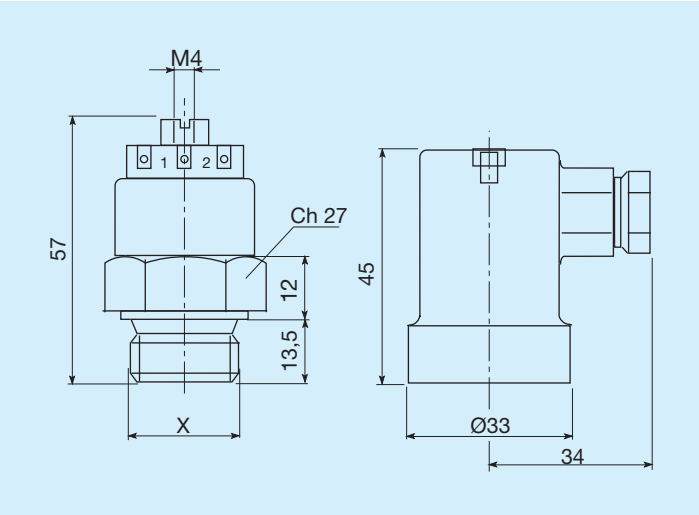

Températures d'intervention C°	Filetage	Code
45 - 35	M22x1,5	FR361154535R
47 - 36	M22x1,5	FR361155040R
60 - 50	M22x1,5	FR361156050R
80 - 70	M22x1,5	FR361158070R