A60

Bevor Sie mit der Benutzung beginnen, lesen Sie bitte das Dokument ALLGEMEINE GEBRAUCHSANWEISUNGEN FÜR WÄRMETAUSCHER sorgfältig durch

Abmessungen

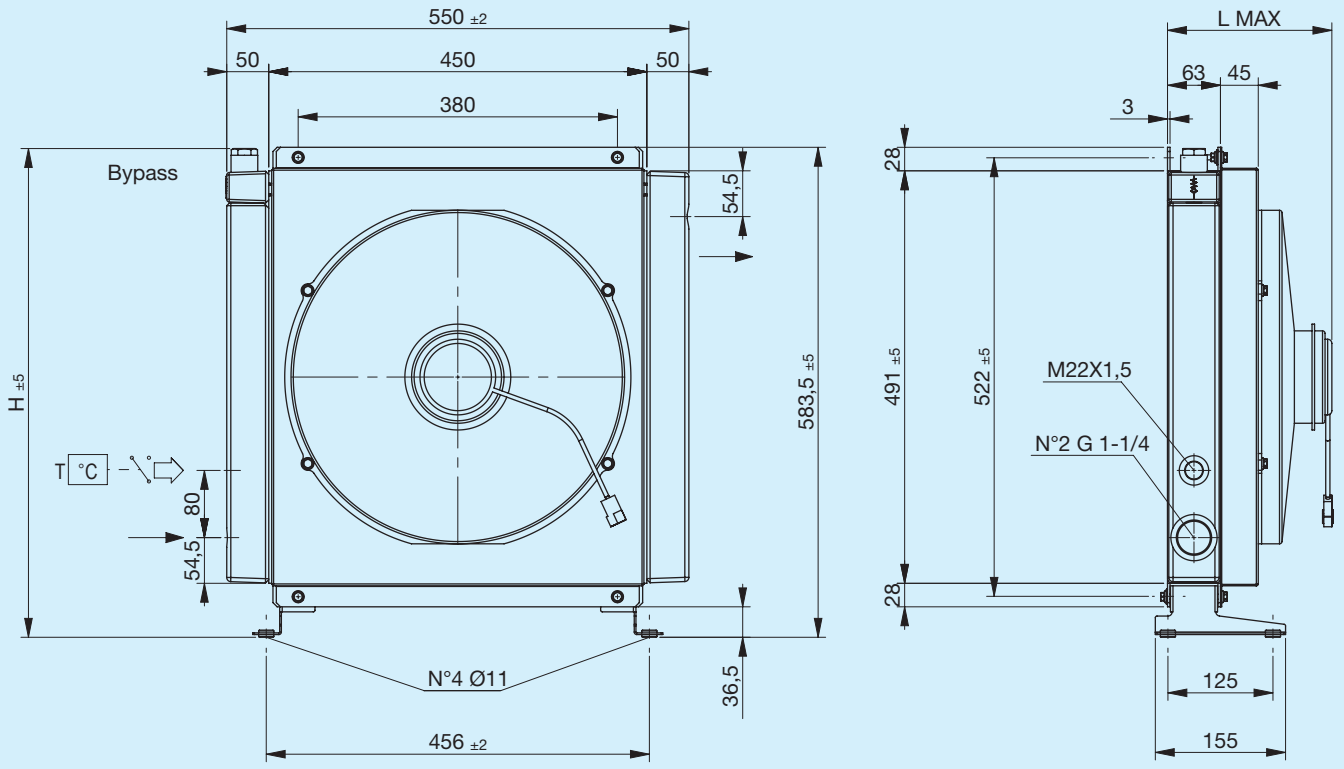

Stützfuß nicht inbegriffen (siehe Zubehör)

Code	Beschreibung	Ø Ventilator mm	Luftdurchsatz m³/h	Spannung V	Stromstärke A	Max. L mm	H mm	Gewicht kg	Kapazität l
FR633093101	**A60 1EAX 12V Bypass T15 V.T. 3 bar 60°C**	385	2850	12	19,7	200	582	18	5.7
FR633093102	**A60 1ESX 12V Bypass T15 V.T. 3 bar 60°C**	385	3070	12	18,7	200	582	18	5.7
FR633091001	**A60 1EAX 12V Bypass T15 VNR 4.5 bar**	385	2850	12	19,7	200	566	18	5.7
FR633091002	**A60 1ESX 12V Bypass T15 VNR 4.5 bar**	385	3070	12	18,7	200	566	18	5.7
FR633093113	**A60 1EAX 24V Bypass T15 V.T. 3 bar 60°C**	385	3070	24	10	200	582	18	5.7
FR633093114	**A60 1ESX 24V Bypass T15 V.T. 3 bar 60°C**	385	3180	24	9,4	200	582	18	5.7
FR633091013	**A60 1EAX 24V Bypass T15 VNR 4.5 bar**	385	3070	24	10	200	566	18	5.7
FR633091014	**A60 1ESX 24V Bypass T15 VNR 4.5 bar**	385	3180	24	9,4	200	566	18	5.7
FR633090001	**A60 1EAX 12V**	385	2850	12	19,7	200	585	18	5.7
FR633090002	**A60 1ESX 12V**	385	3070	12	18,7	200	585	18	5.7
FR633090013	**A60 1EAX 24V**	385	3070	24	10	200	585	18	5.7
FR633090014	**A60 1ESX 24V**	385	3180	24	9,4	200	585	18	5.7

Kühlleistung

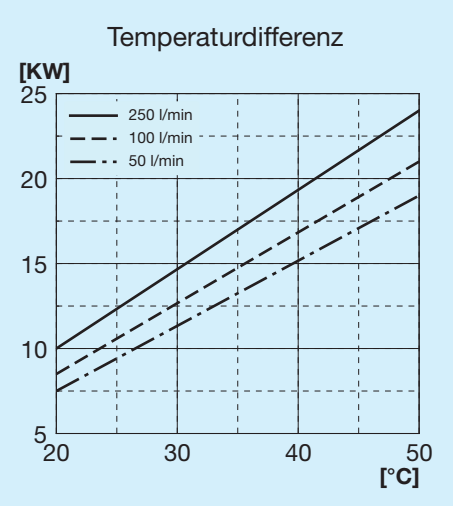

Druckgefälle Kühler

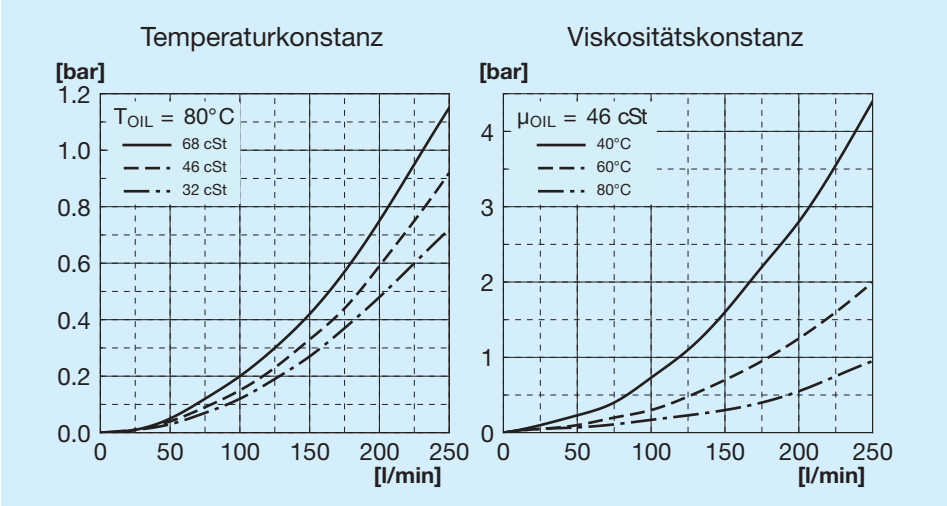

Druckgefälle Bypass

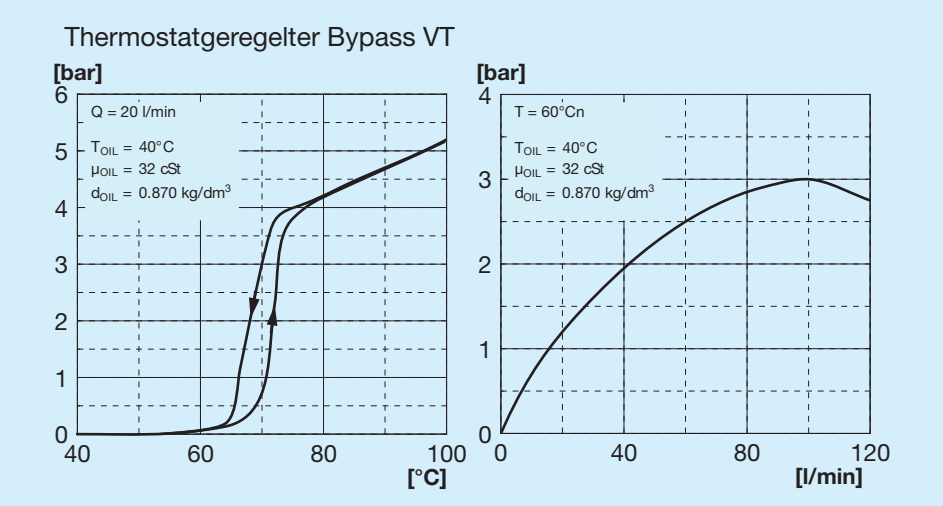

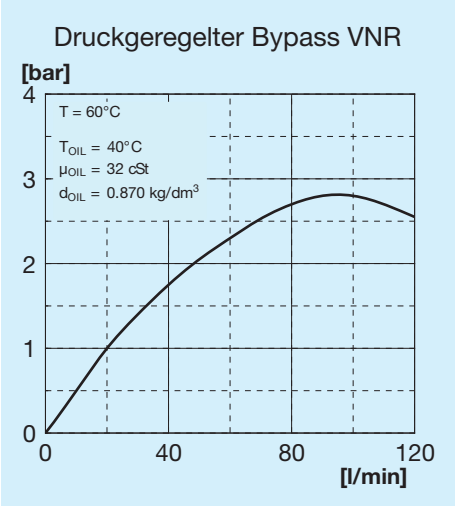

Bypass-Ventile

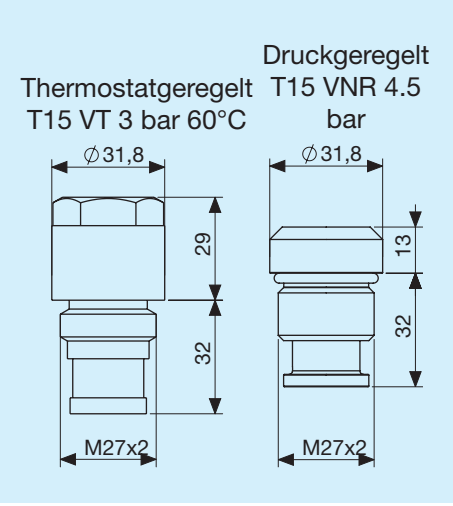

Zeichenerklärung

A60	Tauschertyp
1E	1 Elektrolüfter
A	Ansaugung
S	Gebläse
AP	Verstärkte Ansaugung
SP	Verstärktes Gebläse
AX	Verstärkte Ansaugung
SX	Verstärktes Gebläse
12 V	Spannung für Elektrolüfter
24 V	Spannung für Elektrolüfter
T15 VT	Thermostatgeregeltes Bypass-Ventil 3 bar 60°C

Abmessungen

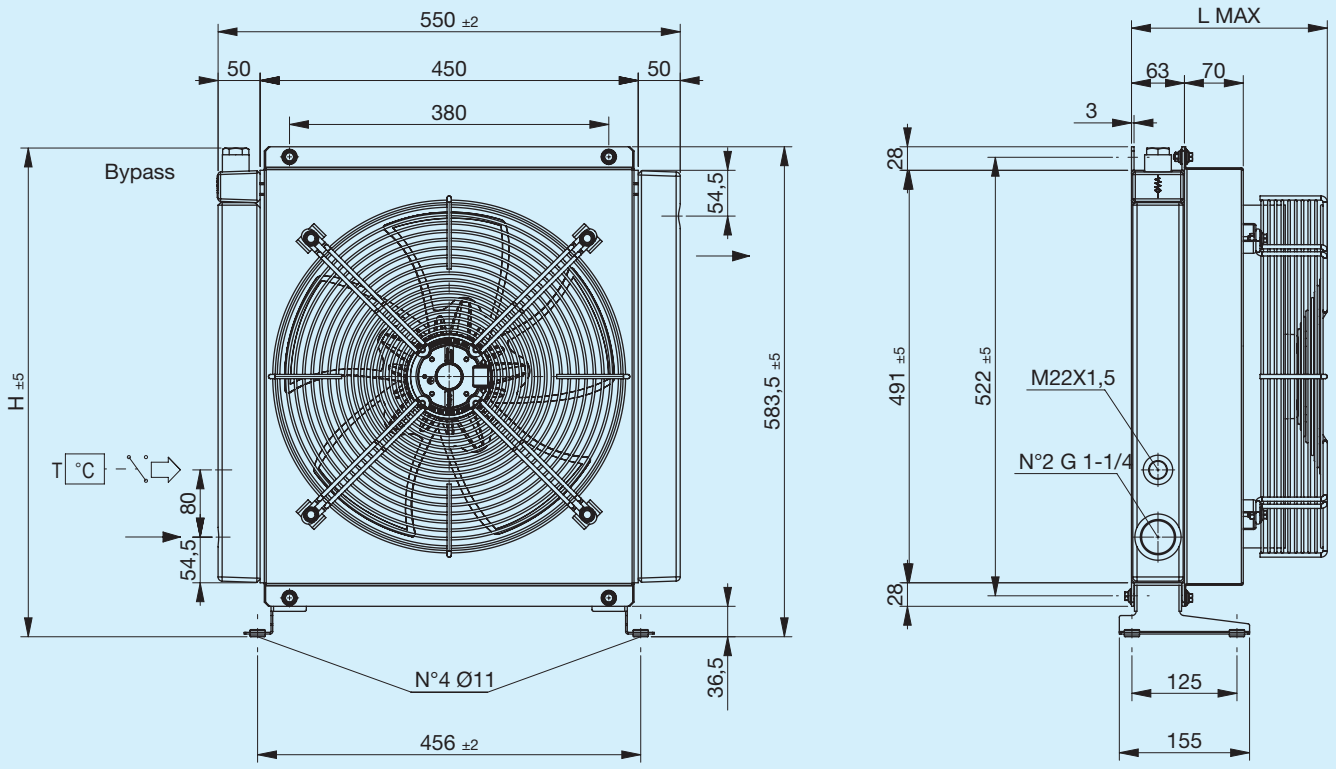

Stützfuß nicht inbegriffen (siehe Zubehör)

Code	Beschreibung	Ø Venti-lator	Leistung	Frequenz	Drehzahl	Schutz	Max. L	H	Gewicht	Kapazität
		mm	W	Hz	min-¹	IP	mm	mm	kg	l
FR633093131	**A60 1EA 230V Bypass T15 V.T. 3 bar 60°C**	400	240	50 60	1430 1700	44	238	582	17.9	5.7
FR633093132	**A60 1ES 230V Bypass T15 V.T. 3 bar 60°C**	400	240	50 60	1430 1700	44	238	582	17.9	5.7
FR633091031	**A60 1EA 230V Bypass T15 VNR 4.5 bar**	400	240	50 60	1430 1700	44	238	566	17.9	5.7
FR633091032	**A60 1ES 230V Bypass T15 VNR 4.5 bar**	400	240	50 60	1430 1700	44	238	566	17.9	5.7
FR633093121	**A60 1EA 400V Bypass T15 V.T. 3 bar 60°C**	400	185	50 60	1450 1690	44	238	582	17.9	5.7
FR633093122	**A60 1ES 400V Bypass T15 V.T. 3 bar 60°C**	400	185	50 60	1450 1690	44	238	582	17.9	5.7
FR633091023	**A60 1EA 400V Bypass T15 VNR 4.5 bar**	400	185	50 60	1450 1690	44	238	566	17.9	5.7
FR633091022	**A60 1ES 400V Bypass T15 VNR 4.5 bar**	400	185	50 60	1450 1690	44	238	566	17.9	5.7
FR633090031	**A60 1EA 230V**	400	240	50 60	1430 1700	44	238	585	17.9	5.7
FR633090032	**A60 1ES 230V**	400	240	50 60	1430 1700	44	238	585	17.9	5.7
FR633090021	**A60 1EA 400V**	400	185	50 60	1450 1690	44	238	585	17.9	5.7
FR633090022	**A60 1ES 400V**	400	185	50 60	1450 1690	44	238	585	17.9	5.7

Typische Kurven

Kühlleistung

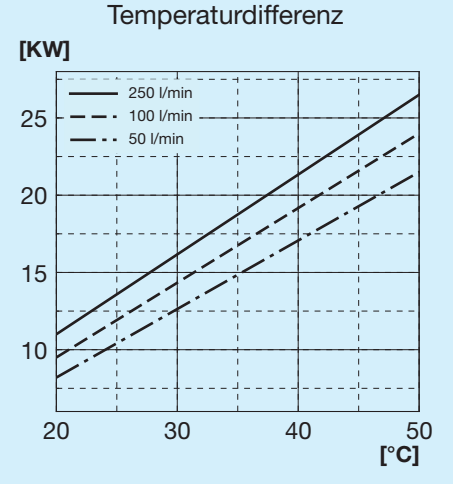

Druckgefälle Kühler

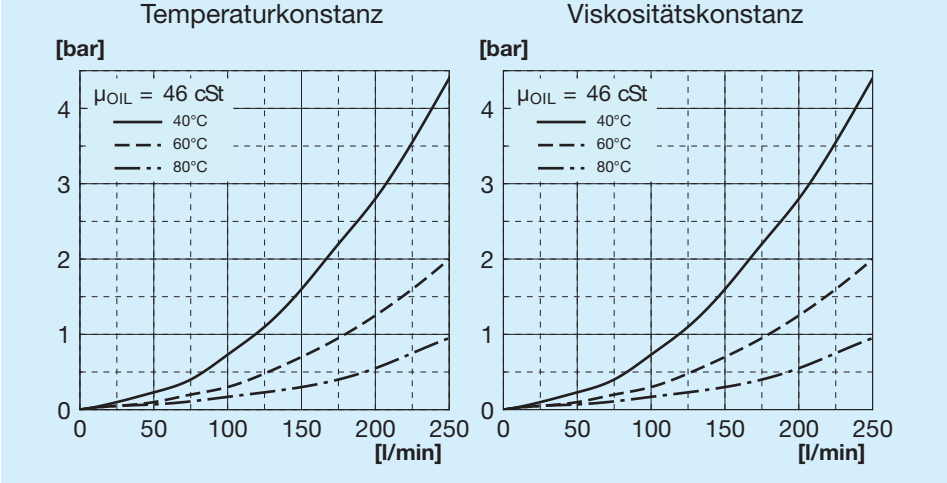

Druckgefälle Bypass

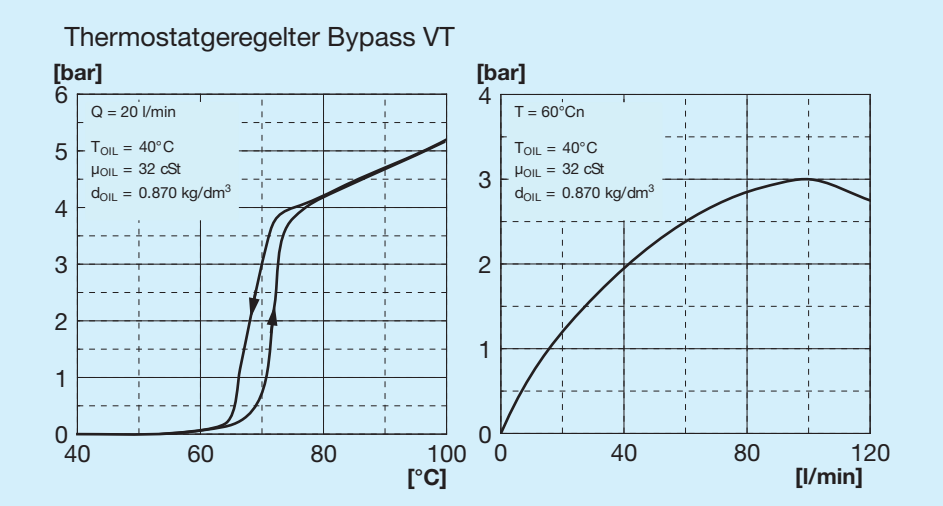

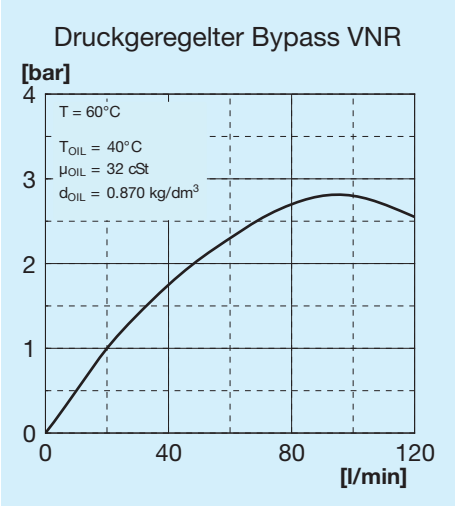

Bypass-Ventile

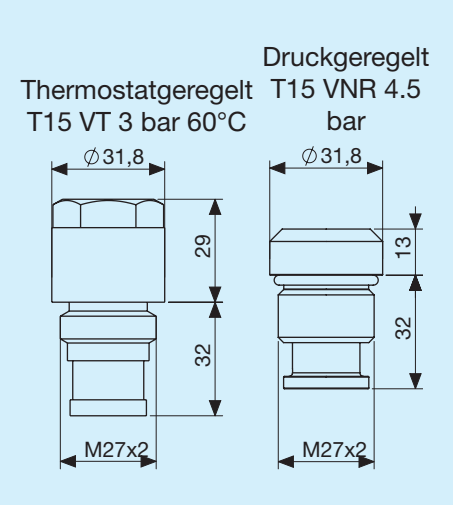

Zeichenerklärung

A60	Tauschertyp
1E	1 Elektrolüfter
A	Ansaugung
S	Gebläse
230 V	Spannung für Elektrolüfter
400 V	Spannung für Elektrolüfter
T15 VT	Thermostatgeregeltes Bypass-Ventil 3 bar 60°C
T15 VNR	Druckgeregeltes Bypass-Ventil 4.5 bar

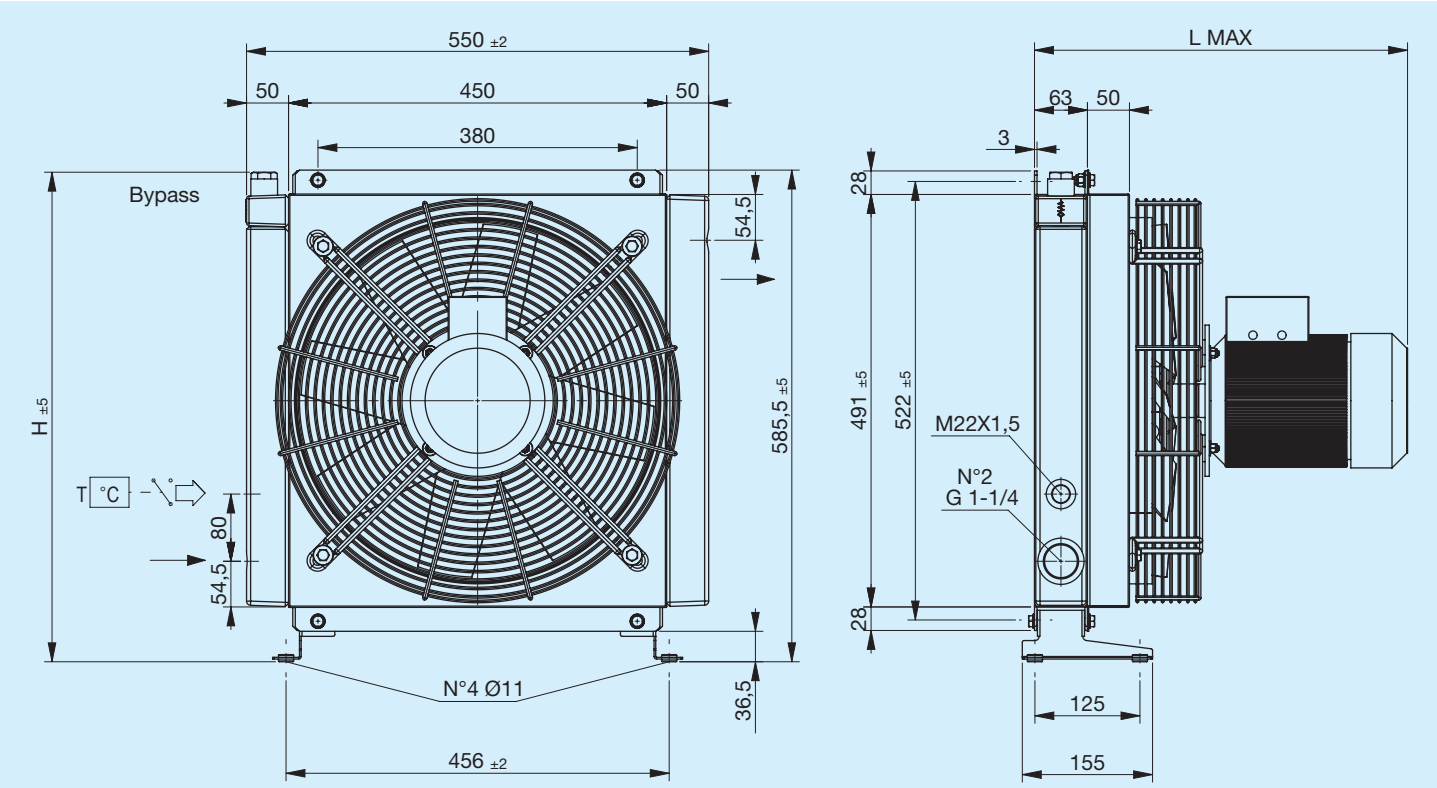

Stützfuß nicht inbegriffen (siehe Zubehör)

Code	Beschreibung	Ø Venti-lator	Leistung	Frequenz	Drehzahl	Schutz	Max. L	H	Gewicht	Kapazität
		mm	**W**	**Hz**	**min-¹**	**IP**	**mm**	**mm**	**kg**	**l**
FR633093141	**A60 1EA 230V-B14 Bypass T15 V.T. 3 bar 60°C**	420	750	50	1390	65	444	582	26.4	5.7
FR633093142	**A60 1ES 230V-B14 Bypass T15 V.T. 3 bar 60°C**	420	750	50	1390	65	444	582	26,4	5,7
FR633091041	**A60 1EA 230V-B14 Bypass T15 VNR 4.5 bar**	420	750	50	1390	65	444	566	26.4	5.7
FR633091042	**A60 1ES 230V-B14 Bypass T15 VNR 4.5 bar**	420	750	50	1390	65	444	566	26,4	5,7
FR633093151	**A60 1EA 400V-B14 Bypass T15 V.T. 3 bar 60°C**	420	750	50	1390	65	444	582	26.4	5.7
FR633093152	**A60 1ES 400V-B14 Bypass T15 V.T. 3 bar 60°C**	420	750	50	1390	65	444	582	26.4	5.7
FR633091051	**A60 1EA 400V-B14 Bypass T15 VNR 4.5 bar**	420	750	50	1390	65	444	566	26.4	5.7
FR633091052	**A60 1ES 400V-B14 Bypass T15 VNR 4.5 bar**	420	750	50	1390	65	444	566	26.4	5.7
FR633090041	**A60 1EA 230V-B14**	420	750	50	1390	65	444	585	26.4	5.7
FR633090042	**A60 1ES 230V-B14**	420	750	50	1390	65	444	585	26.4	5.7
FR633090051	**A60 1EA 400V-B14**	420	750	50	1390	65	444	585	26.4	5.7
FR633090052	**A60 1ES 400V-B14**	420	750	50	1390	65	444	585	26.4	5.7

Kühlleistung

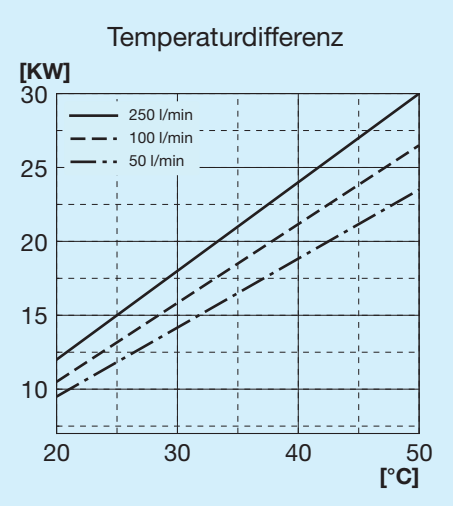

Druckgefälle Kühler

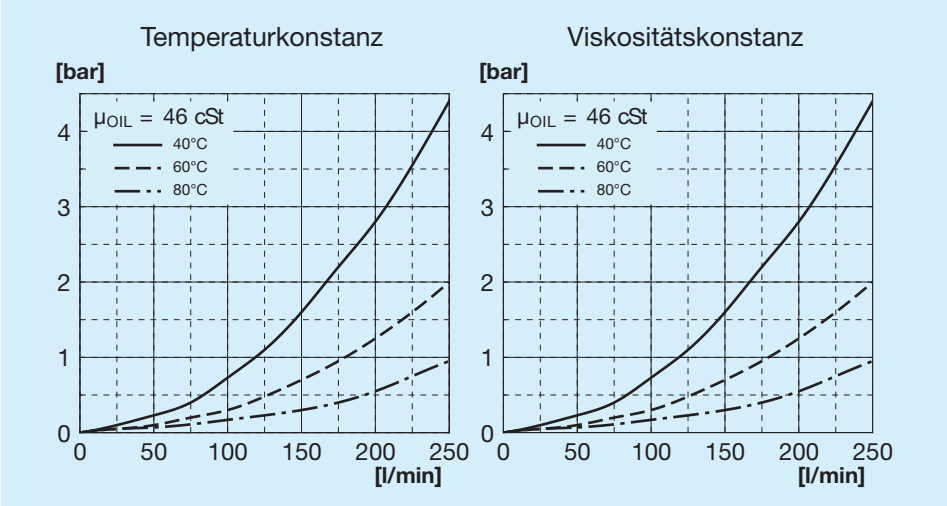

Druckgefälle Bypass

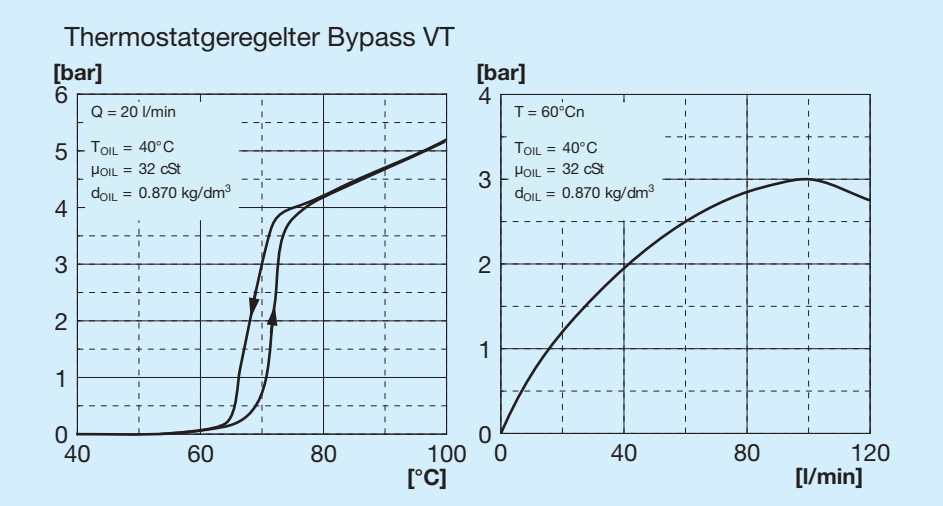

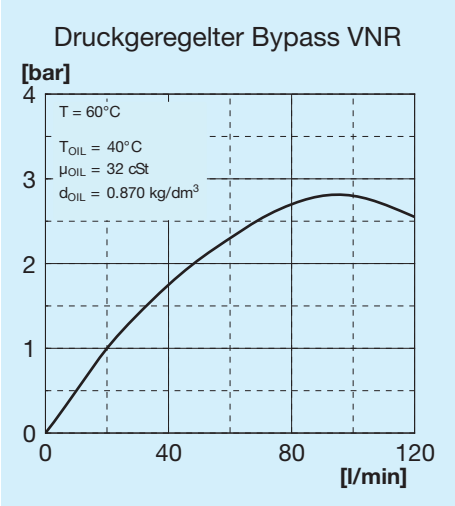

Bypass-Ventile

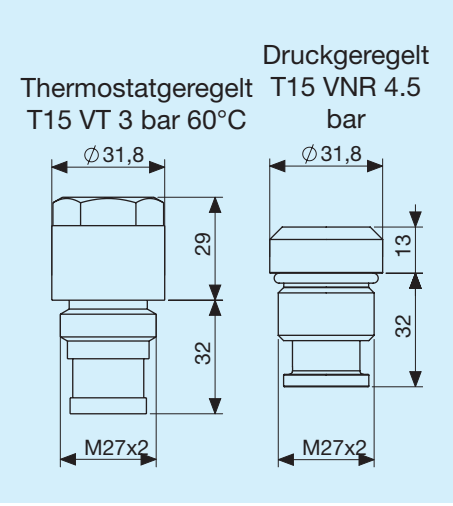

Zeichenerklärung

A60	Tauschertyp
1E	1 Elektrolüfter
A	Ansaugung
S	Gebläse
230V B14	Spannung für Elektrolüfter
400V B14	Spannung für Elektrolüfter
T15 VT	Thermostatgeregeltes Bypass-Ventil 3 bar 60°C
T15 VNR	Druckgeregeltes Bypass-Ventil 4.5 bar

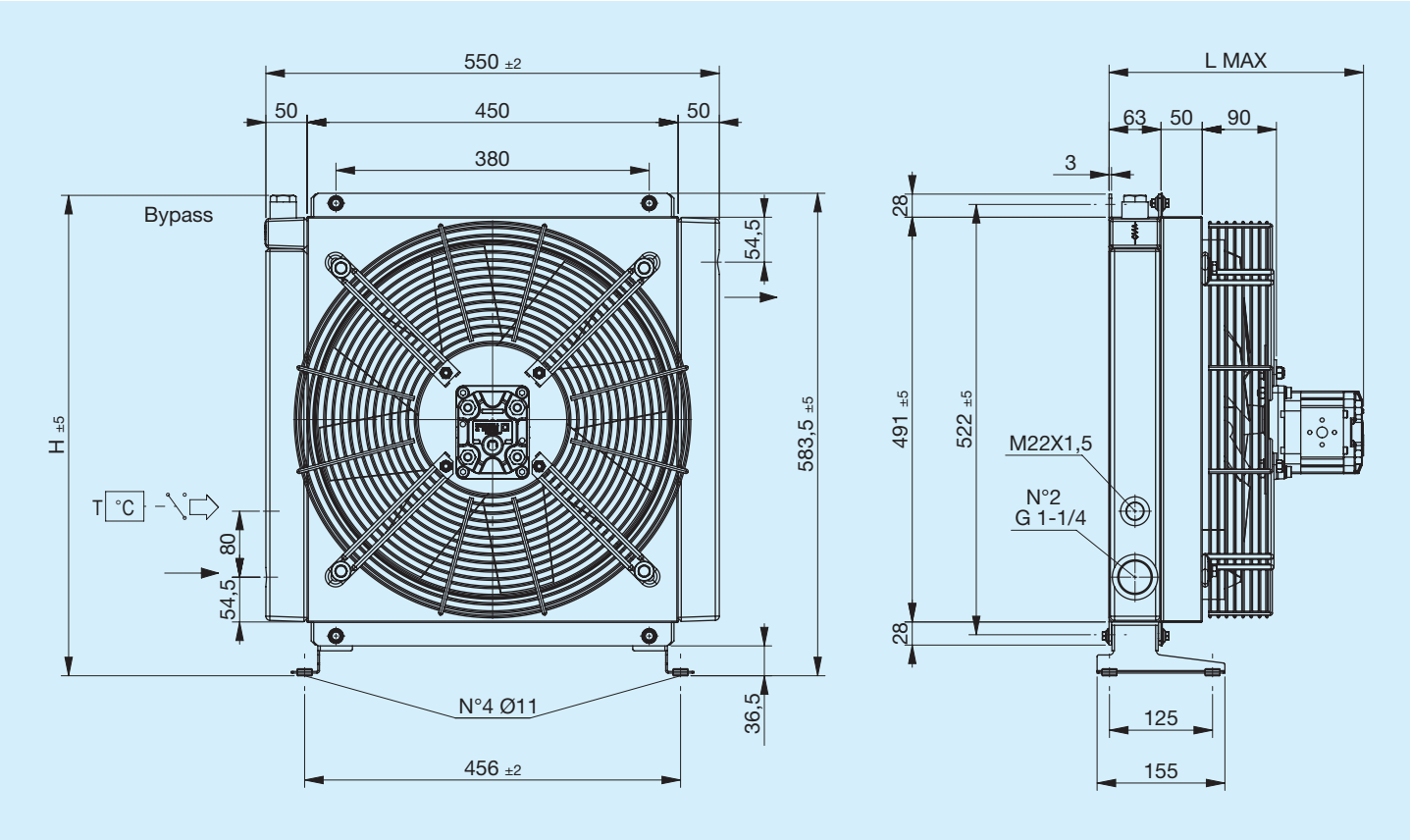

Code	Beschreibung	Ø Venti-lator	Hubraum	Max. L	H	Gewicht	Kapazität
		mm	**cm3**	**mm**	**mm**	**kg**	**l**
FR634093111	**A60 IA VORRÜSTUNG GR2 Bypass T15 V.T. 3 bar 60°C**	420	_	250	583	20	5.7
FR634093112	**A60 IS VORRÜSTUNG GR2 Bypass T15 V.T. 3 bar 60°C**	420	_	250	583	20	5.7
FR634091011	**A60 IA GR2 Bypass T15 VNR 4.5 bar**	420	_	250	567	20	5.7
FR634091012	**A60 IS GR2 Bypass T15 VNR 4.5 bar**	420	_	250	567	20	5.7
FR634093113	**A60 IA HYDR.MOT. GR2 Bypass T15 V.T. 3 bar 60°C**	420	6	310	583	21	5.7
FR634093114	**A60 IS HYDR.MOT. GR2 Bypass T15 V.T. 3 bar 60°C**	420	6	310	583	21	5.7
FR634091013	**A60 IA HYDR.MOT. GR2 Bypass T15 VNR 4.5 bar**	420	6	310	567	21	5.7
FR634091014	**A60 IS HYDR.MOT. GR2 Bypass T15 VNR 4.5 bar**	420	6	310	567	21	5.7
FR634090011	**A60 IA VORRÜSTUNGGR2**	420	_	250	585	20	5.7
FR634090012	**A60 IS VORRÜSTUNGGR2**	420	_	250	585	20	5.7
FR634090013	**A60 IA HYDR.MOT. GR2**	420	6	310	585	21	5.7
FR634090014	**A60 IS HYDR.MOT. GR2**	420	6	310	585	21	5.7

Kühlleistung

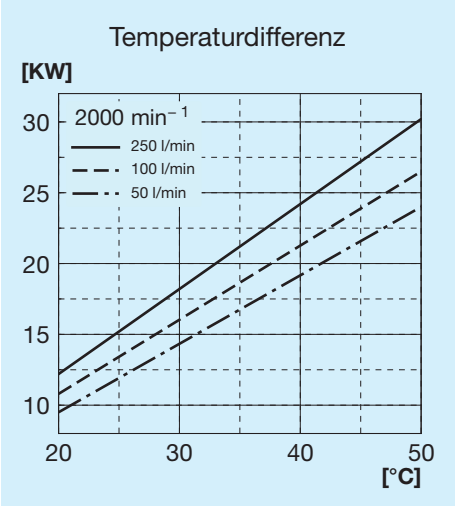

Druckgefälle Kühler

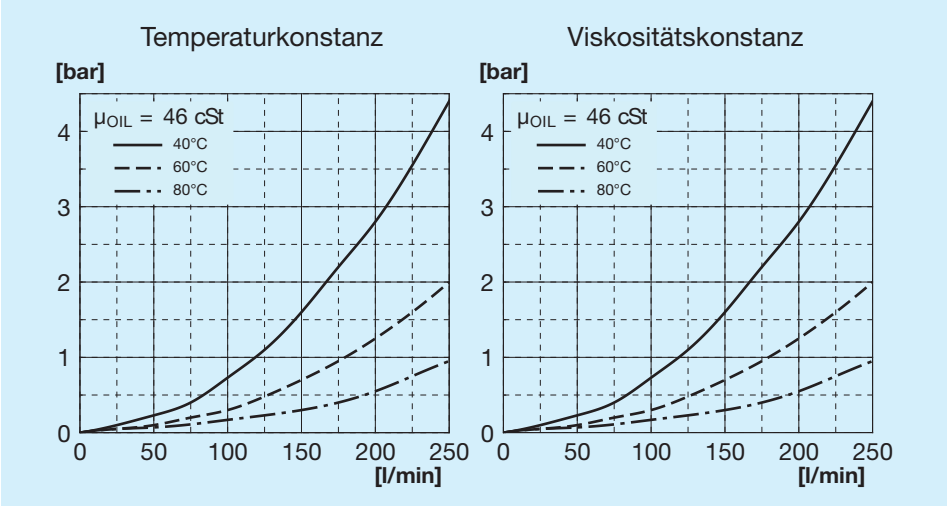

Druckgefälle Bypass

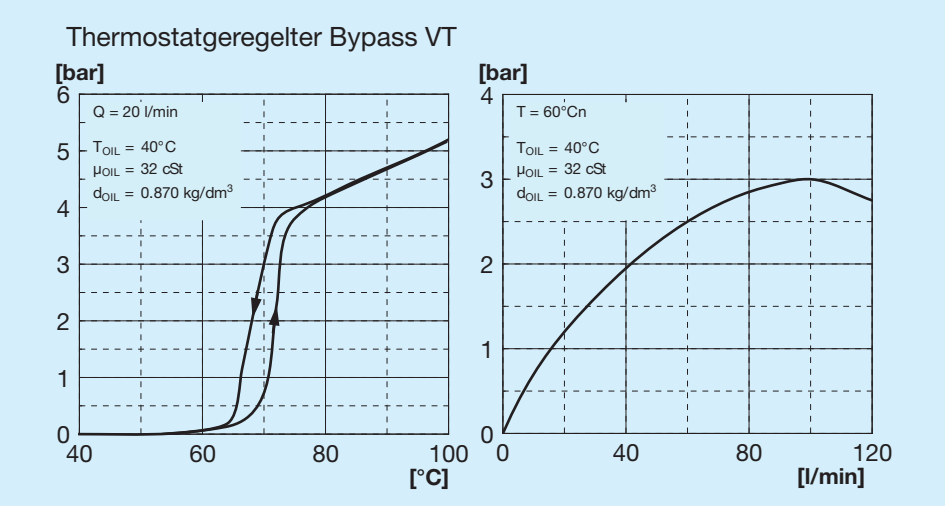

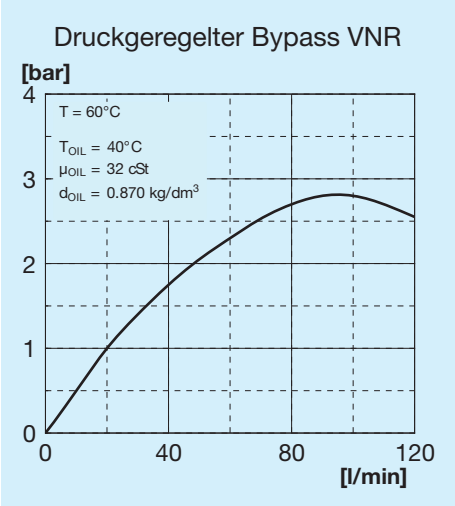

Bypass-Ventile

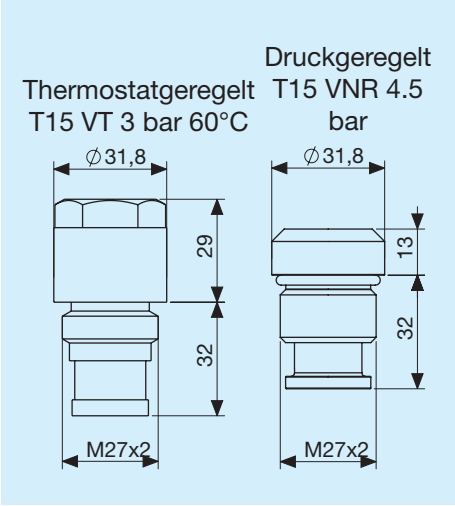

Zeichenerklärung

A60	Tauschertyp
IA	Hydraulisch Ansaugung
IS	Hydraulisch Gebläse
VORR.	Mit Motorhalterung
HYDR. MOT.	Mit integriertem Hilfsmotor
GR1	Gruppe 1
GR2	Gruppe 2
T15 VT	Thermostatgeregeltes Bypass-Ventil 3 bar 60°C
T15 VNR	Druckgeregeltes Bypass-Ventil 4.5 bar

Linkseitiger Stützfuß

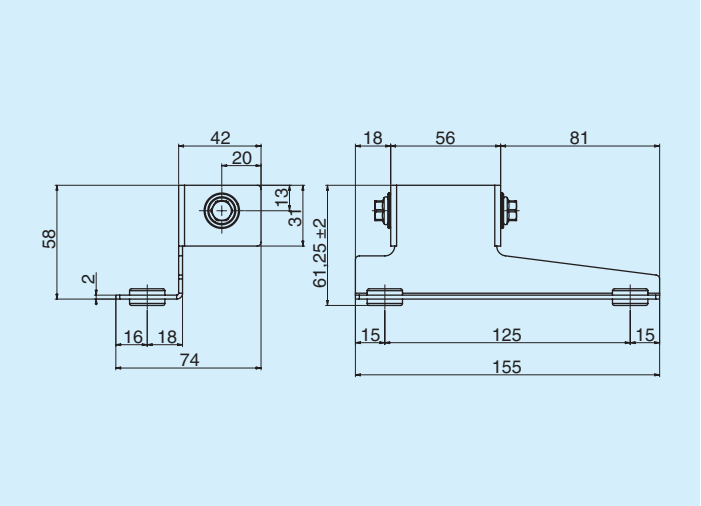

	Code
Linkseitiger Stützfuß	FR290000011R

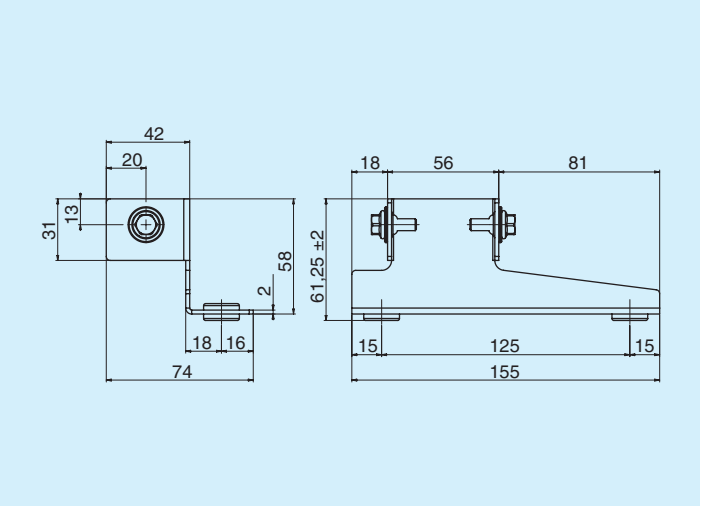

	Code
Rechtsseitiger Stützfuß	FR290000012R

Thermostate

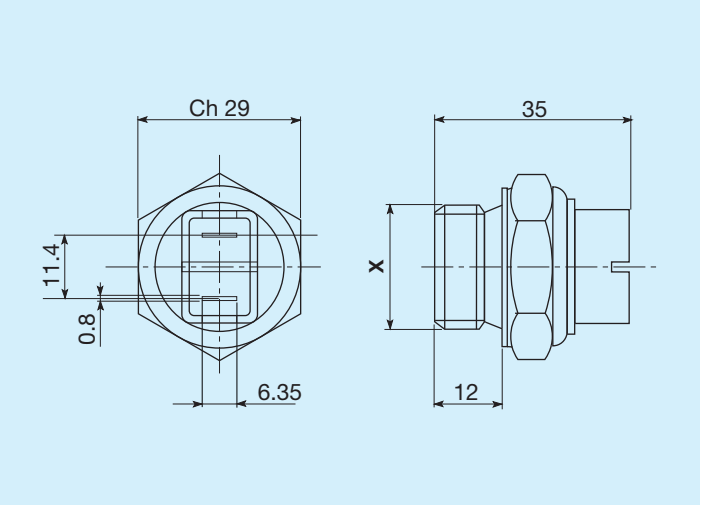

Schalttemperaturen C°	Gewinde	Code
45 - 35	M22 x 1,5	FR361104535R
60 - 50	M22 x 1,5	FR361106050R
80 - 70	M22 x 1,5	FR361108070R
82 - 68	M22 x 1,5	FR361108268R
85 - 76	M22 x 1,5	FR361108576R

Thermostate mit Schutzart IP54

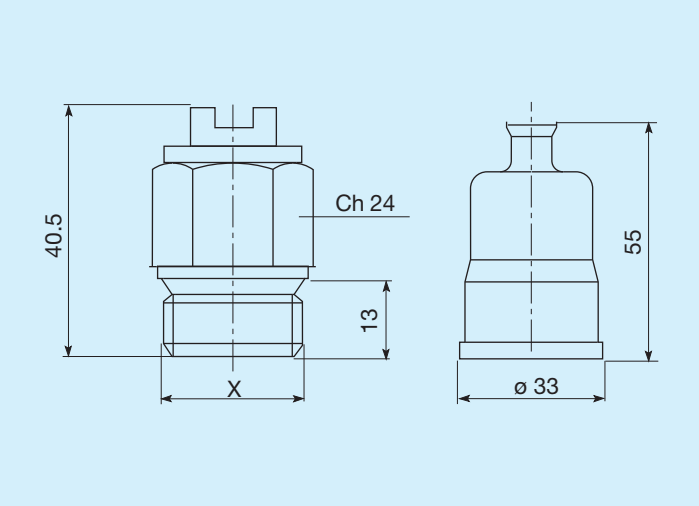

Schalttemperaturen C°	Gewinde	Code
45 - 35	M22 x 1,5	FR361124535R
50 - 40	M22 x 1,5	FR361125040R
60 - 50	M22 x 1,5	FR361126050R
70 - 60	M22 x 1,5	FR361127060R
80 -70	M22 x 1,5	FR361128070R

Thermostate mit Schutzart IP65

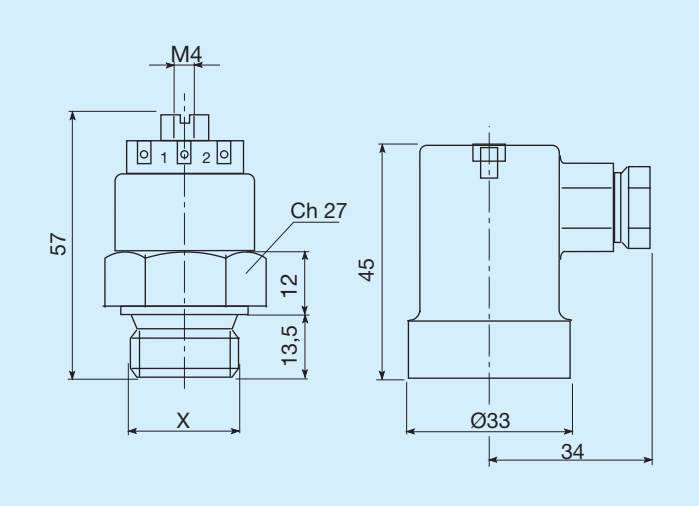

Schalttemperaturen C°	Gewinde	Code
45 - 35	M22 x 1,5	FR361154535R
47 - 36	M22 x 1,5	FR361155040R
60 - 50	M22 x 1,5	FR361176050R
80 - 70	M22 x 1,5	FR361158070R