A65

Bevor Sie mit der Benutzung beginnen, lesen Sie bitte das Dokument ALLGEMEINE GEBRAUCHSANWEISUNGEN FÜR WÄRMETAUSCHER sorgfältig durch

Abmessungen

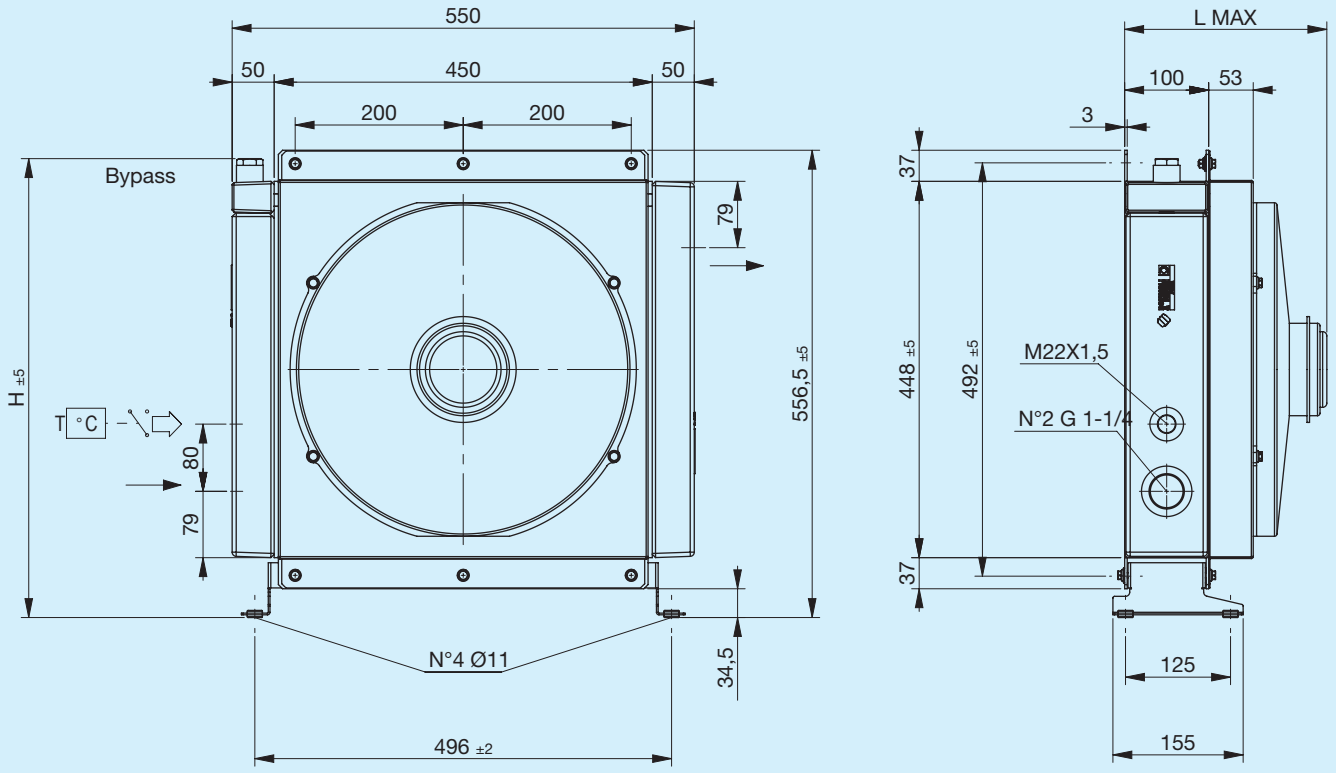

Stützfuß nicht inbegriffen (siehe Zubehör)

Code	Beschreibung	Ø Ventilator mm	Luftdurchsatz m³/h	Spannung V	Stromstärke A	Max. L mm	H mm	Gewicht kg	Kapazität l
FR633123101	**A65 1EAX 12V Bypass T15 V.T. 3 bar 60°C**	385	2850	12	19,7	240	546	20	8.5
FR633123102	**A65 1ESX 12V Bypass T15 V.T. 3 bar 60°C**	385	3070	12	18,7	240	546	20	8.5
FR633121001	**A65 1EAX 12V Bypass T15 VNR 4.5 bar**	385	2850	12	19,7	240	530	20	8.5
FR633121002	**A65 1ESX 12V Bypass T15 VNR 4.5 bar**	385	3070	12	18,7	240	530	20	8.5
FR633123113	**A65 1EAX 24V Bypass T15 V.T. 3 bar 60°C**	385	3070	24	10	240	546	20	8.5
FR633123114	**A65 1ESX 24V Bypass T15 V.T. 3 bar 60°C**	385	3180	24	9,4	240	546	20	8.5
FR633121013	**A65 1EAX 24V Bypass T15 VNR 4.5 bar**	385	3070	24	10	240	530	20	8.5
FR633121014	**A65 1ESX 24V Bypass T15 VNR 4.5 bar**	385	3180	24	9,4	240	530	20	8.5
FR633120001	**A65 1EAX 12V**	385	2850	12	19,7	240	556.5	20	8.5
FR633120002	**A65 1ESX 12V**	385	3070	12	18,7	240	556.5	20	8.5
FR633120013	**A65 1EAX 24V**	385	3070	24	10	240	556.5	20	8.5
FR633120014	**A65 1ESX 24V**	385	3180	24	9,4	240	556.5	20	8.5

Kühlleistung

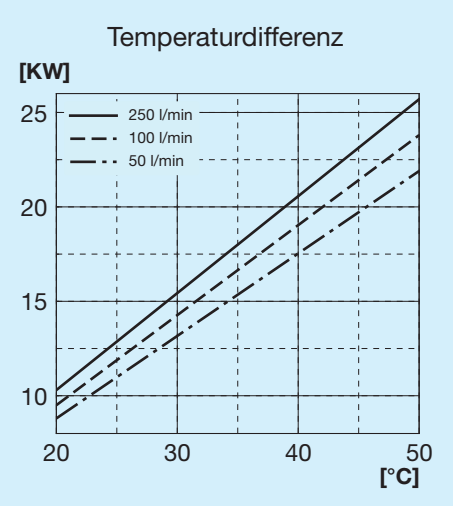

Druckgefälle Kühler

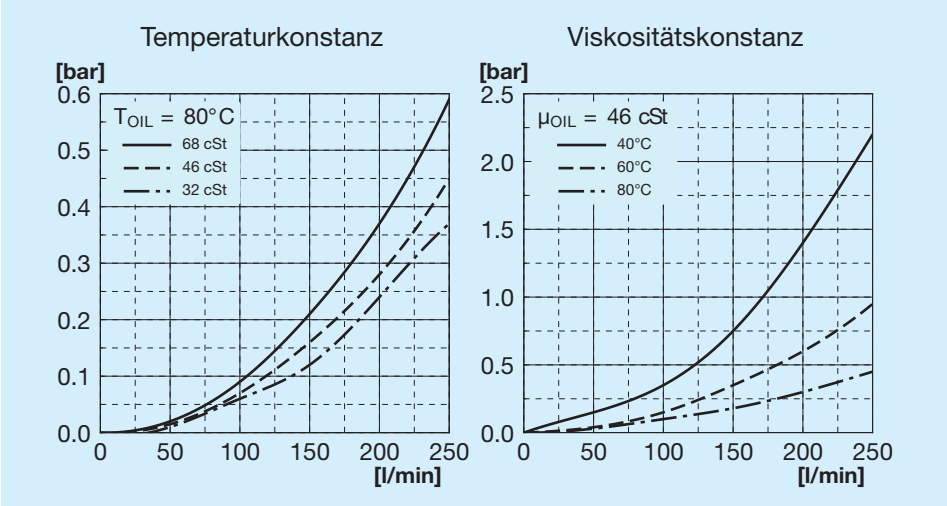

Druckgefälle Bypass

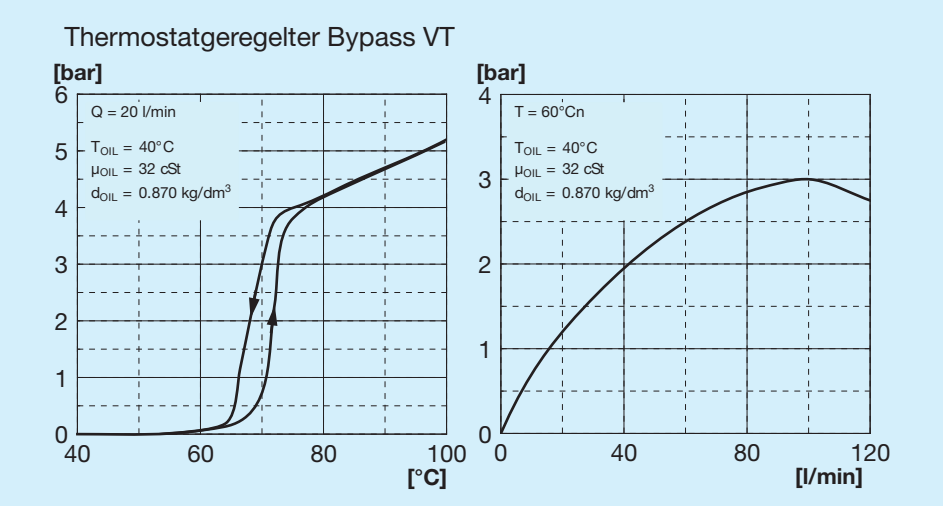

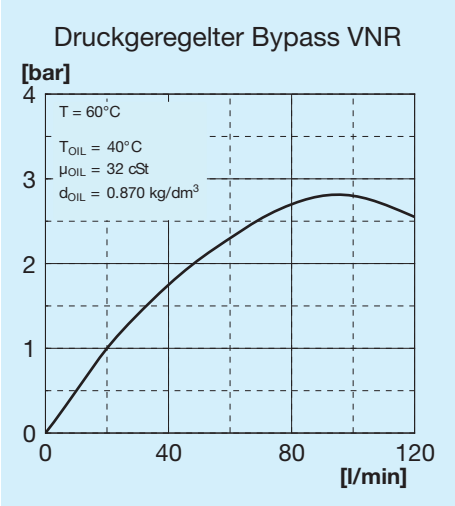

Bypass-Ventile

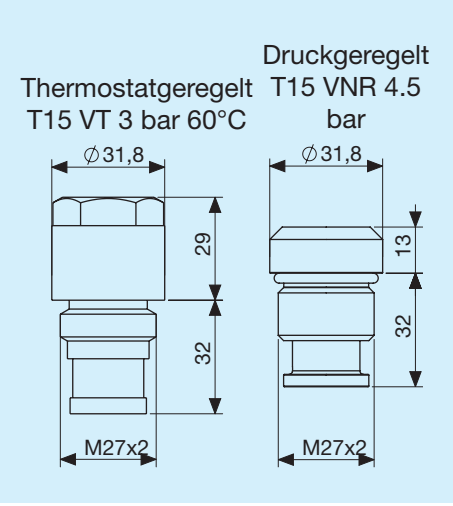

Zeichenerklärung

A65	Tauschertyp
1E	1 Elektrolüfter
A	Ansaugung
S	Gebläse
AP	Verstärkte Ansaugung
SP	Verstärktes Gebläse
AX	Verstärkte Ansaugung
SX	Verstärktes Gebläse
12 V	Spannung für Elektrolüfter
24 V	Spannung für Elektrolüfter
T15 VT	Thermostatgeregeltes Bypass-Ventil 3 bar 60°C
T15 VNR	Druckgeregeltes Bypass-Ventil 4.5 bar

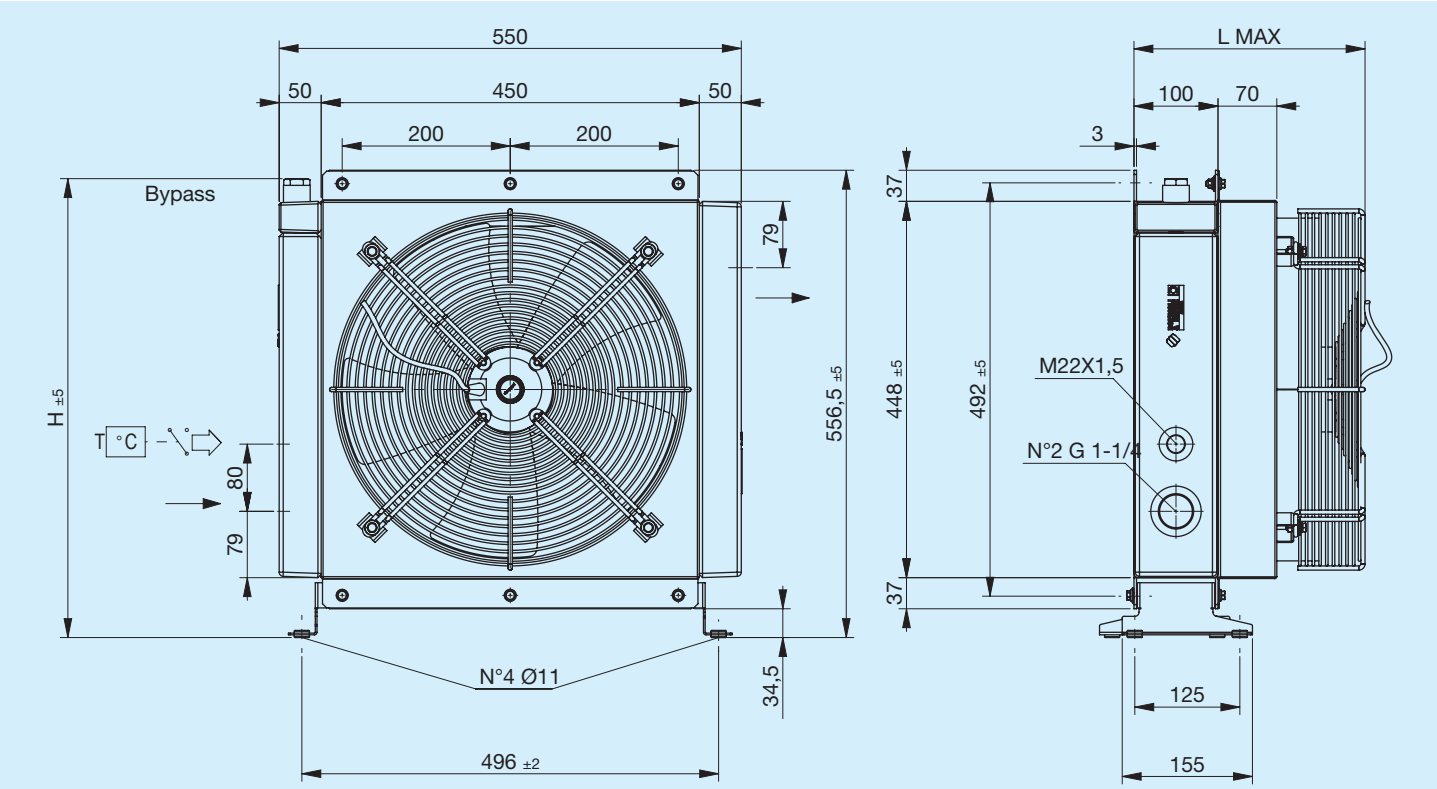

Stützfuß nicht inbegriffen (siehe Zubehör)

Code	Beschreibung	Ø Venti-lator	Leistung	Frequenz	Drehzahl	Schutz	Max. L	H	Gewicht	Kapazität
		mm	**W**	**Hz**	**min-¹**	**IP**	**mm**	**mm**	**kg**	**l**
FR633123131	**A65 1EA 230V Bypass T15 V.T. 3 bar 60°C**	400	240	50 60	1430 1700	44	275	546	21.5	8.5
FR633123132	**A65 1ES 230V Bypass T15 V.T. 3 bar 60°C**	400	240	50 60	1430 1700	44	275	546	21.5	8.5
FR633121031	**A65 1EA 230V Bypass T15 VNR 4.5 bar**	400	240	50 60	1430 1700	44	275	530	21.5	8.5
FR633121032	**A65 1ES 230V Bypass T15 VNR 4.5 bar**	400	240	50 60	1430 1700	44	275	530	21.5	8.5
FR633123121	**A65 1EA 400V Bypass T15 V.T. 3 bar 60°C**	400	185	50 60	1450 1690	44	275	546	21.5	8.5
FR633123122	**A65 1ES 400V Bypass T15 V.T. 3 bar 60°C**	400	185	50 60	1450 1690	44	275	546	21.5	8.5
FR633121021	**A65 1EA 400V Bypass T15 VNR 4.5 bar**	400	185	50 60	1450 1690	44	275	530	21.5	8.5
FR633121022	**A65 1ES 400V Bypass T15 VNR 4.5 bar**	400	185	50 60	1450 1690	44	275	530	21.5	8.5
FR633120031	**A65 1EA 230V**	400	240	50 60	1430 1700	44	275	556	21.5	8.5
FR633120032	**A65 1ES 230V**	400	240	50 60	1430 1700	44	275	556	21.5	8.5
FR633120021	**A65 1EA 400V**	400	185	50 60	1450 1690	44	275	556	21.5	8.5
FR633120022	**A65 1ES 400V**	400	185	50 60	1450 1690	44	275	556	21.5	8.5

Typische Kurven

Kühlleistung

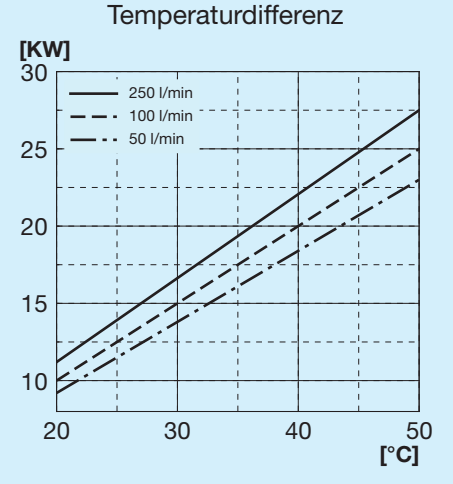

Druckgefälle Kühler

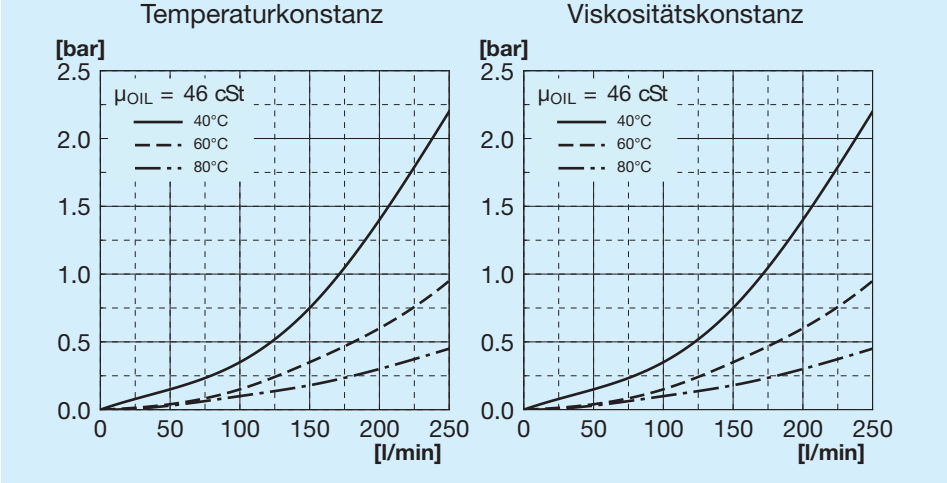

Druckgefälle Bypass

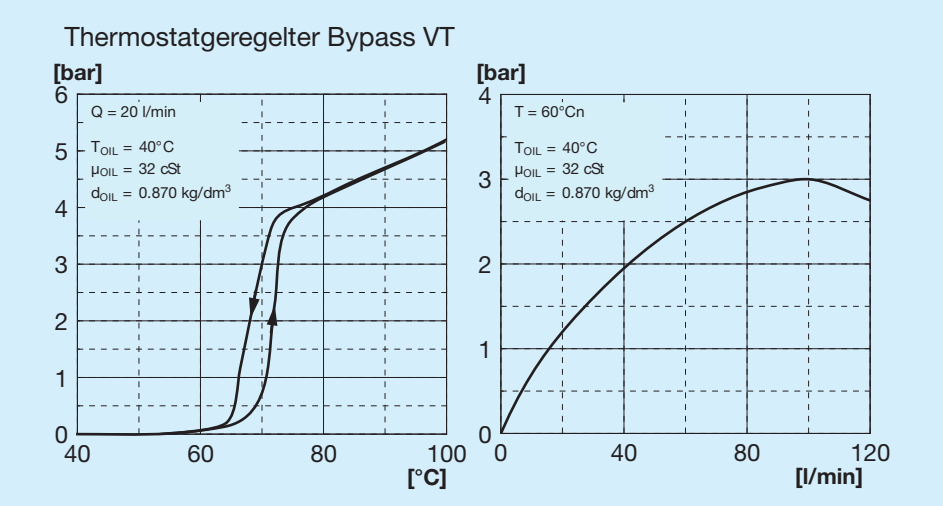

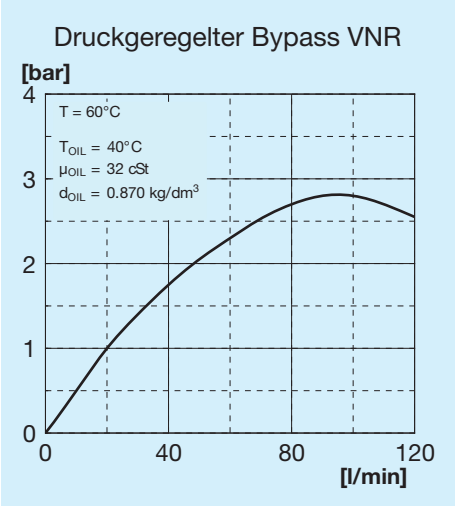

Bypass-Ventile

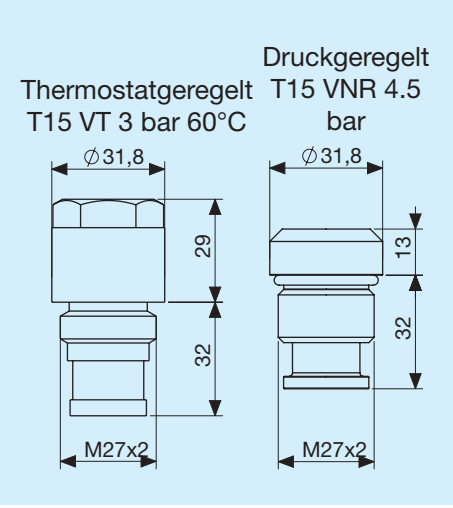

Zeichenerklärung

A65	Tauschertyp
1E	1 Elektrolüfter
A	Ansaugung
S	Gebläse
230 V	Spannung für Elektrolüfter
400 V	Spannung für Elektrolüfter
T15 VT	Thermostatgeregeltes Bypass-Ventil 3 bar 60°C
T15 VNR	Druckgeregeltes Bypass-Ventil 4.5 bar

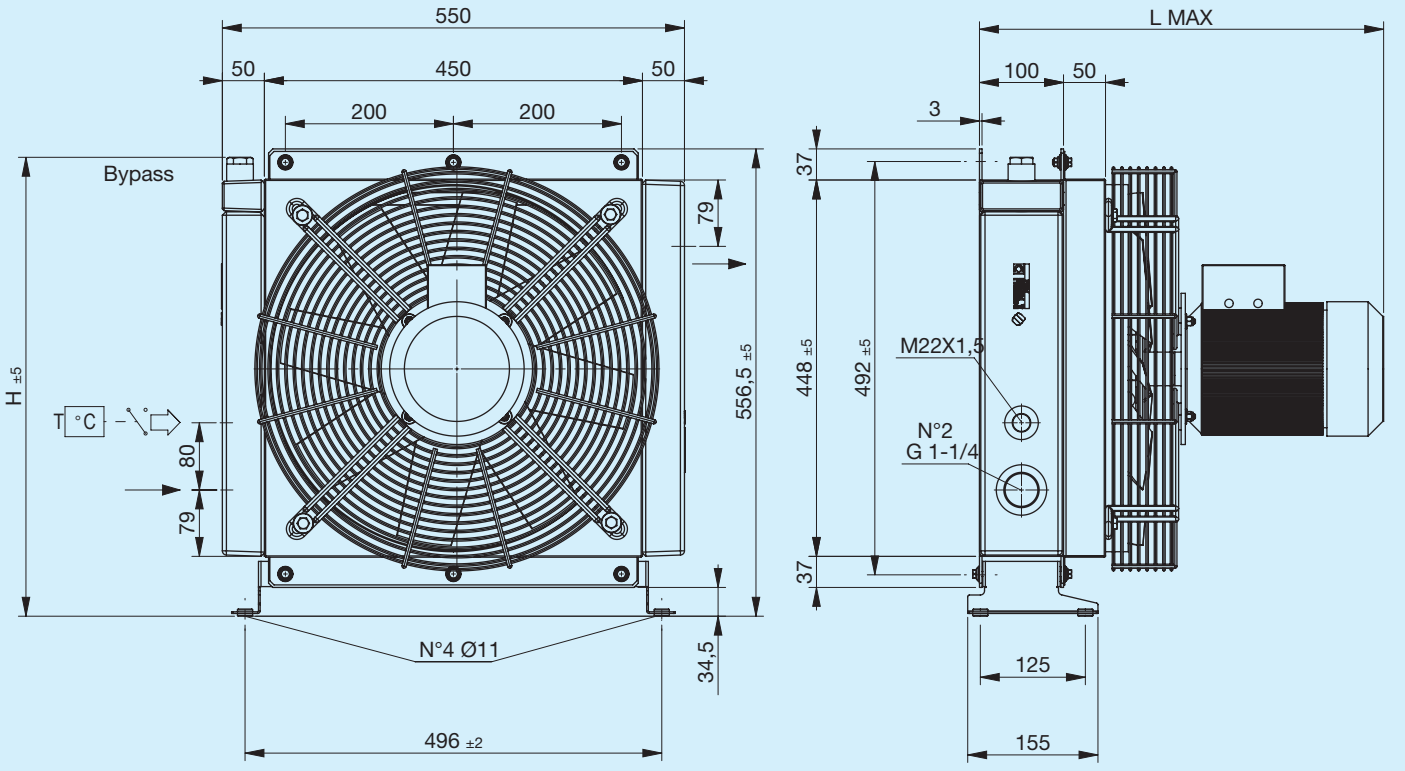

Stützfuß nicht inbegriffen (siehe Zubehör)

Code	Beschreibung	Ø Venti-lator	Leistung	Frequenz	Drehzahl	Schutz	Max. L	H	Gewicht	Kapazität
		mm	W	Hz	min-¹	IP	mm	mm	kg	l
FR633123141	**A65 1EA 230V-B14 Bypass T15 V.T. 3 bar 60°C**	420	750	50	1390	65	481	546	30	8.5
FR633123142	**A65 1ES 230V-B14 Bypass T15 V.T. 3 bar 60°C**	420	750	50	1390	65	481	546	30	8,5
FR633121041	**A65 1EA 230V-B14 Bypass T15 VNR 4.5 bar**	420	750	50	1390	65	481	530	30	8,5
FR633121042	**A65 1ES 230V-B14 Bypass T15 VNR 4.5 bar**	420	750	50	1390	65	481	530	30	8.5
FR633123151	**A65 1EA 400V-B14 Bypass T15 V.T. 3 bar 60°C**	420	750	50	1390	65	481	546	30	8.5
FR633123152	**A65 1ES 400V-B14 Bypass T15 V.T. 3 bar 60°C**	420	750	50	1390	65	481	546	30	8.5
FR633121051	**A65 1EA 400V-B14 Bypass T15 VNR 4.5 bar**	420	750	50	1390	65	481	530	30	8.5
FR633121052	**A65 1ES 400V-B14 Bypass T15 VNR 4.5 bar**	420	750	50	1390	65	481	530	30	8.5
FR633120041	**A65 1EA 230V-B14**	420	750	50	1390	65	481	556	30	8.5
FR633120042	**A65 1ES 230V-B14**	420	750	50	1390	65	481	556	30	8.5
FR633120051	**A65 1EA 400V-B14**	420	750	50	1390	65	481	556	30	8.5
FR633120052	**A65 1ES 400V-B14**	420	750	50	1390	65	481	556	30	8.5

Kühlleistung

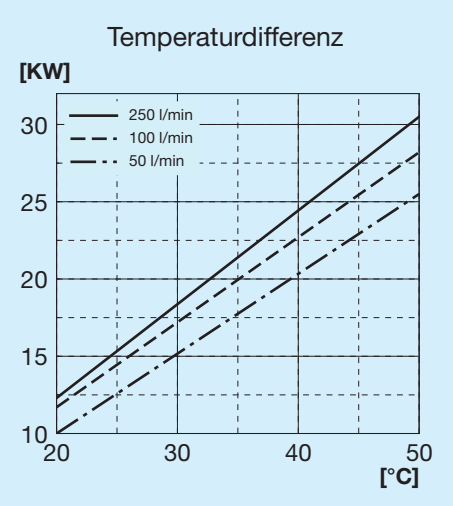

Druckgefälle Kühler

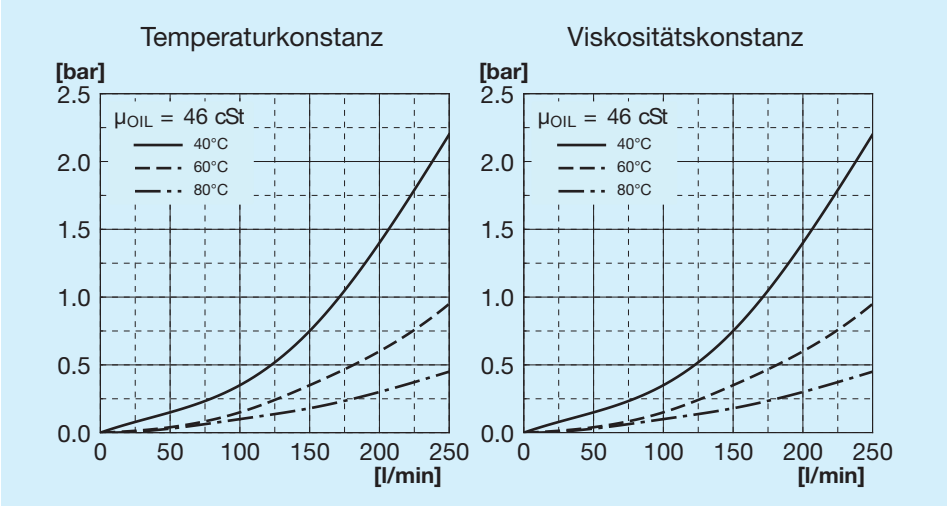

Druckgefälle Bypass

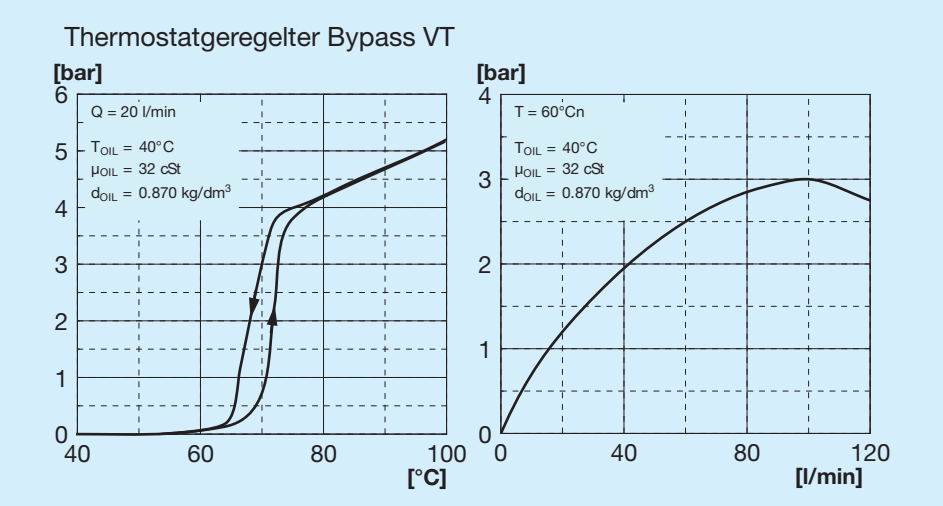

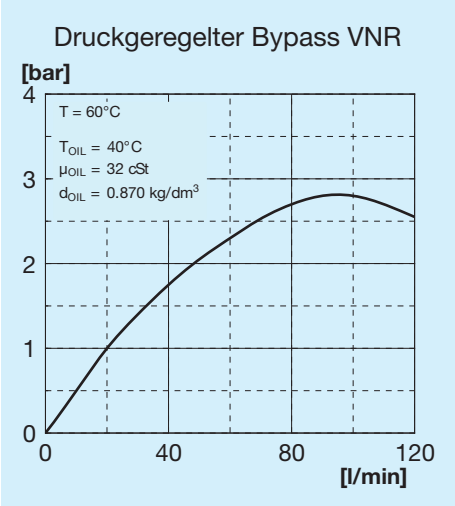

Bypass-Ventile

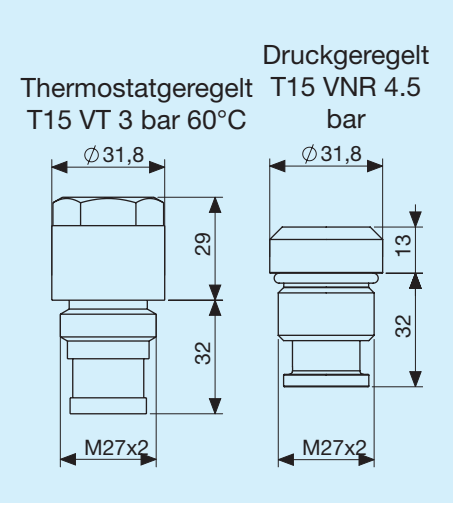

Zeichenerklärung

A65	Tauschertyp
1E	1 Elektrolüfter
A	Ansaugung
S	Gebläse
230V B14	Spannung für Elektrolüfter
400V B14	Spannung für Elektrolüfter
T15 VT	Thermostatgeregeltes Bypass-Ventil 3 bar 60°C
T15 VNR	Druckgeregeltes Bypass-Ventil 4.5 bar

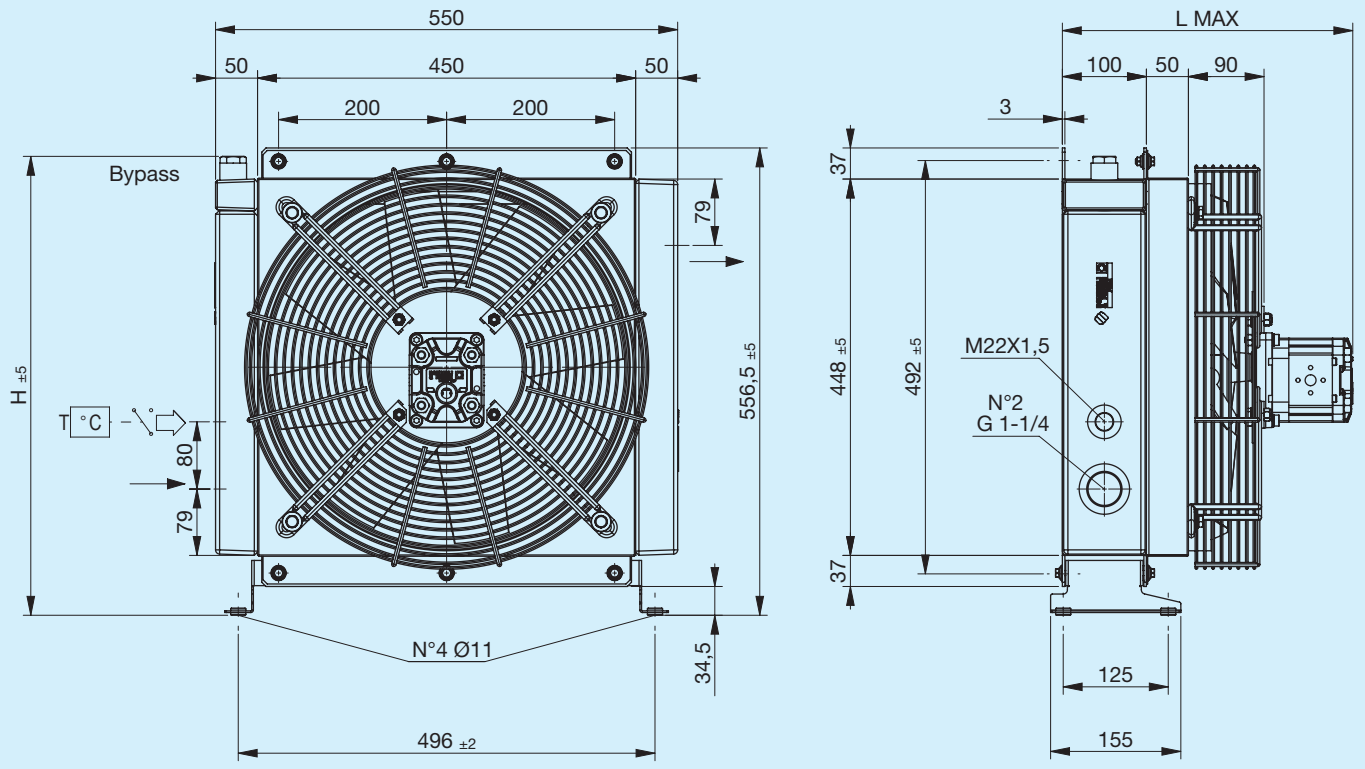

Stützfuß nicht inbegriffen (siehe Zubehör)

Code	Beschreibung	Ø Venti-lator mm	Hubraum cm3	Max. L mm	H mm	Gewicht kg	Kapazität l
FR634123104	**A65 IA VORRÜSTUNG GR2 Bypass T15 V.T. 3 bar 60°C**	420	_	285	546	23	8.5
FR634123106	**A65 IS VORRÜSTUNG GR2 Bypass T15 V.T. 3 bar 60°C**	420	_	285	546	23	8.5
FR634121004	**A65 IA GR2 Bypass T15 VNR 4.5 bar**	420	_	285	530	23	8.5
FR634121006	**A65 IS GR2 Bypass T15 VNR 4.5 bar**	420	_	285	530	23	8.5
FR634123113	**A65 IA HYDR.MOT. GR2 Bypass T15 V.T. 3 bar 60°C**	420	6	345	546	24	8.5
FR634123114	**A65 IS HYDR.MOT. GR2 Bypass T15 V.T. 3 bar 60°C**	420	6	345	546	24	8.5
FR634121013	**A65 IA HYDR.MOT. GR2 Bypass T15 VNR 4.5 bar**	420	6	345	530	24	8.5
FR634121014	**A65 IS HYDR.MOT. GR2 Bypass T15 VNR 4.5 bar**	420	6	345	530	24	8.5
FR634120004	**A65 IA VORRÜSTUNGGR2**	420	_	285	556	23	8.5
FR634120006	**A65 IS VORRÜSTUNGGR2**	420	_	285	556	23	8.5
FR634120013	**A65 IA HYDR.MOT. GR2**	420	6	345	556	24	8.5
FR634120014	**A65 IS HYDR.MOT. GR2**	420	6	345	556	24	8.5

Kühlleistung

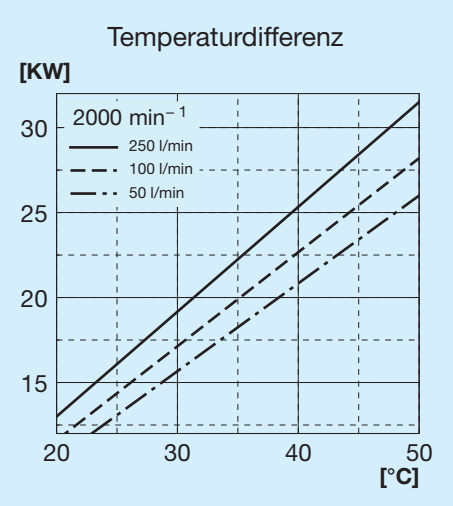

Druckgefälle Kühler

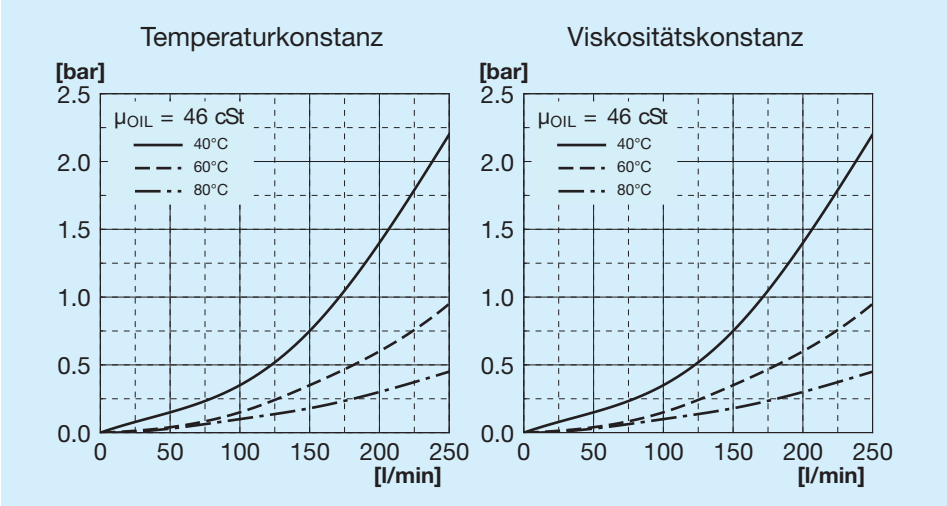

Druckgefälle Bypass

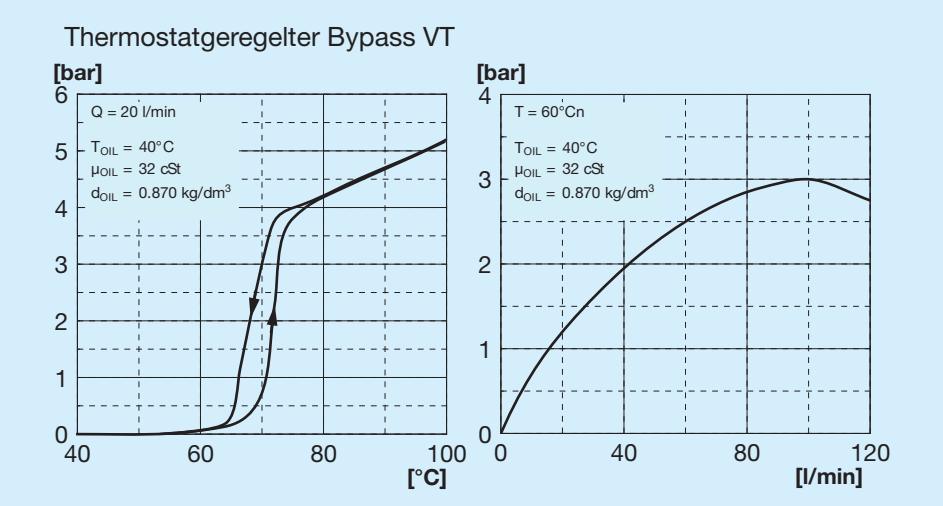

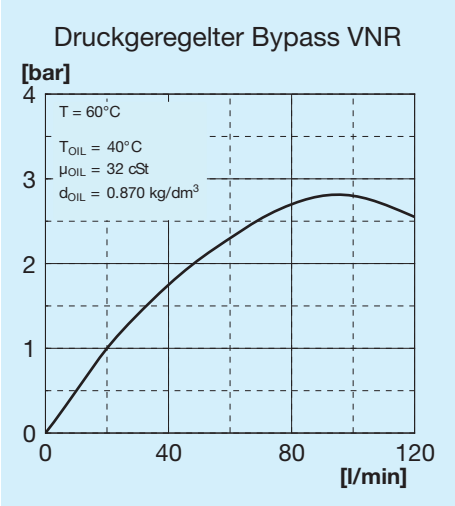

Bypass-Ventile

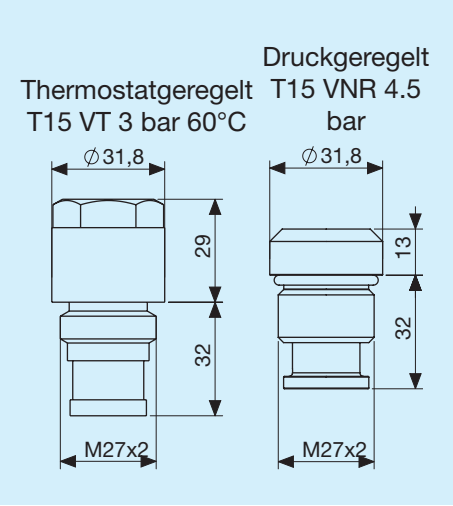

Zeichenerklärung

A65	Tauschertyp
IA	Hydraulisch Ansaugung
IS	Hydraulisch Gebläse
VORR.	Mit Motorhalterung
HYDR. MOT.	Mit integriertem Hilfsmotor
GR1	Gruppe 1
GR2	Gruppe 2
T15 VT	Thermostatgeregeltes Bypass-Ventil 3 bar 60°C
T15 VNR	Druckgeregeltes Bypass-Ventil 4.5 bar

Linkseitiger Stützfuß

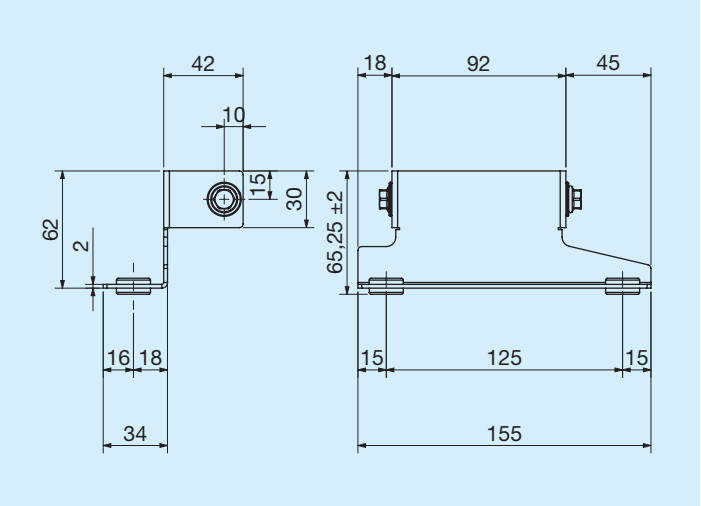

	Code
Linkseitiger Stützfuß	FR290000009R

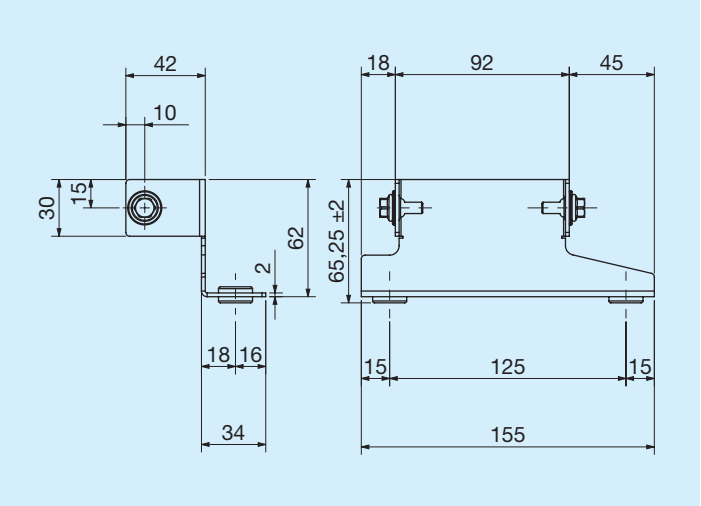

	Code
Rechtsseitiger Stützfuß	FR290000010R

Thermostate

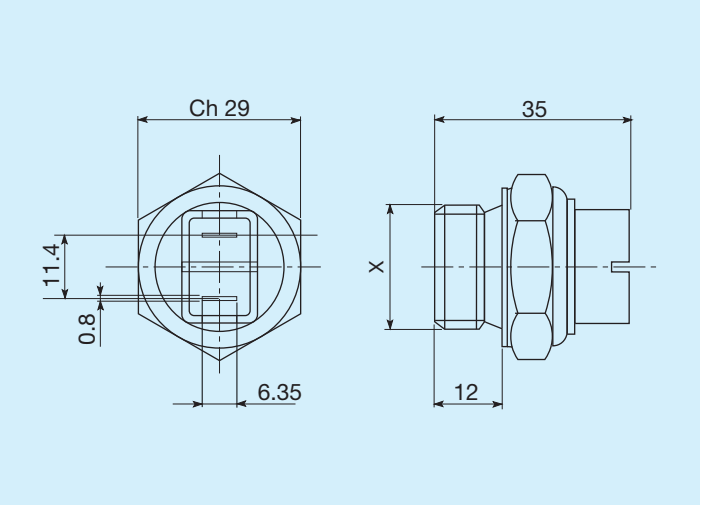

Schalttemperaturen C°	Gewinde	Code
45 - 35	M22 x 1,5	FR361104535R
60 - 50	M22 x 1,5	FR361106050R
80 - 70	M22 x 1,5	FR361108070R
82 - 68	M22 x 1,5	FR361108268R
85 - 76	M22 x 1,5	FR361108576R

Thermostate mit Schutzart IP54

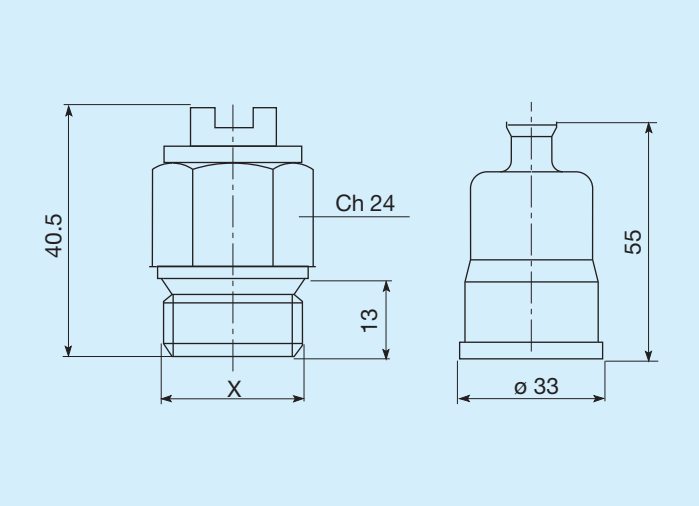

Schalttemperaturen C°	Gewinde	Code
45 - 35	M22 x 1,5	FR361124535R
50 - 40	M22 x 1,5	FR361125040R
60 - 50	M22 x 1,5	FR361126050R
70 - 60	M22 x 1,5	FR361127060R
80 -70	M22 x 1,5	FR361128070R

Thermostate mit Schutzart IP65

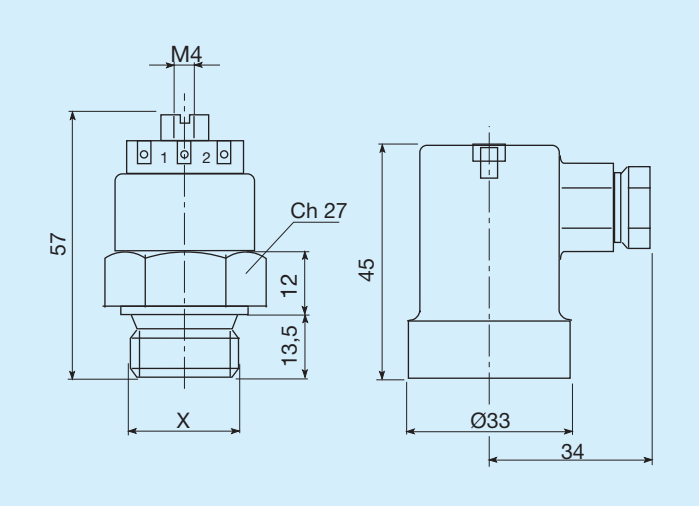

Schalttemperaturen C°	Gewinde	Code
45 - 35	M22 x 1,5	FR361154535R
47 - 36	M22 x 1,5	FR361155040R
60 - 50	M22 x 1,5	FR361176050R
80 - 70	M22 x 1,5	FR361158070R