A70

Bevor Sie mit der Benutzung beginnen, lesen Sie bitte das Dokument ALLGEMEINE GEBRAUCHSANWEISUNGEN FÜR WÄRMETAUSCHER sorgfältig durch

Abmessungen

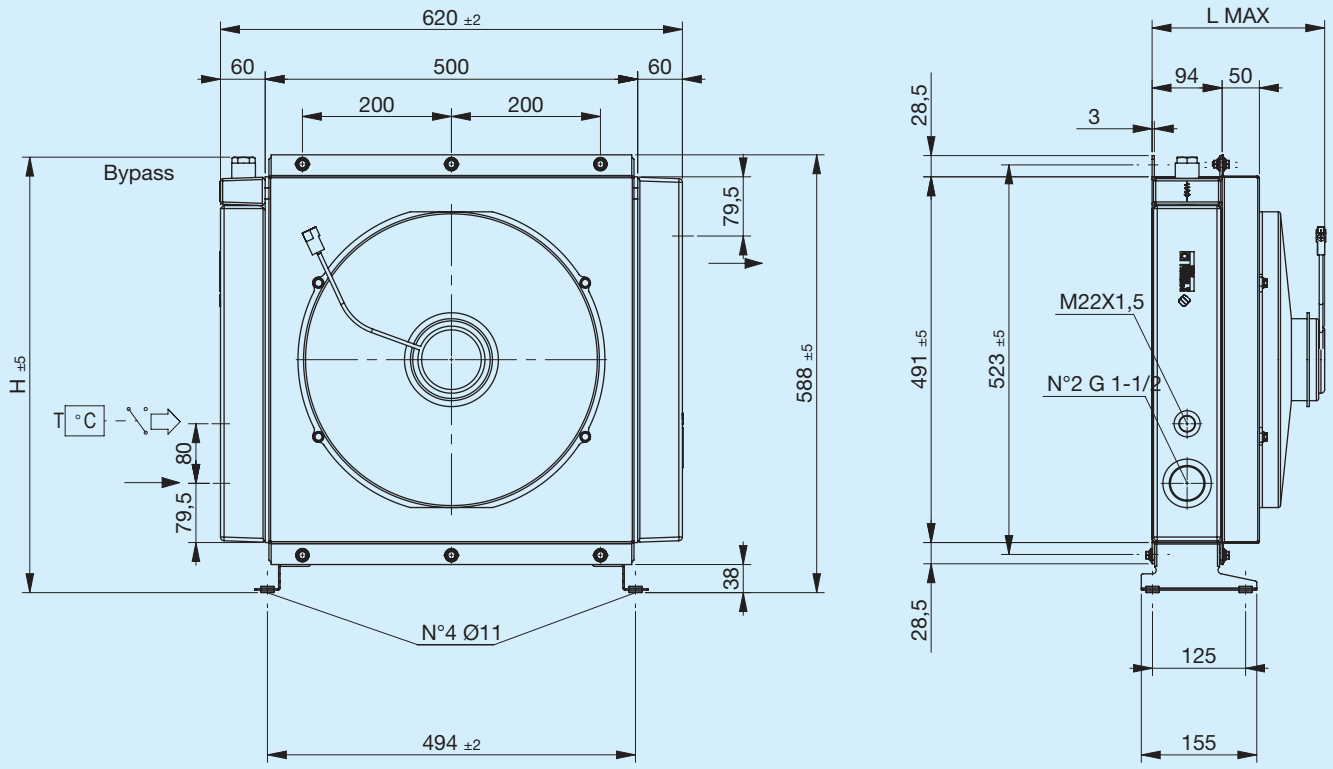

Stützfuß nicht inbegriffen (siehe Zubehör)

Code	Beschreibung	Ø Ventilator mm	Luftdurchsatz m³/h	Spannung V	Stromstärke A	Max. L mm	H mm	Gewicht kg	Kapazität l
FR633233105	**A70 1EAX 12V Bypass T15 V.T. 3 bar 60°C**	385	2850	12	19,7	230	585	22	10.5
FR633233106	**A70 1ESX 12V Bypass T15 V.T. 3 bar 60°C**	385	3070	12	18,7	230	585	22	10.5
FR633231005	**A70 1EAX 12V Bypass T15 VNR 4.5 bar**	385	2850	12	19,7	230	569	22	10.5
FR633231006	**A70 1ESX 12V Bypass T15 VNR 4.5 bar**	385	3070	12	18,7	230	569	22	10.5
FR633233115	**A70 1EAX 24V Bypass T15 V.T. 3 bar 60°C**	385	3070	24	10	230	585	22	10.5
FR633233116	**A70 1ESX 24V Bypass T15 V.T. 3 bar 60°C**	385	3180	24	9,4	230	585	22	10.5
FR633231015	**A70 1EAX 24V Bypass T15 VNR 4.5 bar**	385	3070	24	10	230	569	22	10.5
FR633231016	**A70 1ESX 24V Bypass T15 VNR 4.5 bar**	385	3180	24	9,4	230	569	22	10.5
FR633230005	**A70 1EAX 12V**	385	2850	12	19,7	230	588	22	10.5
FR633230006	**A70 1ESX 12V**	385	3070	12	18,7	230	588	22	10.5
FR633230015	**A70 1EAX 24V**	385	3070	24	10	230	588	22	10.5
FR633230016	**A70 1ESX 24V**	385	3180	24	9,4	230	588	22	10.5

Typische Kurven

Kühlleistung

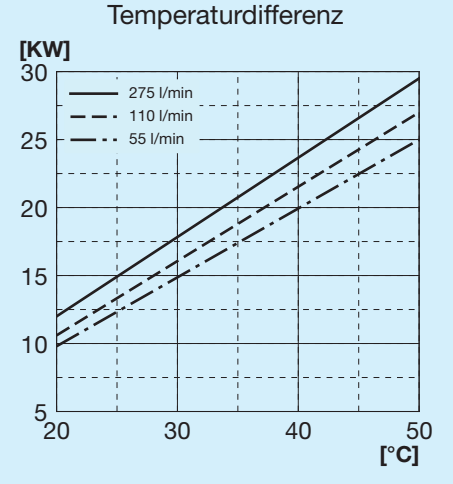

Druckgefälle Kühler

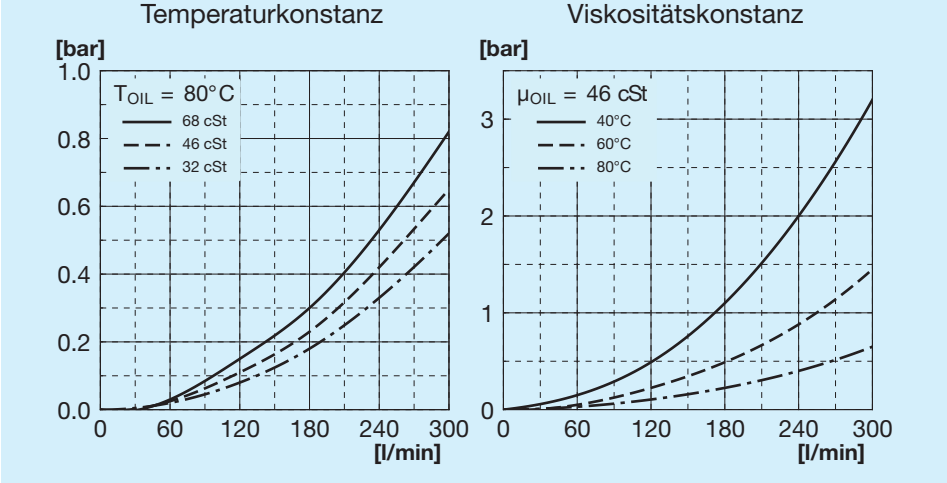

Druckgefälle Bypass

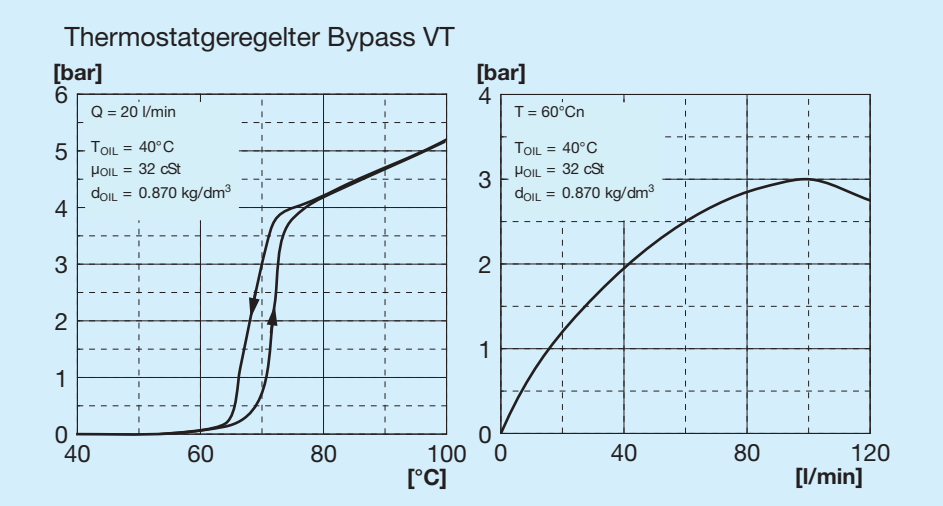

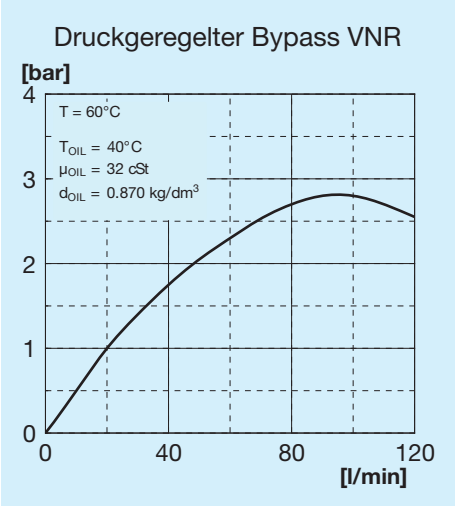

Bypass-Ventile

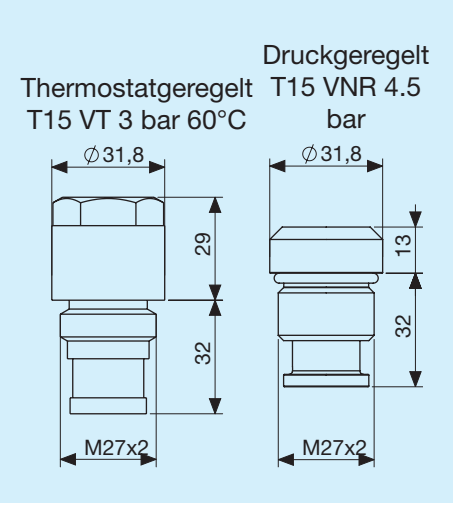

Zeichenerklärung

A70	Tauschertyp
1E	1 Elektrolüfter
A	Ansaugung
S	Gebläse
AP	Verstärkte Ansaugung
SP	Verstärktes Gebläse
AX	Verstärkte Ansaugung
SX	Verstärktes Gebläse
12 V	Spannung für Elektrolüfter
24 V	Spannung für Elektrolüfter
T15 VT	Thermostatgeregeltes Bypass-Ventil 3 bar 60°C
T15 VNR	Druckgeregeltes Bypass-Ventil 4.5 bar

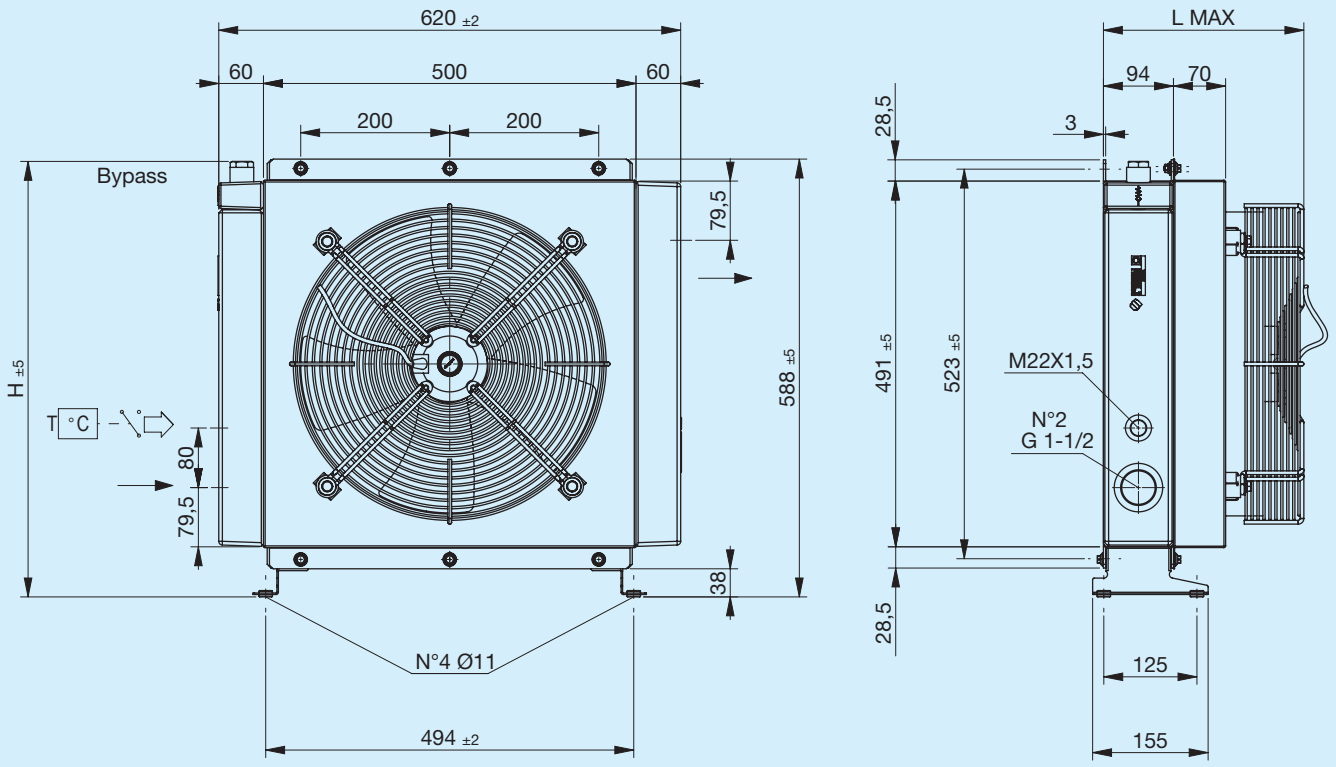

Stützfuß nicht inbegriffen (siehe Zubehör)

Code	Beschreibung	Ø Venti-lator	Leistung	Frequenz	Drehzahl	Schutz	Max. L	H	Gewicht	Kapazität
		mm	**W**	**Hz**	**min-¹**	**IP**	**mm**	**mm**	**kg**	**l**
FR633233131	**A70 1EA 230V Bypass T15 V.T. 3 bar 60°C**	400	240	50 60	1430 1700	44	269	585	22	10.5
FR633233132	**A70 1ES 230V Bypass T15 V.T. 3 bar 60°C**	400	240	50 60	1430 1700	44	269	585	22	10.5
FR633231031	**A70 1EA 230V Bypass T15 VNR 4.5 bar**	400	240	50 60	1430 1700	44	269	569	22	10.5
FR633231032	**A70 1ES 230V Bypass T15 VNR 4.5 bar**	400	240	50 60	1430 1700	44	269	569	22	10.5
FR633233121	**A70 1EA 400V Bypass T15 V.T. 3 bar 60°C**	400	185	50 60	1450 1690	44	269	585	22	10.5
FR633233122	**A70 1ES 400V Bypass T15 V.T. 3 bar 60°C**	400	185	50 60	1450 1690	44	269	585	22	10.5
FR633231021	**A70 1EA 400V Bypass T15 VNR 4.5 bar**	400	185	50 60	1450 1690	44	269	569	22	10.5
FR633231022	**A70 1ES 400V Bypass T15 VNR 4.5 bar**	400	185	50 60	1450 1690	44	269	569	22	10.5
FR633230031	**A70 1EA 230V**	400	240	50 60	1430 1700	44	269	588	22	10.5
FR633230032	**A70 1ES 230V**	400	240	50 60	1430 1700	44	269	588	22	10.5
FR633230021	**A70 1EA 400V**	400	185	50 60	1450 1690	44	269	588	22	10.5
FR633230022	**A70 1ES 400V**	400	185	50 60	1450 1690	44	269	588	22	10.5

Kühlleistung

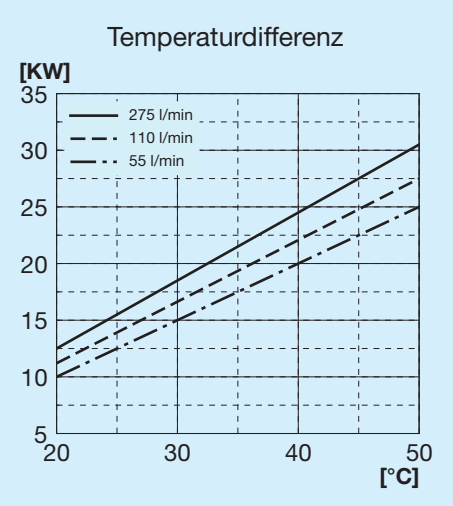

Druckgefälle Kühler

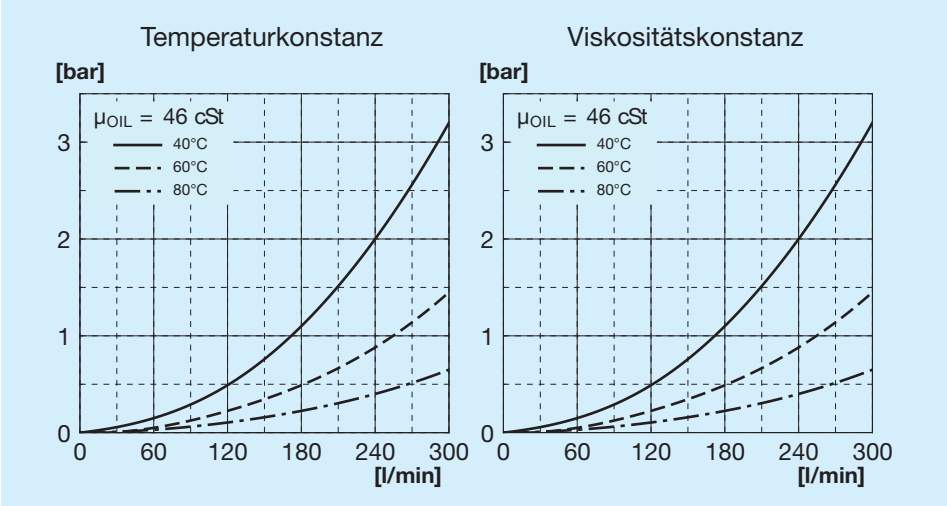

Druckgefälle Bypass

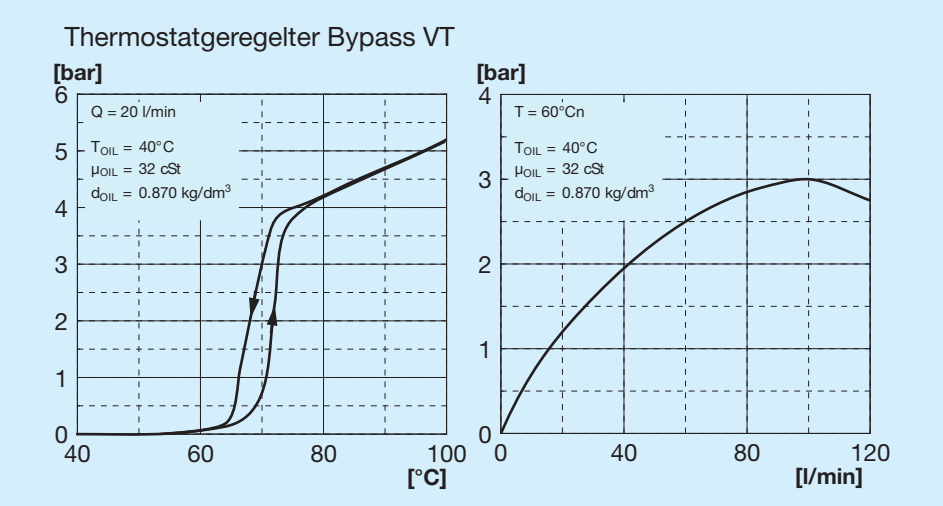

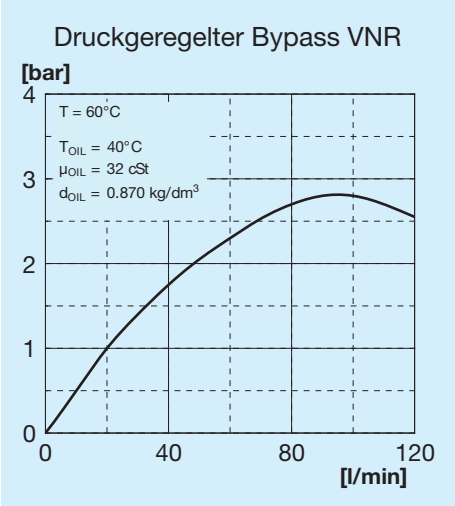

Bypass-Ventile

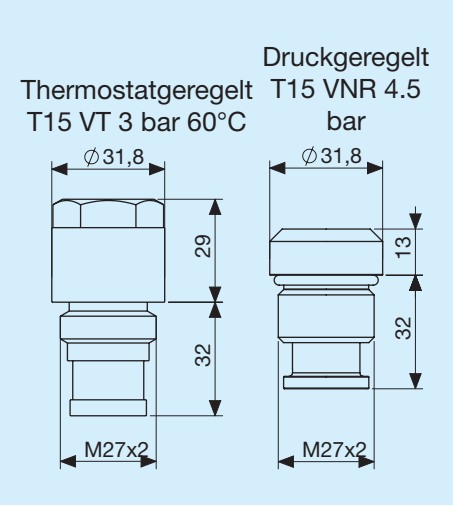

Zeichenerklärung

A70	Tauschertyp
1E	1 Elektrolüfter
A	Ansaugung
S	Gebläse
230 V	Spannung für Elektrolüfter
400 V	Spannung für Elektrolüfter
T15 VT	Thermostatgeregeltes Bypass-Ventil 3 bar 60°C
T15 VNR	Druckgeregeltes Bypass-Ventil 4.5 bar

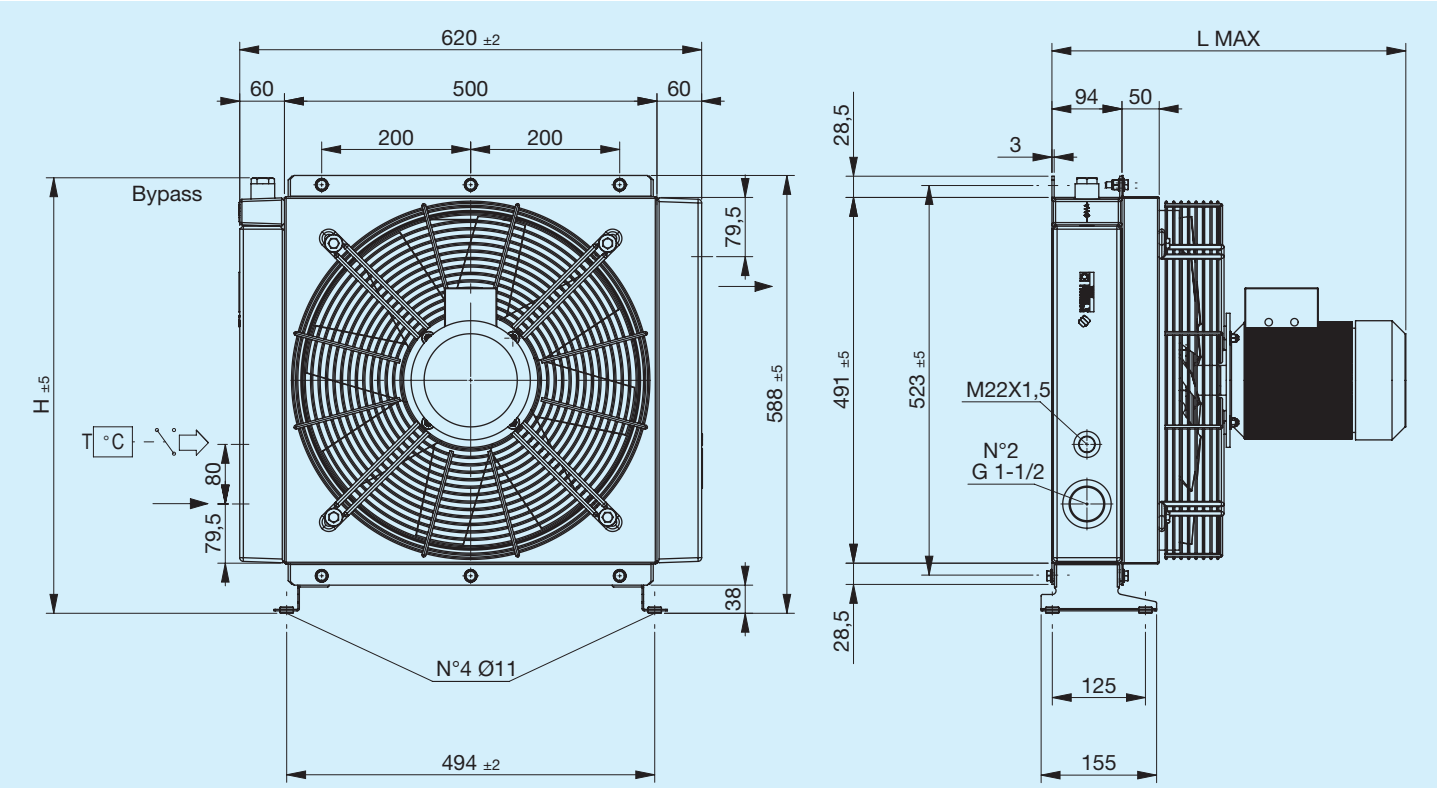

Stützfuß nicht inbegriffen (siehe Zubehör)

Code	Beschreibung	Ø Venti-lator	Leistung	Frequenz	Drehzahl	Schutz	Max. L	H	Gewicht	Kapazität
		mm	**W**	**Hz**	**min-¹**	**IP**	**mm**	**mm**	**kg**	**l**
FR633233141	**A70 1EA 230V-B14 Bypass T15 V.T. 3 bar 60°C**	440	750	50	1390	65	475	585	30.5	10.5
FR633233142	**A70 1ES 230V-B14 Bypass T15 V.T. 3 bar 60°C**	440	750	50	1390	65	475	585	30,5	10,5
FR633231041	**A70 1EA 230V-B14 Bypass T15 VNR 4.5 bar**	440	750	50	1390	65	475	569	30.5	10.5
FR633231042	**A70 1ES 230V-B14 Bypass T15 VNR 4.5 bar**	440	750	50	1390	65	475	569	30,5	10,5
FR633233151	**A70 1EA 400V-B14 Bypass T15 V.T. 3 bar 60°C**	440	750	50	1390	65	475	585	30.5	10.5
FR633233152	**A70 1ES 400V-B14 Bypass T15 V.T. 3 bar 60°C**	440	750	50	1390	65	475	585	30.5	10.5
FR633231051	**A70 1EA 400V-B14 Bypass T15 VNR 4.5 bar**	440	750	50	1390	65	475	569	30.5	10.5
FR633231052	**A70 1ES 400V-B14 Bypass T15 VNR 4.5 bar**	440	750	50	1390	65	475	569	30.5	10.5
FR633230041	**A70 1EA 230V-B14**	440	750	50	1390	65	475	588	30.5	10.5
FR633230042	**A70 1ES 230V-B14**	440	750	50	1390	65	475	588	30.5	10.5
FR633230051	**A70 1EA 400V-B14**	440	750	50	1390	65	475	588	30.5	10.5
FR633230052	**A70 1ES 400V-B14**	440	750	50	1390	65	475	588	30.5	10.5

Kühlleistung

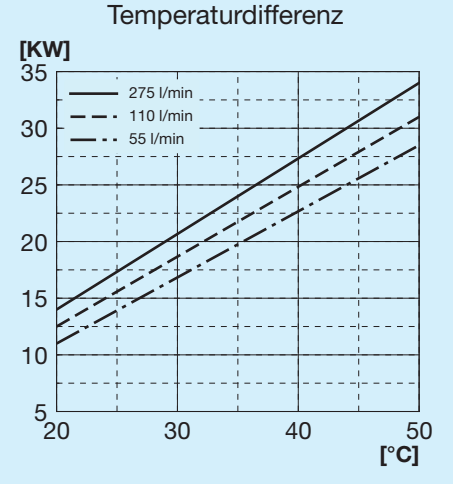

Druckgefälle Kühler

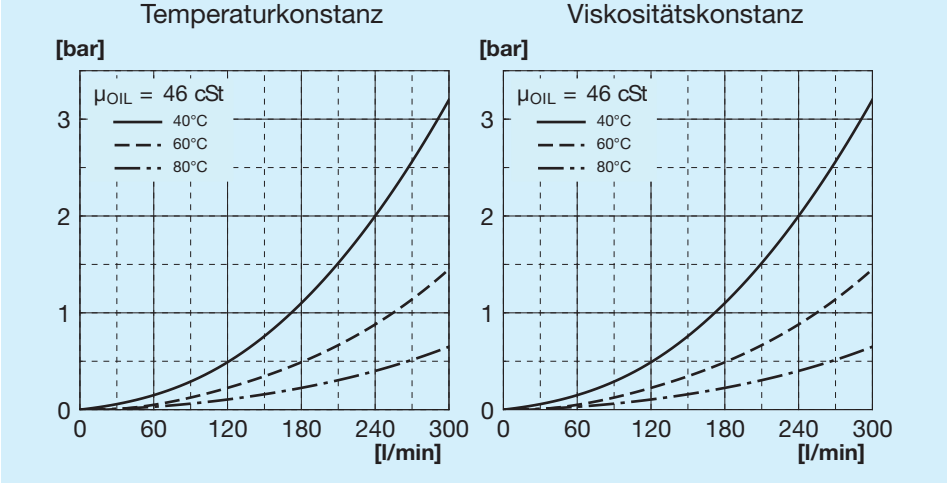

Druckgefälle Bypass

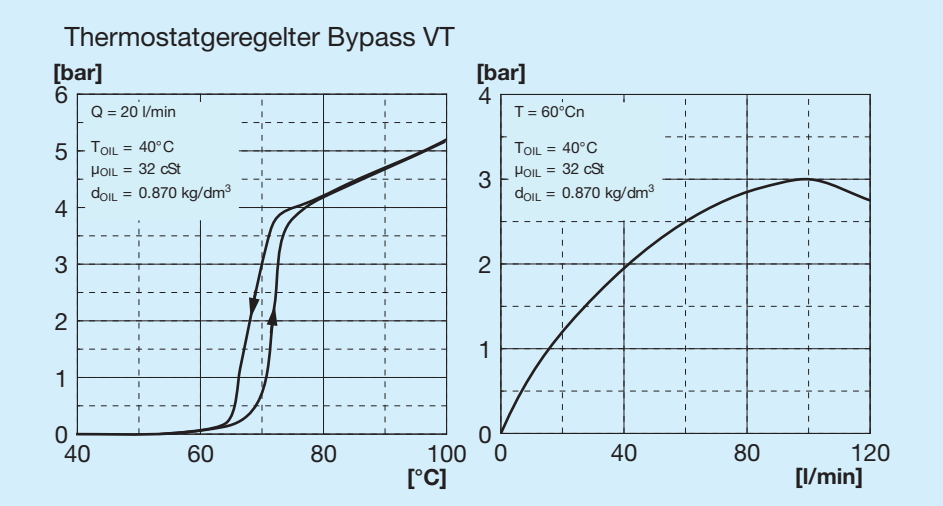

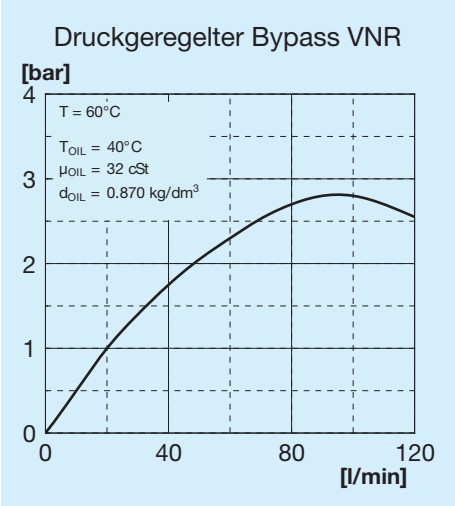

Bypass-Ventile

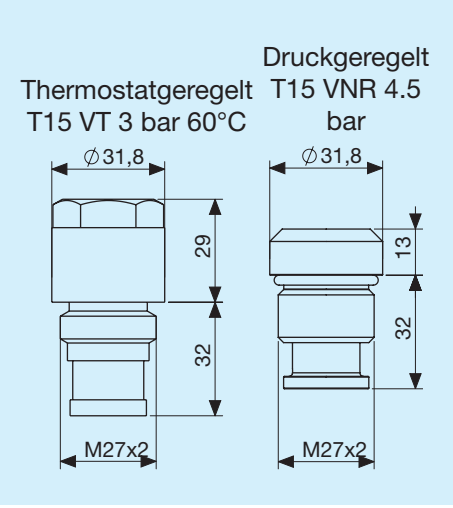

Zeichenerklärung

A70	Tauschertyp
1E	1 Elektrolüfter
A	Ansaugung
S	Gebläse
230V B14	Spannung für Elektrolüfter
400V B14	Spannung für Elektrolüfter
T15 VT	Thermostatgeregeltes Bypass-Ventil 3 bar 60°C
T15 VNR	Druckgeregeltes Bypass-Ventil 4.5 bar

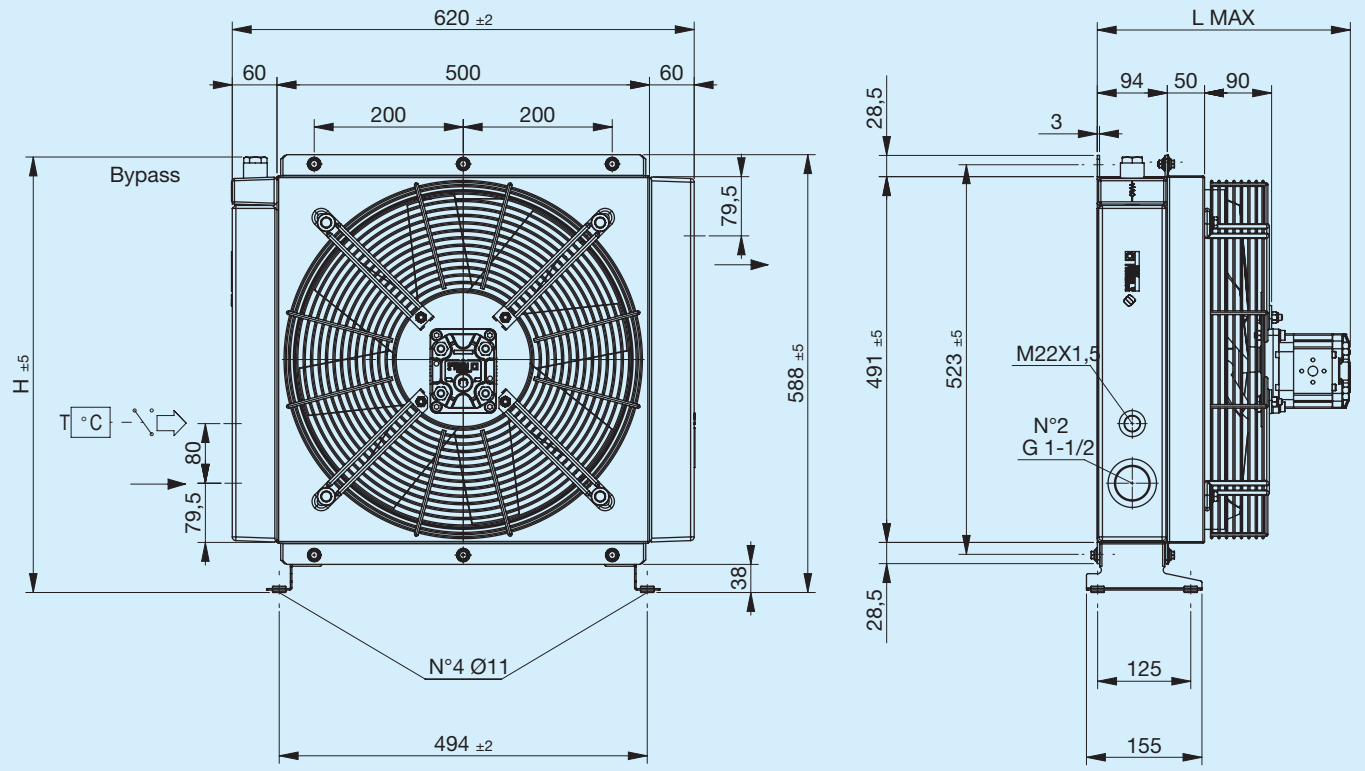

Stützfuß nicht inbegriffen (siehe Zubehör)

Code	Beschreibung	Ø Venti-lator	Hubraum	Max. L	H	Gewicht	Kapazität
		mm	cm3	mm	mm	kg	l
FR634233101	A70 IA VORRÜSTUNG GR2 Bypass T15 V.T. 3 bar 60°C	440	_	280	585	25	10.5
FR634233102	A70 IS VORRÜSTUNG GR2 Bypass T15 V.T. 3 bar 60°C	440	_	280	585	25	10.5
FR634231001	A70 IA GR2 Bypass T15 VNR 4.5 bar	440	_	280	569	25	10.5
FR634231002	A70 IS GR2 Bypass T15 VNR 4.5 bar	440	_	280	569	25	10.5
FR634233103	A70 IA HYDR.MOT. GR2 Bypass T15 V.T. 3 bar 60°C	440	6	340	585	26	10.5
FR634233104	A70 IS HYDR.MOT. GR2 Bypass T15 V.T. 3 bar 60°C	440	6	340	585	26	10.5
FR634231003	A70 IA HYDR.MOT. GR2 Bypass T15 VNR 4.5 bar	440	6	340	569	26	10.5
FR634231004	A70 IS HYDR.MOT. GR2 Bypass T15 VNR 4.5 bar	440	6	340	569	26	10.5
FR634230001	A70 IA VORRÜSTUNGGR2	440	_	280	588	25	10.5
FR634230002	A70 IS VORRÜSTUNGGR2	440	_	280	588	25	10.5
FR634230003	A70 IA HYDR.MOT. GR2	440	6	340	588	26	10.5
FR634230004	A70 IS HYDR.MOT. GR2	440	6	340	588	26	10.5

Kühlleistung

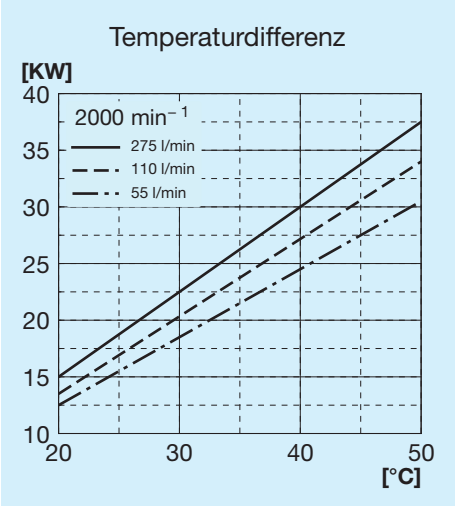

Druckgefälle Kühler

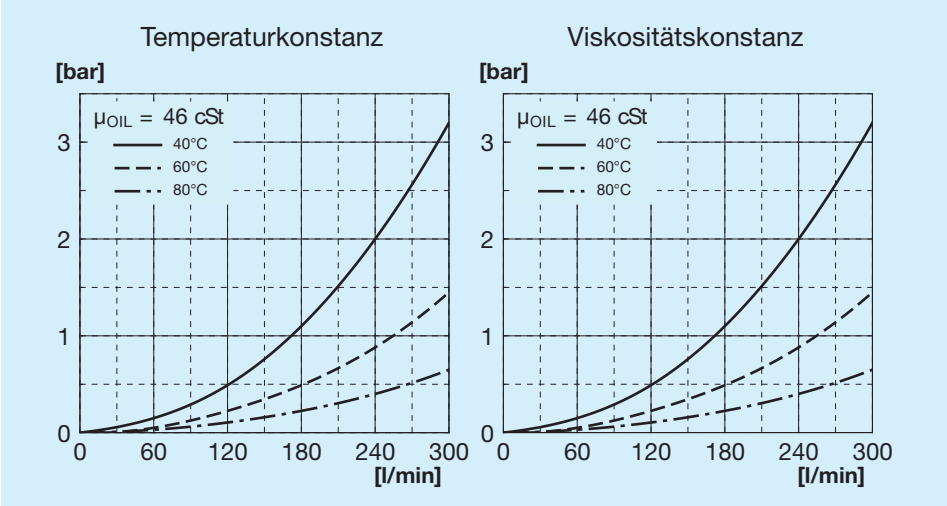

Druckgefälle Bypass

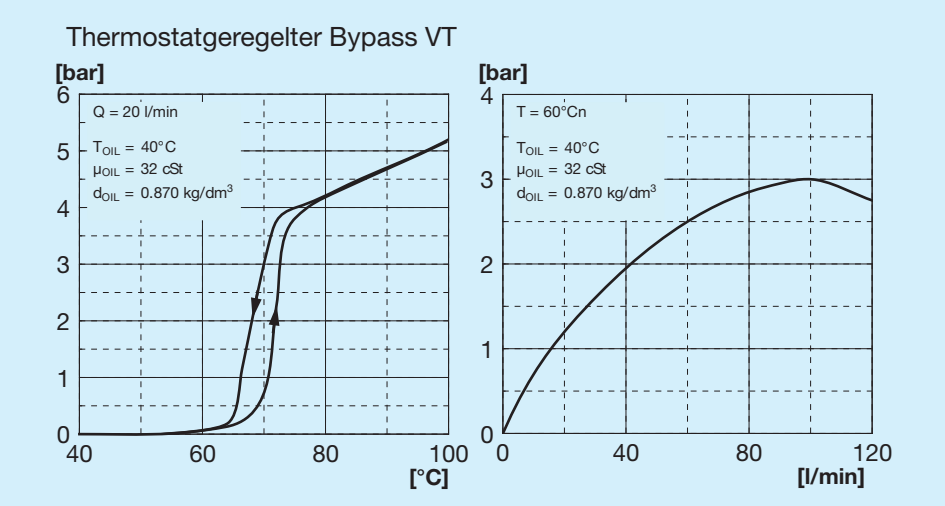

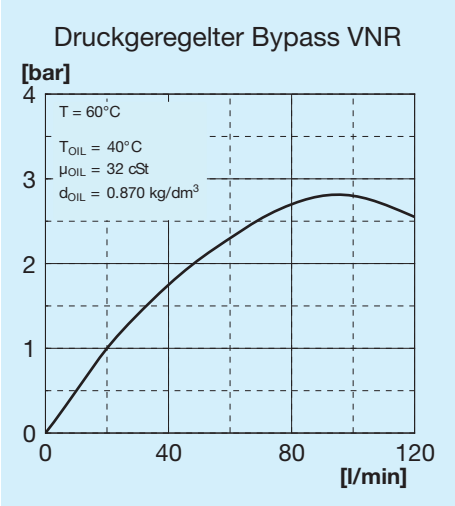

Bypass-Ventile

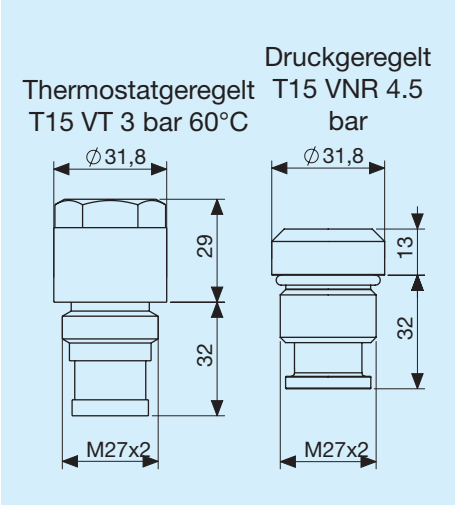

Zeichenerklärung

A70	Tauschertyp
IA	Hydraulisch Ansaugung
IS	Hydraulisch Gebläse
VORR.	Mit Motorhalterung
HYDR. MOT.	Mit integriertem Hilfsmotor
GR1	Gruppe 1
GR2	Gruppe 2
T15 VT	Thermostatgeregeltes Bypass-Ventil 3 bar 60°C
T15 VNR	Druckgeregeltes Bypass-Ventil 4.5 bar

Linkseitiger Stützfuß

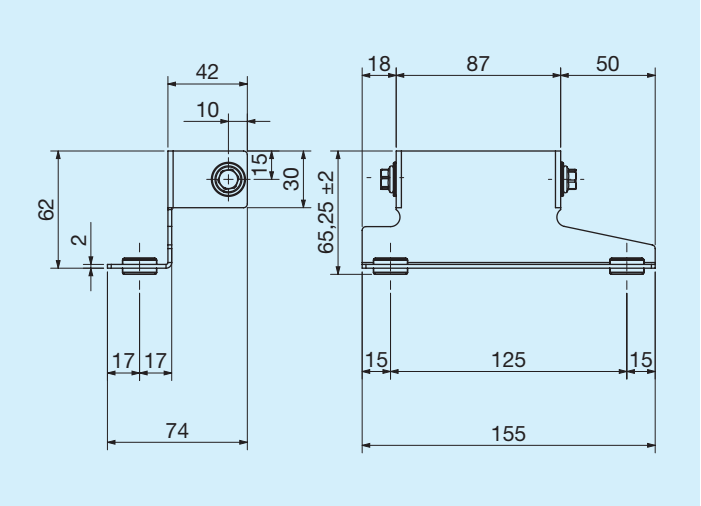

	Code
Linkseitiger Stützfuß	FR290000023R

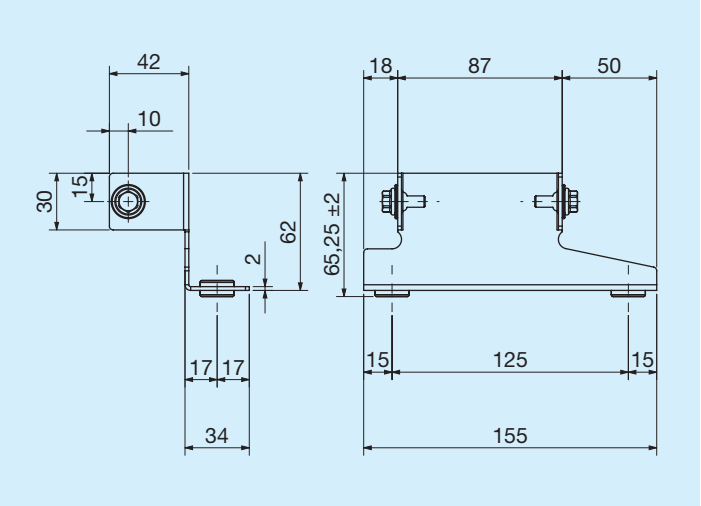

	Code
Rechtsseitiger Stützfuß	FR290000024R

Thermostate

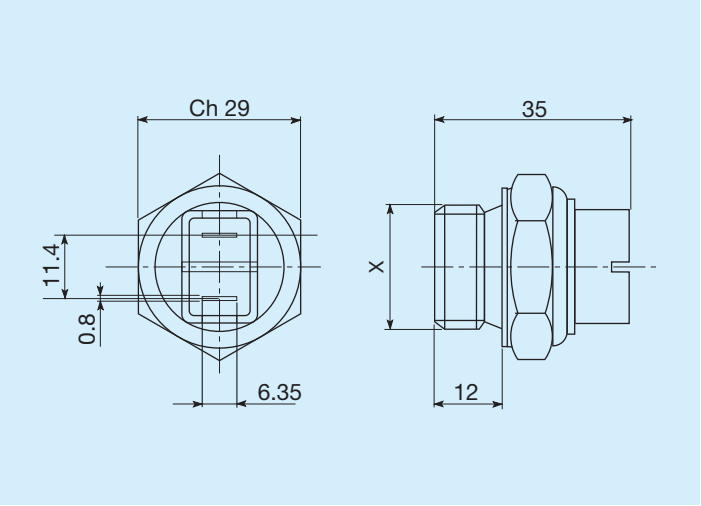

Schalttemperaturen C°	Gewinde	Code
45 - 35	M22 x 1,5	FR361104535R
60 - 50	M22 x 1,5	FR361106050R
80 - 70	M22 x 1,5	FR361108070R
82 - 68	M22 x 1,5	FR361108268R
85 - 76	M22 x 1,5	FR361108576R

Thermostate mit Schutzart IP54

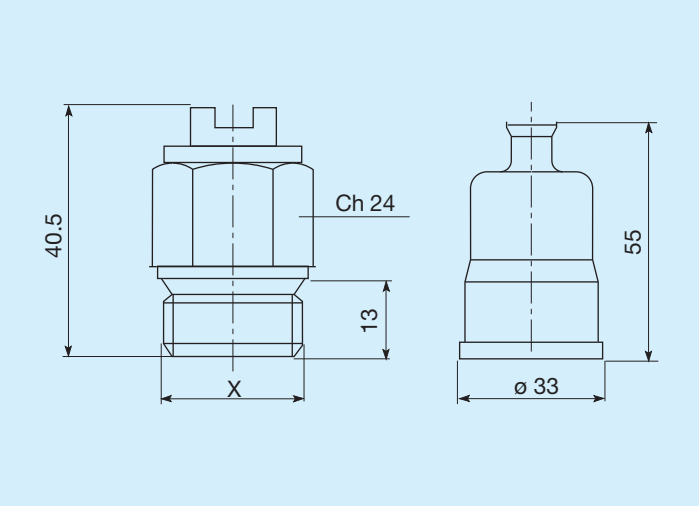

Schalttemperaturen C°	Gewinde	Code
45 - 35	M22 x 1,5	FR361124535R
50 - 40	M22 x 1,5	FR361125040R
60 - 50	M22 x 1,5	FR361126050R
70 - 60	M22 x 1,5	FR361127060R
80 -70	M22 x 1,5	FR361128070R

Thermostate mit Schutzart IP65

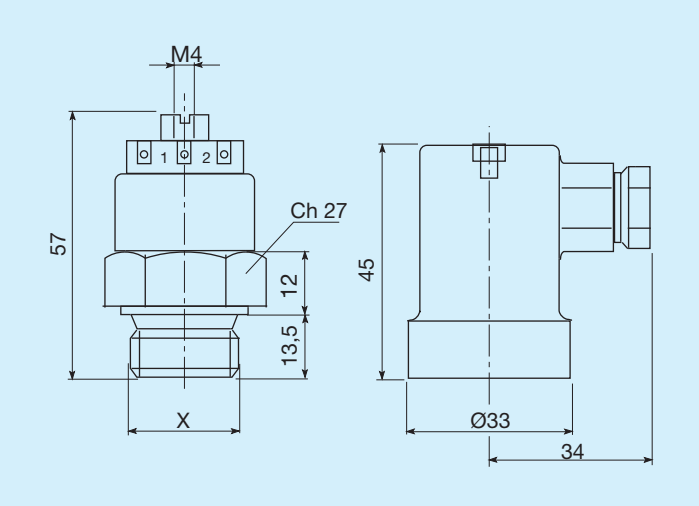

Schalttemperaturen C°	Gewinde	Code
45 - 35	M22 x 1,5	FR361154535R
47 - 36	M22 x 1,5	FR361155040R
60 - 50	M22 x 1,5	FR361176050R
80 - 70	M22 x 1,5	FR361158070R