A80

Avant toute utilisation, lire attentivement le document INSTRUCTIONS GÉNÉRALES D'UTILISATION DES ÉCHANGEURS DE CHALEUR

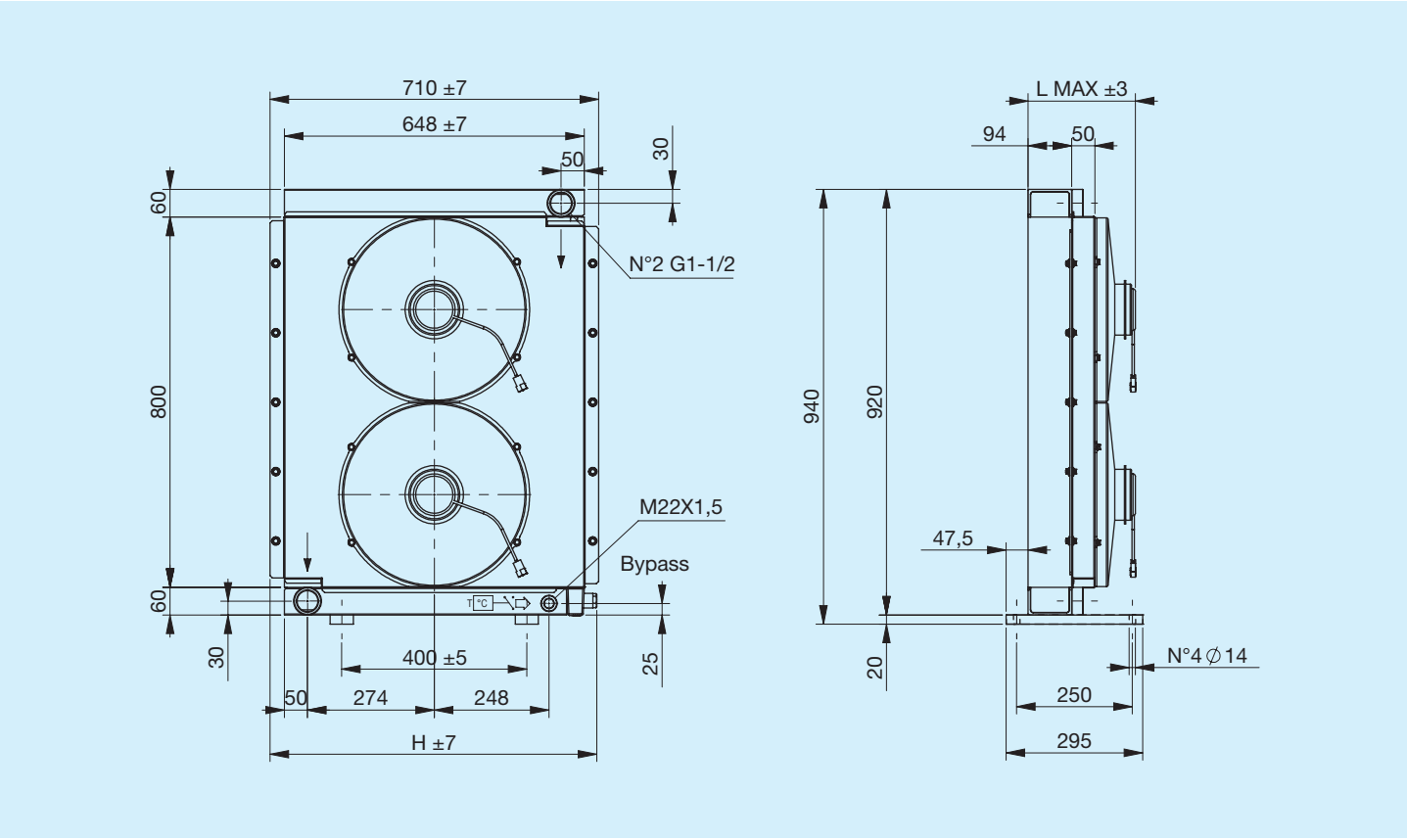

Code	Description	Ø Venti-lateur mm	Débit d'air m³/h	Tension V	Intensité A	L Max mm	H mm	Poids kg	Capacité l
FR633153103	**A80 2EAP 12 V bipasse T15 V.T. 3 bars 60°C**	2X385	2X2850	12	2X19,7	230	706	38	18
FR633153104	**A80 2ESP 12 V bipasse T15 V.T. 3 bars 60°C**	2X385	2X3070	12	2X18,7	230	706	38	18
FR633151003	**A80 2EAP 12 V bipasse T15 VNR 4,5 bars**	2X385	2X2850	12	2X19,7	230	690	38	18
FR633151004	**A80 2ESP 12 V bipasse T15 VNR 4,5 bars**	2X385	2X3070	12	2X18,7	230	690	38	18
FR633153113	**A80 2EAP 24 V bipasse T15 V.T. 3 bars 60°C**	2X385	2X3070	24	2X10	230	706	38	18
FR633153114	**A80 2ESP 24 V bipasse T15 V.T. 3 bars 60°C**	2X385	2X3180	24	2X9,4	230	706	38	18
FR633151013	**A80 2EAP 24 V bipasse T15 VNR 4,5 bars**	2X385	2X3070	24	2X10	230	690	38	18
FR633151014	**A80 2ESP 24 V bipasse T15 VNR 4,5 bars**	2X385	2X3180	24	2X9,4	230	690	38	18
FR633150003	**A80 2EAP 12 V**	2X385	2X2850	12	2X19,7	230	710	38	18
FR633150004	**A80 2ESP 12 V**	2X385	2X3070	12	2X18,7	230	710	38	18
FR633150013	**A80 2EAP 24 V**	2X385	2X3070	24	2X10	230	710	38	18
FR633150014	**A80 2ESP 24 V**	2X385	2X3180	24	2X9,4	230	710	38	18

Courbes caractéristiques

Puissance thermique

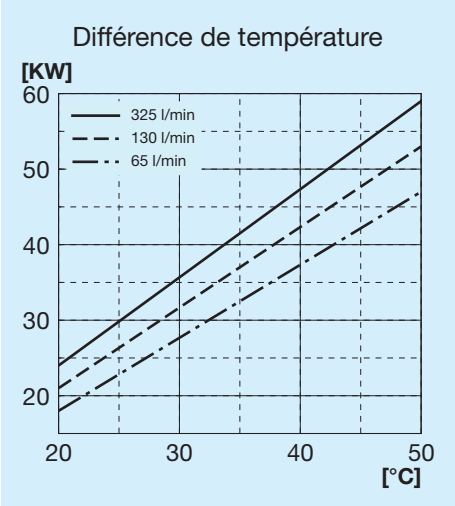

Perte de charge au passage du radiateur

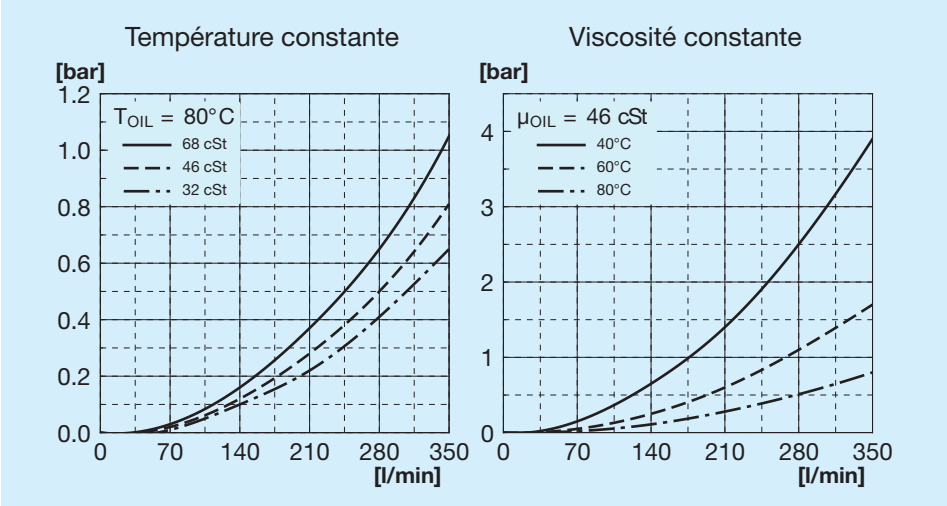

Perte de charge au passage du bipasse

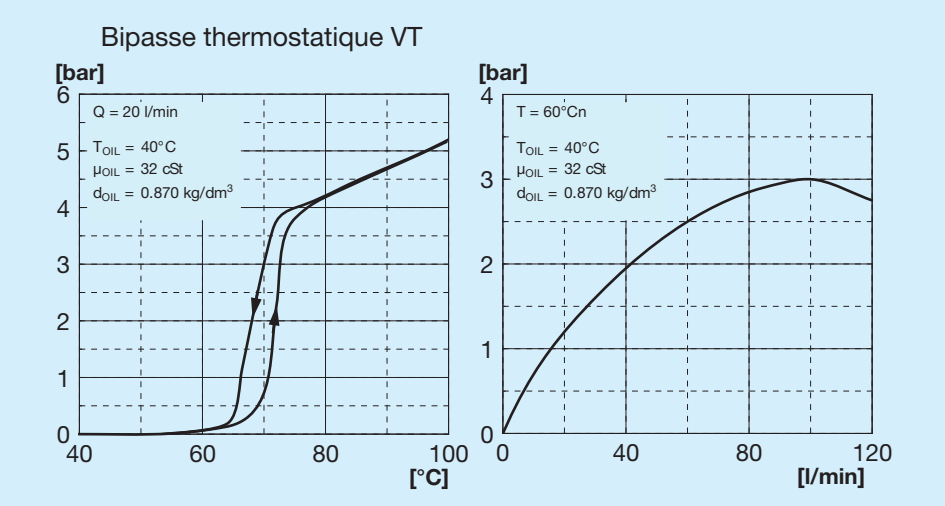

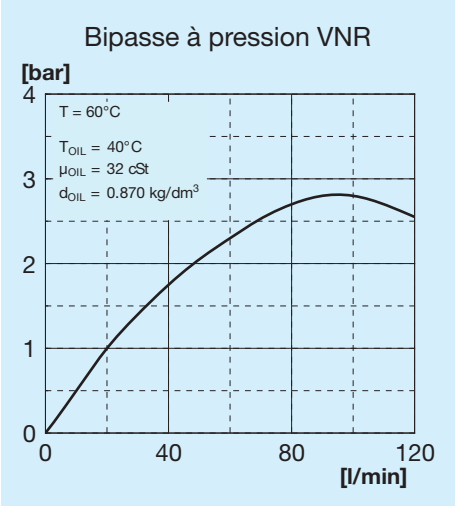

Vannes de bipasse

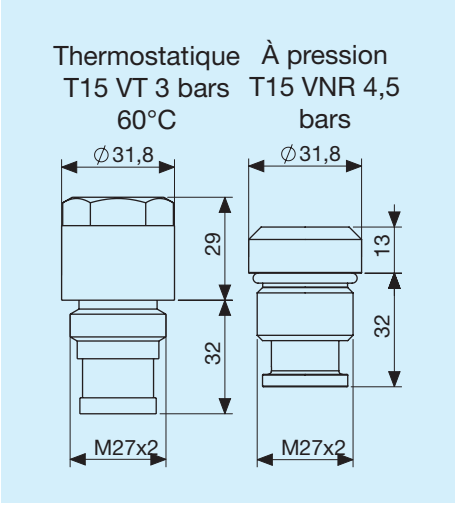

Légende

A80	Type d'échangeur
2E	2 électroventilateurs
A	Aspirant
S	Soufflant
AP	Aspirant de grande puissance
SP	Soufflant de grande puissance
AX	Aspirant de très grande puissance
SX	Soufflant de très grande puissance
12 V	Tension de l'électroventilateur
24 V	Tension de l'électroventilateur
T15 VT	Vanne de bipasse thermostatique 3 bars 60°C
T15 VNR	Vanne de bipasse à pression 4,5 bars

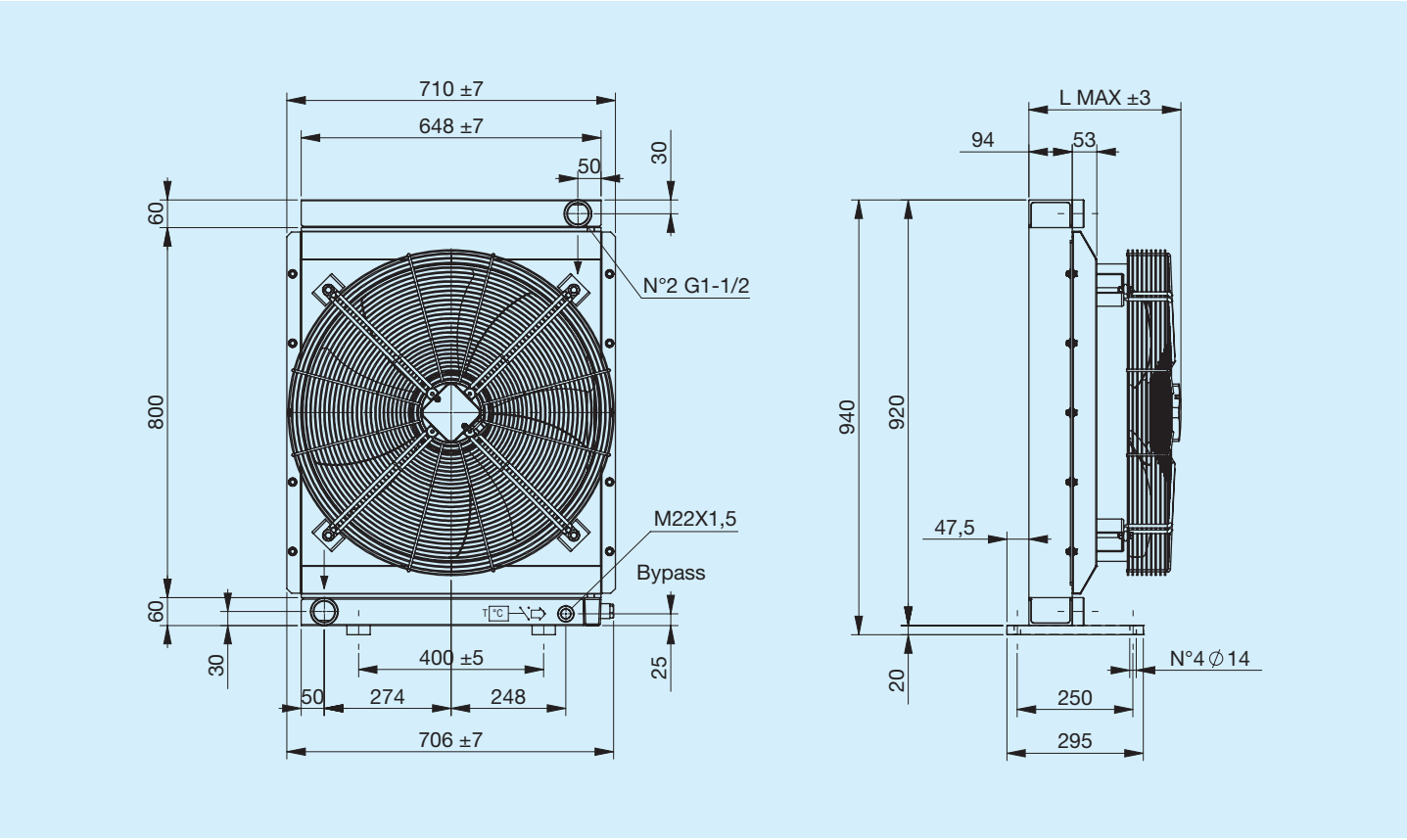

Code	Description	Ø Ventilateur mm	Puissance W	Fréquence Hz	Vitesse min-¹	Protection IP	L Max mm	H mm	Poids kg	Capacité l
FR633153131	**A80 1EA 230 V bipasse T15 V.T. 3 bars 60°C**	630	600	50	860	54	337	706	45	18
FR633153132	**A80 1ES 230 V bipasse T15 V.T. 3 bars 60°C**	630	600	50	860	54	337	706	45	18
FR633151031	**A80 1EA 230 V bipasse T15 VNR. 4,5 bars**	630	600	50	860	54	337	690	45	18
FR633151032	**A80 1ES 230 V bipasse T15 VNR. 4,5 bars**	630	600	50	860	54	337	690	45	18
FR633153121	**A80 1EA 400 V bipasse T15 V.T. 3 bars 60°C**	630	570 920	50 60	900 990	54	337	706	45	18
FR633153122	**A80 1ES 400 V bipasse T15 V.T. 3 bars 60°C**	630	640 790	50 60	890 1005	54	337	706	45	18
FR633151021	**A80 1EA 400 V bipasse T15 VNR. 4,5 bars**	630	570 920	50 60	900 990	54	337	690	45	18
FR633151022	**A80 1ES 400 V bipasse T15 VNR 4,5 bars**	630	640 790	50 60	890 1005	54	337	690	45	18
FR633150031	**A80 1EA 230 V**	630	600	50	860	54	337	710	45	18
FR633150032	**A80 1ES 230 V**	630	600	50	860	54	337	710	45	18
FR633150021	**A80 1EA 400 V**	630	570 920	50 60	900 990	54	337	710	45	18
FR633150022	**A80 1ES 400 V**	630	640 790	50 60	890 1005	54	337	710	45	18

Puissance thermique

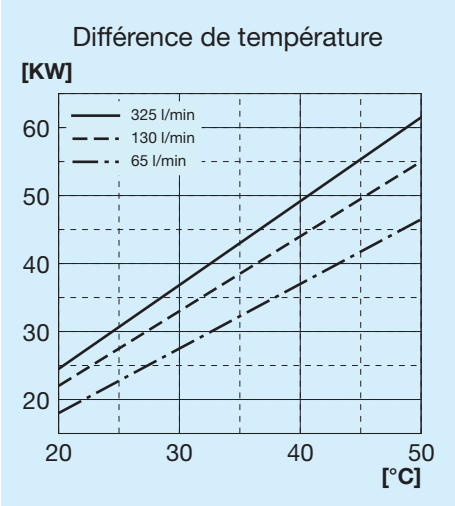

Perte de charge au passage du radiateur

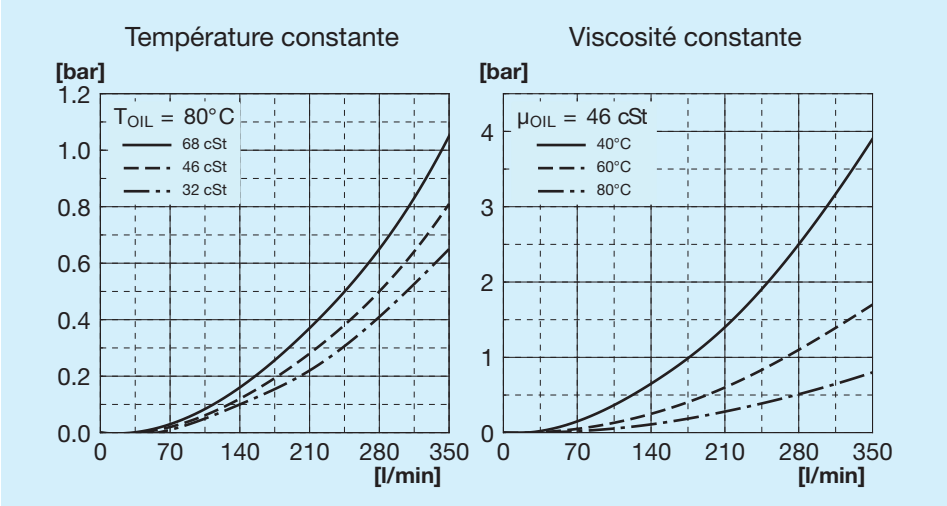

Perte de charge au passage du bipasse

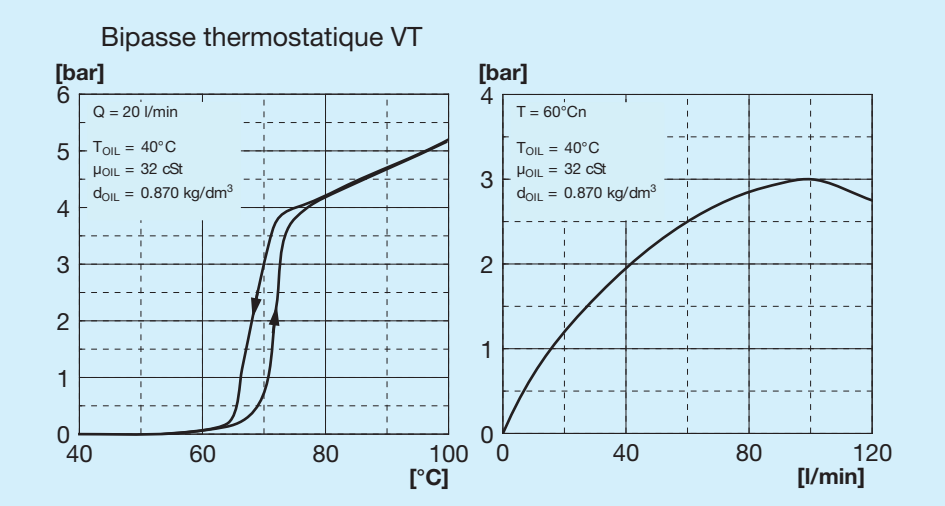

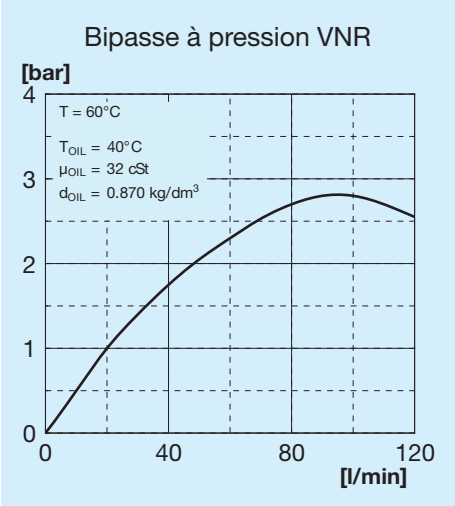

Vannes de bipasse

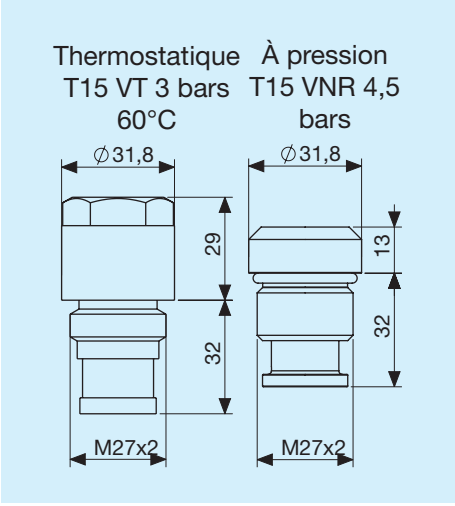

Légende

A80	Type d'échangeur
1E	1 Électroventilateur
A	Aspirant
S	Soufflant
230 V	Tension de l'électroventilateur
400 V	Tension de l'électroventilateur
T15 VT	Vanne de bipasse thermostatique 3 bars 60°C
T15 VNR	Vanne de bipasse à pression 4,5 bars

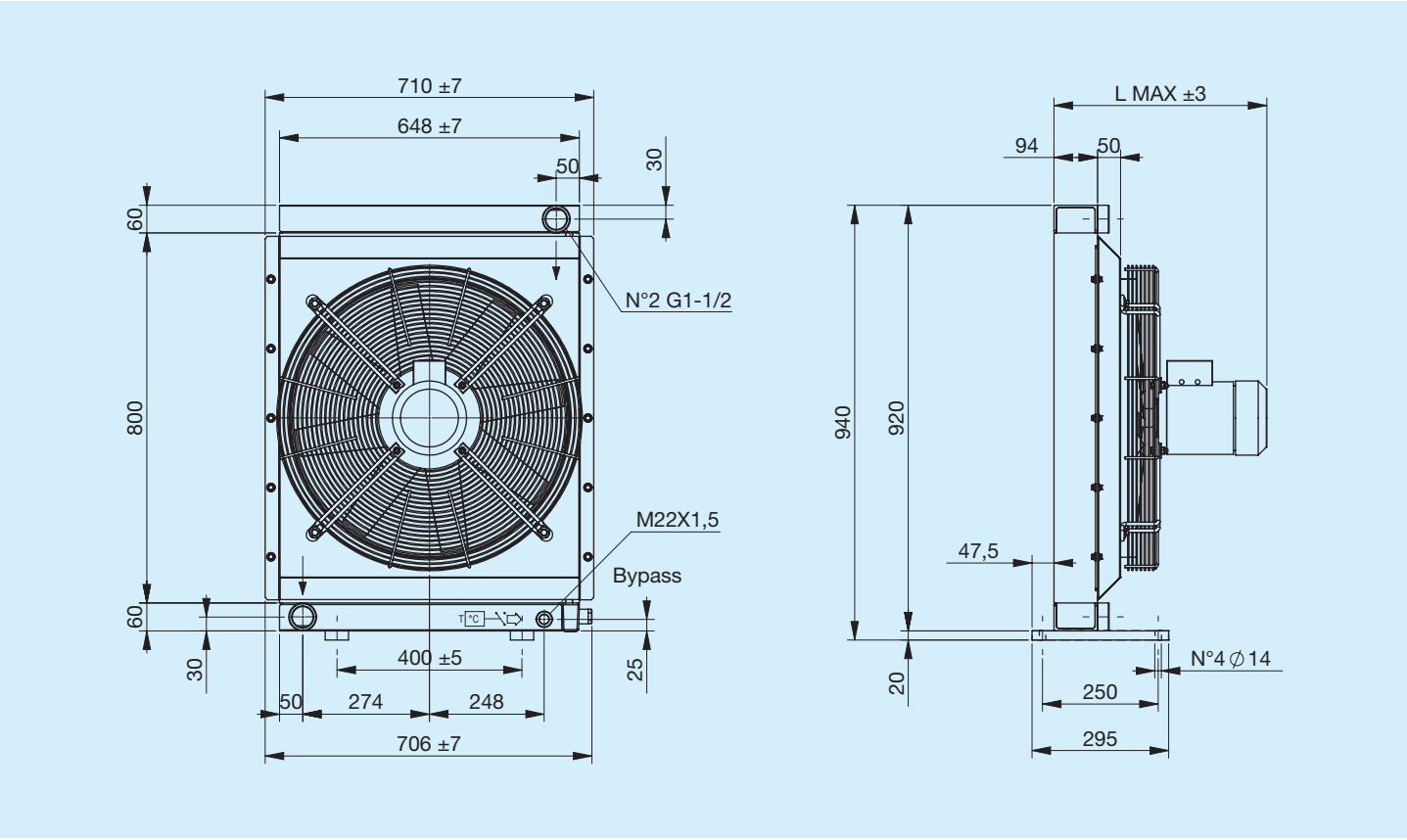

Code	Description	Ø Venti-lateur mm	Puissan-ce W	Fréq-uence Hz	Vitesse min-¹	Pro-tection IP	L Max mm	H mm	Poids kg	Capacité l
FR633153141	**A80 1EA 230 V-B14 bipasse T15 V.T. 3 bars 60°C**	580	750	50	1390	65	458	706	53.5	18
FR633153142	**A80 1EA 230 V-B14 bipasse T15 V.T. 3 bars 60°C**	580	750	50	1390	65	458	706	53.5	18
FR633151041	**A80 1EA 230 V-B14 bipasse T15 VNR 4,5 bars**	580	750	50	1390	65	458	690	53.5	18
FR633151042	**A80 1EA 230 V-B14 bipasse T15 VNR 4,5 bars**	580	750	50	1390	65	458	690	53.5	18
FR633153151	**A80 1EA 400 V-B14 bipasse T15 V.T. 3 bars 60°C**	580	750	50	1390	65	458	706	53.5	18
FR633153152	**A80 1ES 400 V-B14 bipasse T15 V.T. 3 bars 60°C**	580	750	50	1390	65	458	706	53.5	18
FR633151051	**A80 1EA 400 V-B14 bipasse T15 VNR 4,5 bars**	580	750	50	1390	65	458	690	53.5	18
FR633151052	**A80 1ES 400 V-B14 bipasse T15 VNR 4,5 bars**	580	750	50	1390	65	458	690	53.5	18
FR633150041	**A80 1EA 230 V-B14**	580	750	50	1390	65	458	710	53.5	18
FR633150042	**A80 1ES 230 V-B14**	580	750	50	1390	65	458	710	53.5	18
FR633150051	**A80 1EA 400 V-B14**	580	750	50	1390	65	458	710	53.5	18
FR633150052	**A80 1ES 400 V-B14**	580	750	50	1390	65	458	710	53.5	18

Puissance thermique

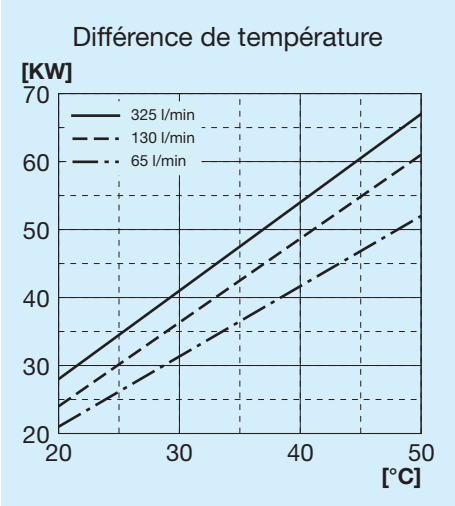

Perte de charge au passage du radiateur

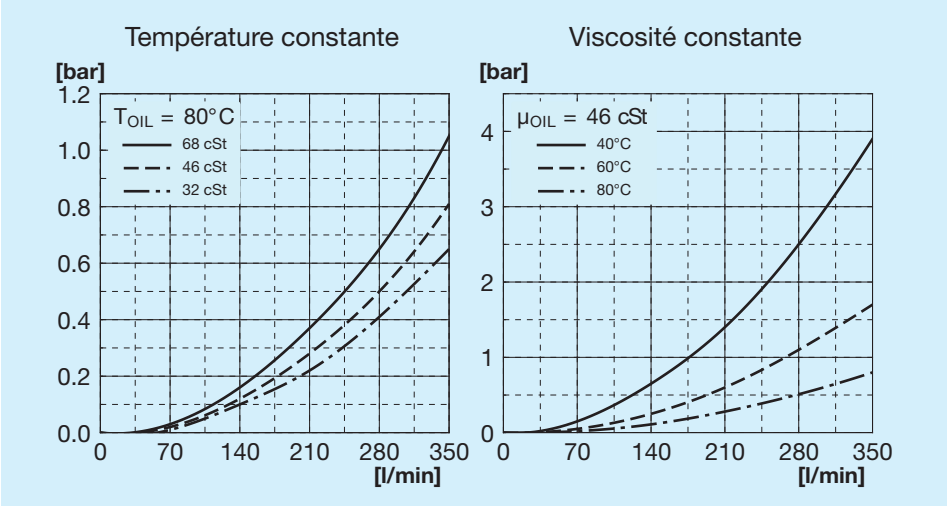

Perte de charge au passage du bipasse

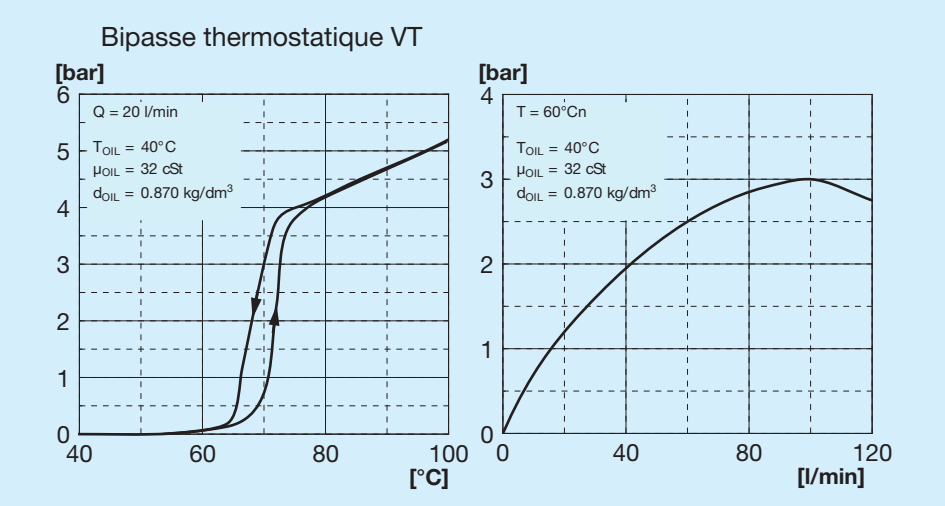

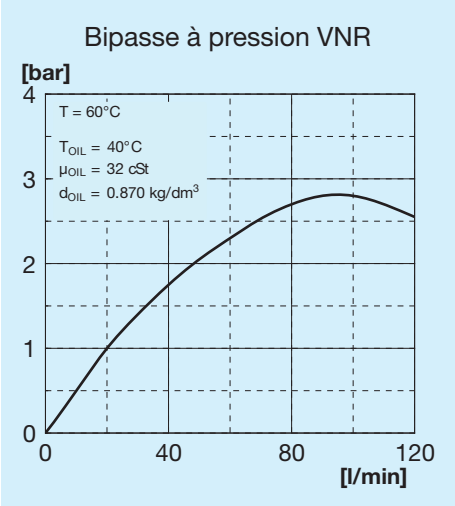

Vannes de bipasse

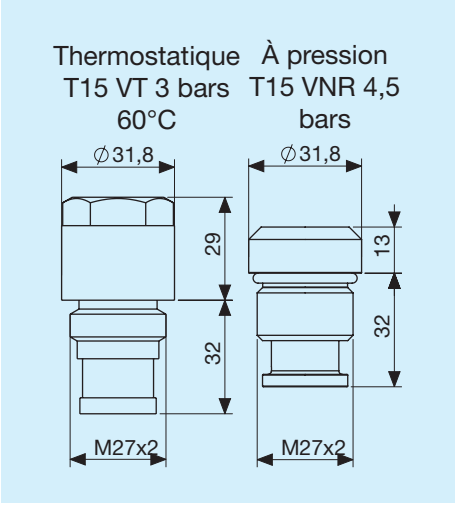

Légende

A80	Type d'échangeur
1E	1 Électroventilateur
A	Aspirant
S	Soufflant
230 V B14	Tension de l'électroventilateur
400 V B14	Tension de l'électroventilateur
T15 VT	Vanne de bipasse thermostatique 3 bars 60°C
T15 VNR	Vanne de bipasse à pression 4,5 bars

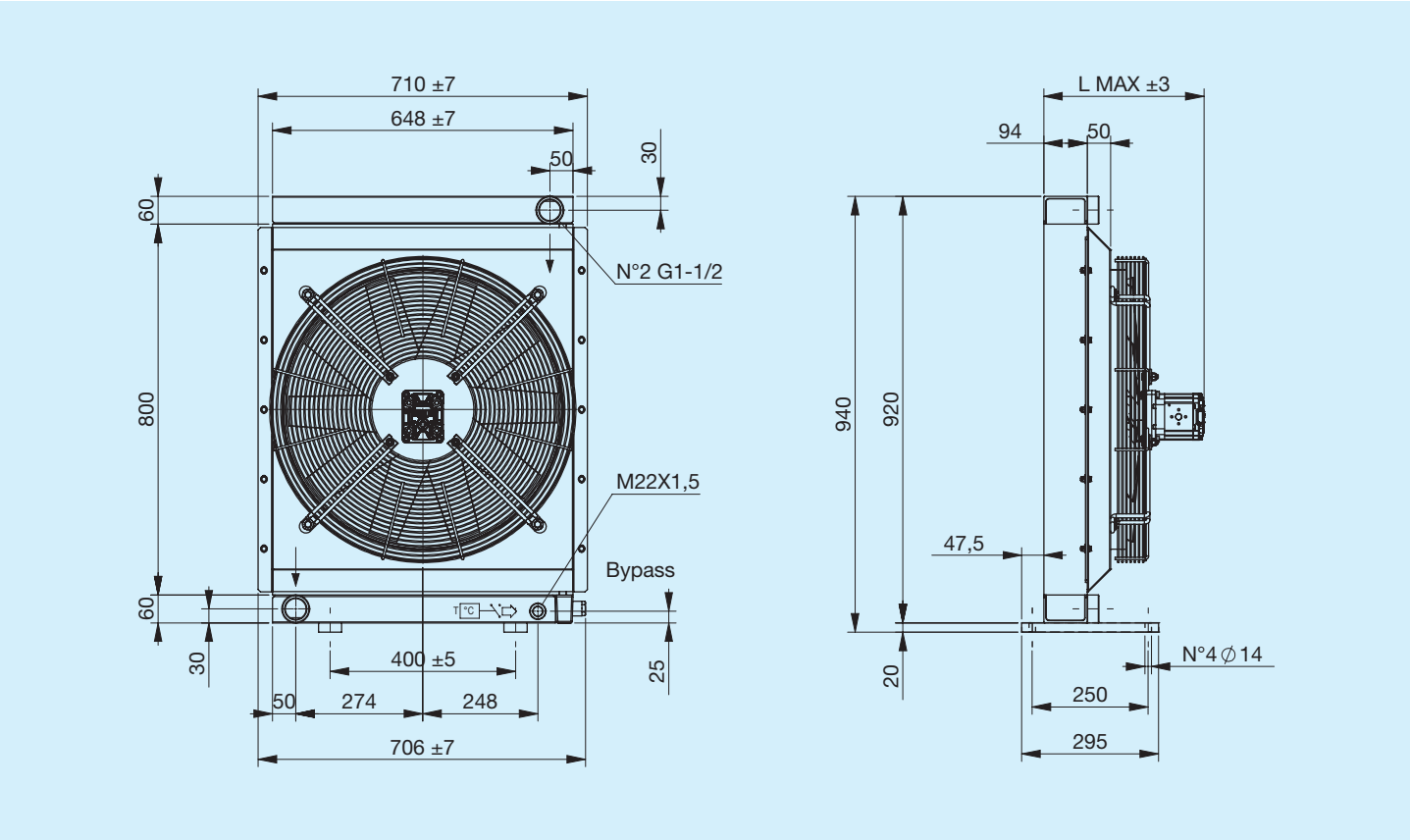

Code	Description	Ø Venti-lateur mm	Cylin-drée du moteur cm3/h	L Max mm	H mm	Poids kg	Capacité l
FR634153103	A80 IA PRÉDISPOSITION GR2 bipasse T15 V.T. 3 bars 60°C	580	_	280	706	46	18
FR634153104	A80 IS PRÉDISPOSITION GR2 bipasse T15 V.T. 3 bars 60°C	580	_	280	706	46	18
FR634151003	A80 IA PRÉDISPOSITION GR2 bipasse T15 VNR 4,5 bars	580	_	280	690	46	18
FR634151004	A80 IS PRÉDISPOSITION GR2 bipasse T15 VNR 4,5 bars	580	_	280	690	46	18
FR634153113	A80 IA MOT.HYDRO. GR2 bipasse T15 V.T. 3 bars 60°C	580	11	340	706	47	18
FR634153114	A80 IS MOT.HYDRO. GR2 bipasse T15 V.T. 3 bars 60°C	580	11	340	706	47	18
FR634151013	A80 IA MOT.HYDRO. GR2 bipasse T15 VNR 4,5 bars	580	11	340	690	47	18
FR634151014	A80 IS PRÉDISPOSITION GR2 bipasse T15 VNR 4,5 bars	580	11	340	690	47	18
FR634150003	A80 IA PRÉDISPOSITION GR2	580	_	280	710	46	18
FR634150004	A80 IS PRÉDISPOSITION GR2	580	_	280	710	46	18
FR634150013	A80 IA MOT.HYDRO. GR2	580	11	340	710	47	18
FR634150014	A80 IS MOT.HYDRO. GR2	580	11	340	710	47	18

Courbescaractéristiques Actionnementhydraulique A80

Puissance thermique

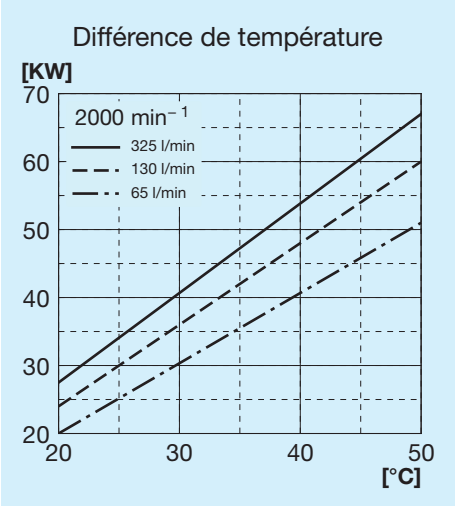

Perte de charge au passage du radiateur

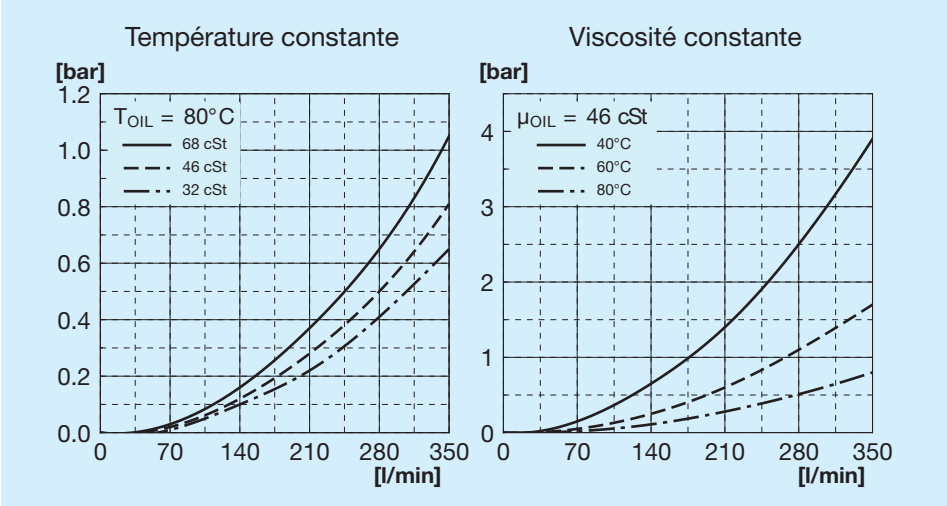

Perte de charge au passage du bipasse

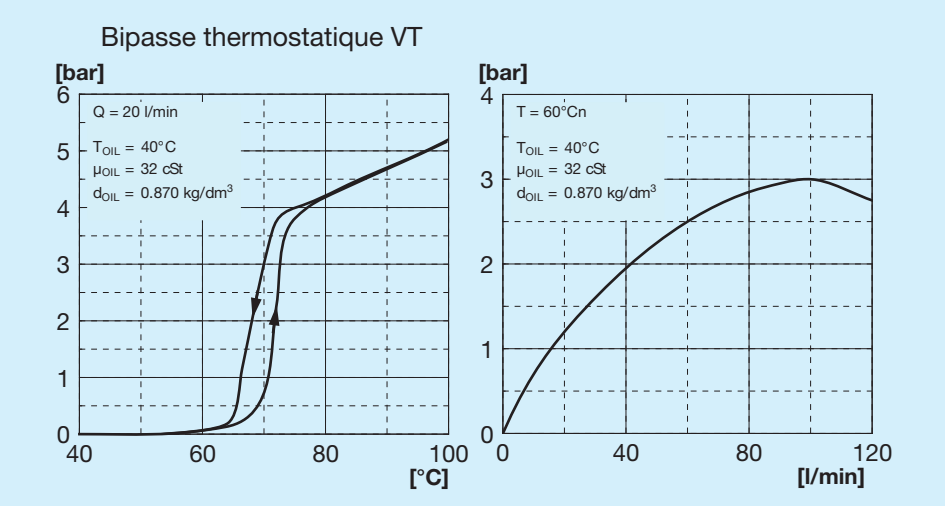

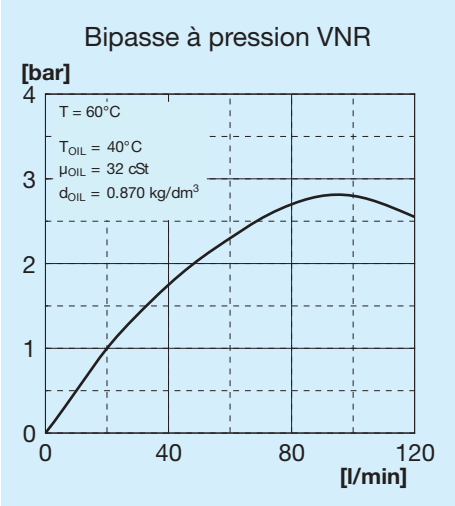

Vannes de bipasse

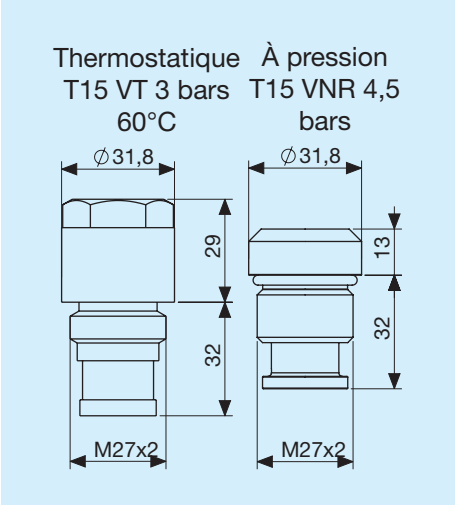

Légende

A80	Type d'échangeur
IA	Hydraulique Aspirant
IS	Hydraulique Soufflant
PRÉDISPOSITION	Avec support moteur
MOT.HYDRO.	Avec moteur à support intégré
GR1	Groupe 1
GR2	Groupe 2
T15 VT	Vanne de bipasse thermostatique 3 bars 60°C
T15 VNR	Vanne de bipasse à pression 4,5 bars

Thermostats

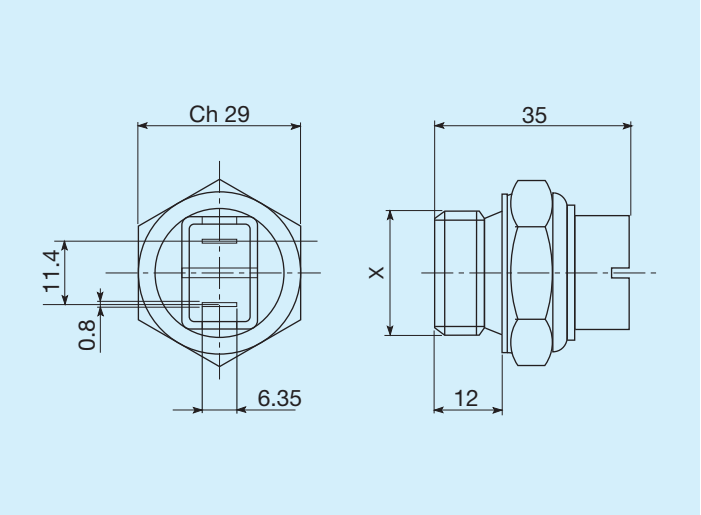

Températures d'intervention C°	Filetage	Code
45 - 35	M22x1,5	FR361104535R
60 - 50	M22x1,5	FR361106050R
80 - 70	M22x1,5	FR361108070R
82 - 68	M22x1,5	FR361108268R
85 - 76	M22x1,5	FR361108576R

Thermostats protégés IP54

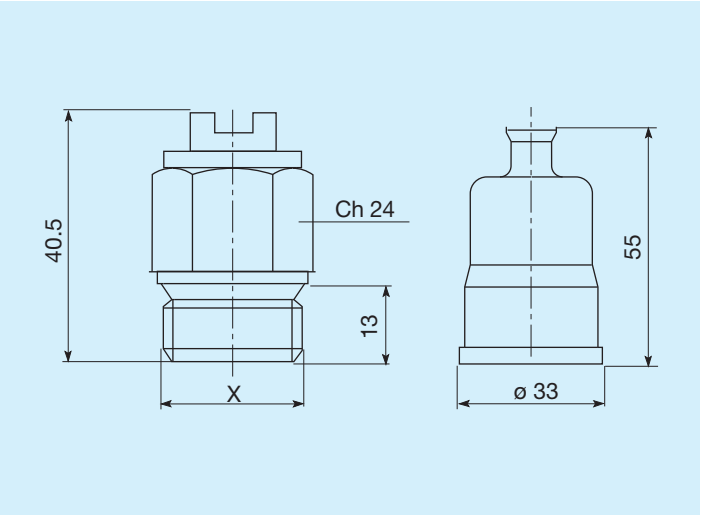

Températures d'intervention C°	Filetage	Code
45 - 35	M22x1,5	FR361124535R
50 - 40	M22x1,5	FR361125040R
60 - 50	M22x1,5	FR361126050R
70 - 60	M22x1,5	FR361127060R
80 -70	M22x1,5	FR361128070R

Thermostats protégés IP65

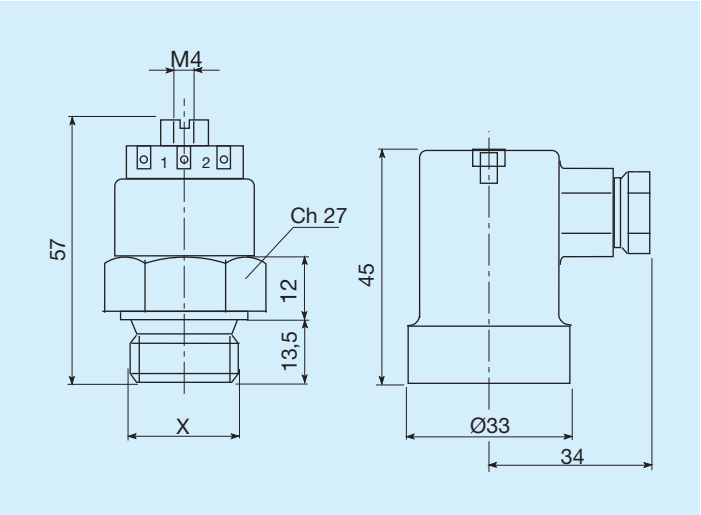

Températures d'intervention C°	Filetage	Code
45 - 35	M22x1,5	FR361154535R
47 - 36	M22x1,5	FR361155040R
60 - 50	M22x1,5	FR361156050R
80 - 70	M22x1,5	FR361158070R