A86

Avant toute utilisation, lire attentivement le document INSTRUCTIONS GÉNÉRALES D'UTILISATION DES ÉCHANGEURS DE CHALEUR

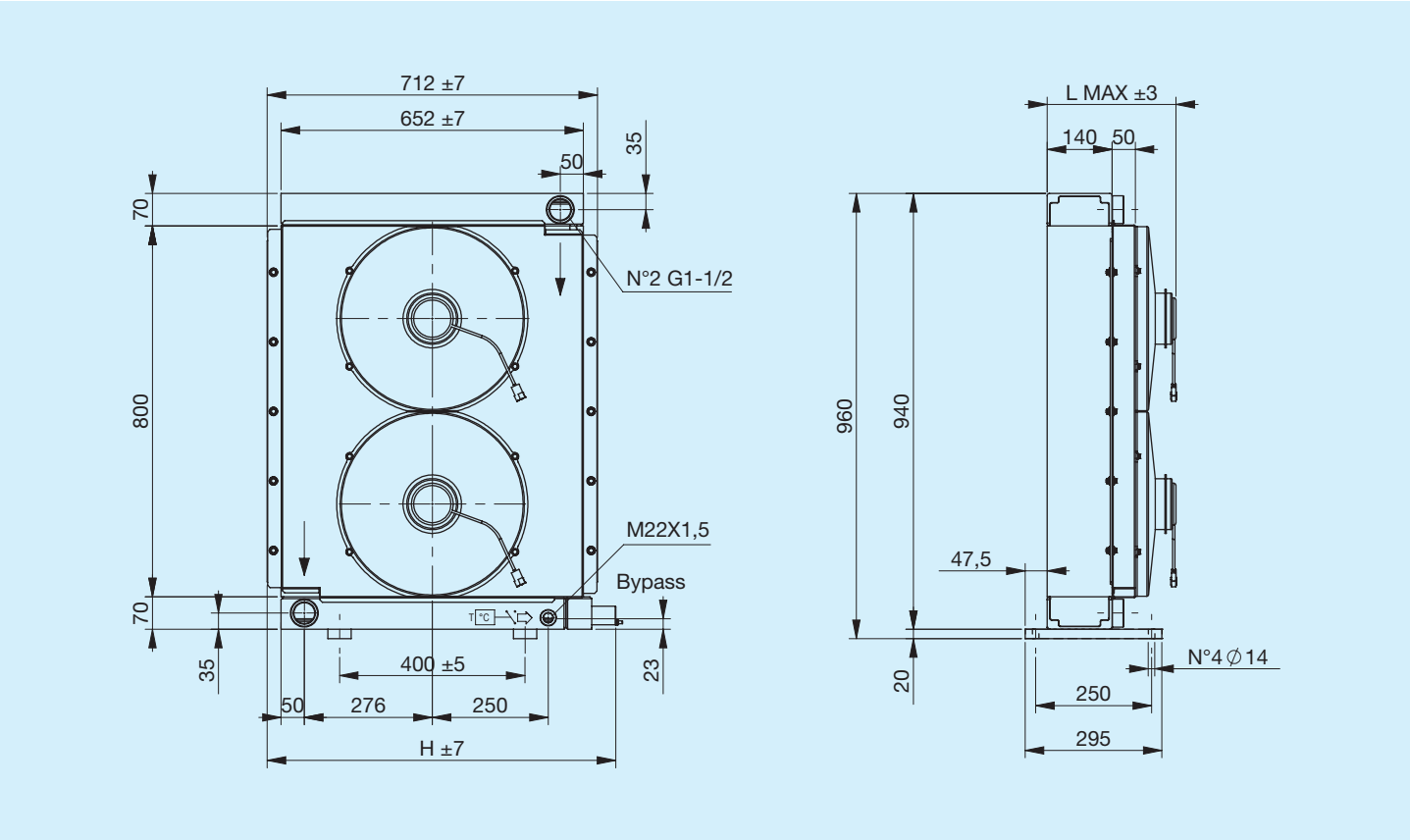

Code	Description	Ø Venti-lateur mm	Débit d'air m³/h	Tension V	Intensité A	L Max mm	H mm	Poids kg	Capacité l
FR633263103	**A86 2EAP 12 V bipasse T15 V.T. 6 bars 50°C**	2X385	2X2850	12	2X19,7	280	752	55	28
FR633263104	**A86 2ESP 12 V bipasse T15 V.T. 6 bars 50°C**	2X385	2X3070	12	2X18,7	280	752	55	28
FR633261003	**A86 2EAP 12 V bipasse T15 VNR 4,5 bars**	2X385	2X2850	12	2X19,7	280	714	55	28
FR633261004	**A86 2ESP 12 V bipasse T15 VNR 4,5 bars**	2X385	2X3070	12	2X18,7	280	714	55	28
FR633263113	**A86 2EAP 24 V bipasse T15 V.T. 6 bars 50°C**	2X385	2X3070	24	2X10	280	752	55	28
FR633263114	**A86 2ESP 24 V bipasse T15 V.T. 6 bars 50°C**	2X385	2X3180	24	2X9,4	280	752	55	28
FR633261013	**A86 2EAP 24 V bipasse T15 VNR 4,5 bars**	2X385	2X3070	24	2X10	280	714	55	28
FR633261014	**A86 2ESP 24 V bipasse T15 VNR 4,5 bars**	2X385	2X3180	24	2X9,4	280	714	55	28
FR633260003	**A86 2EAP 12 V**	2X385	2X2850	12	2X19,7	280	710	55	28
FR633260004	**A86 2ESP 12 V**	2X385	2X3070	12	2X18,7	280	710	55	28
FR633260013	**A86 2EAP 24 V**	2X385	2X3070	24	2X10	280	710	55	28
FR633260014	**A86 2ESP 24 V**	2X385	2X3180	24	2X9,4	280	710	55	28

Puissance thermique

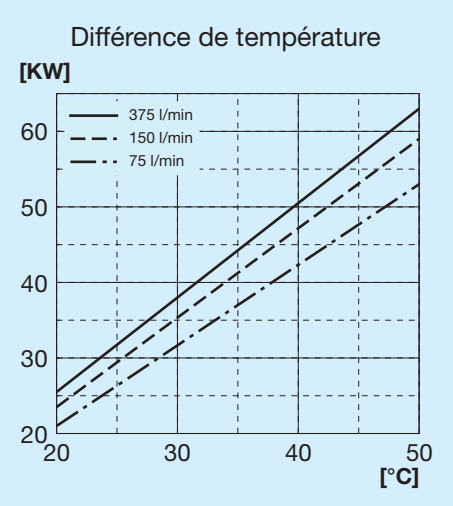

Perte de charge au passage du radiateur

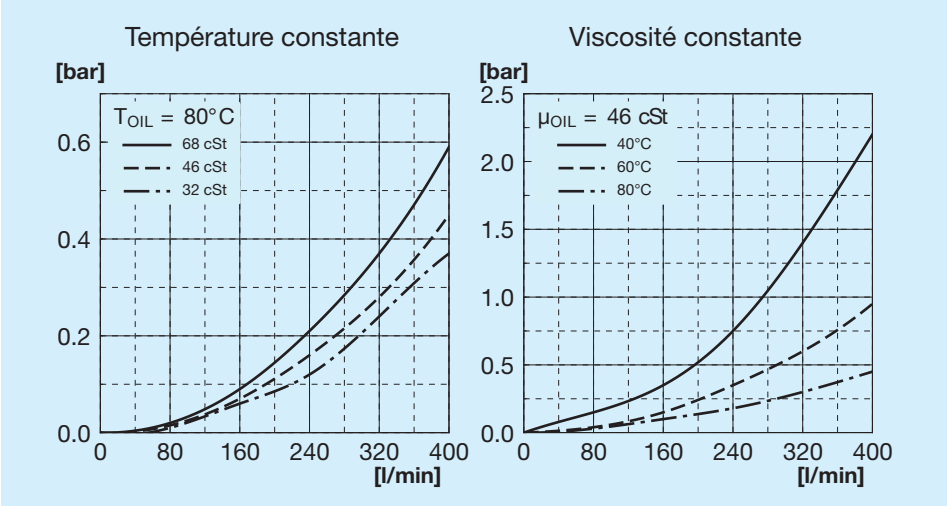

Perte de charge au passage du bipasse

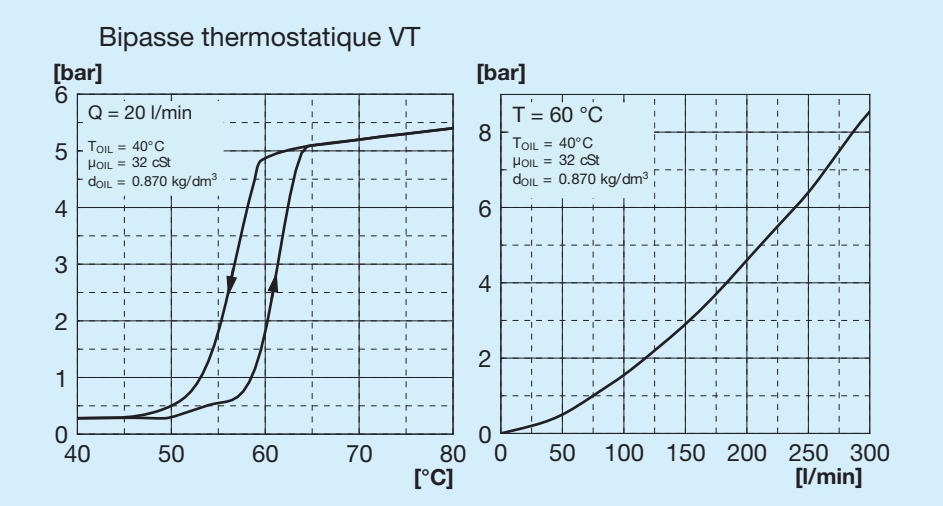

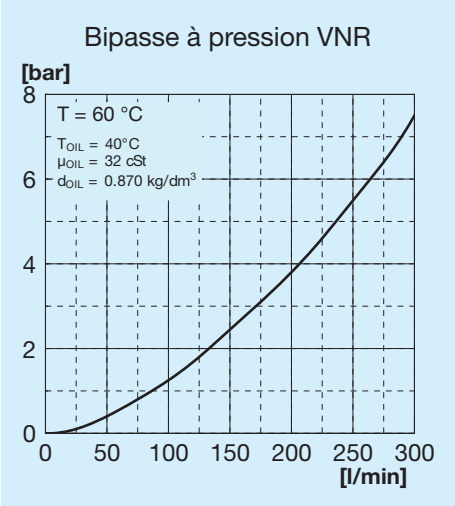

Vannes de bipasse

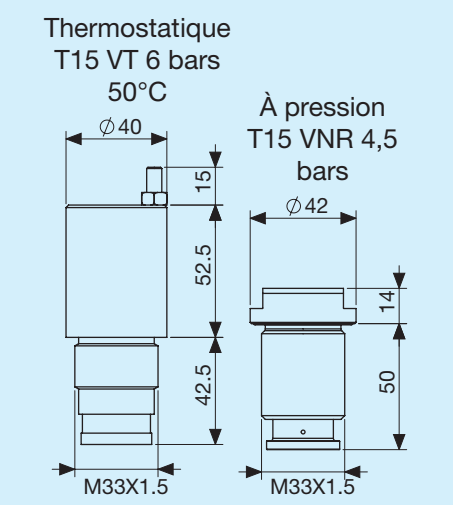

Légende

A86	Type d'échangeur
2E	2 électroventilateurs
A	Aspirant
S	Soufflant
AP	Aspirant de grande puissance
SP	Soufflant de grande puissance
AX	Aspirant de très grande puissance
SX	Soufflant de très grande puissance
12 V	Tension de l'électroventilateur
24 V	Tension de l'électroventilateur
T15 VT	Vanne de bipasse thermostatique 6 bars 50°C
T15 VNR	Vanne de bipasse à pression 4,5 bars

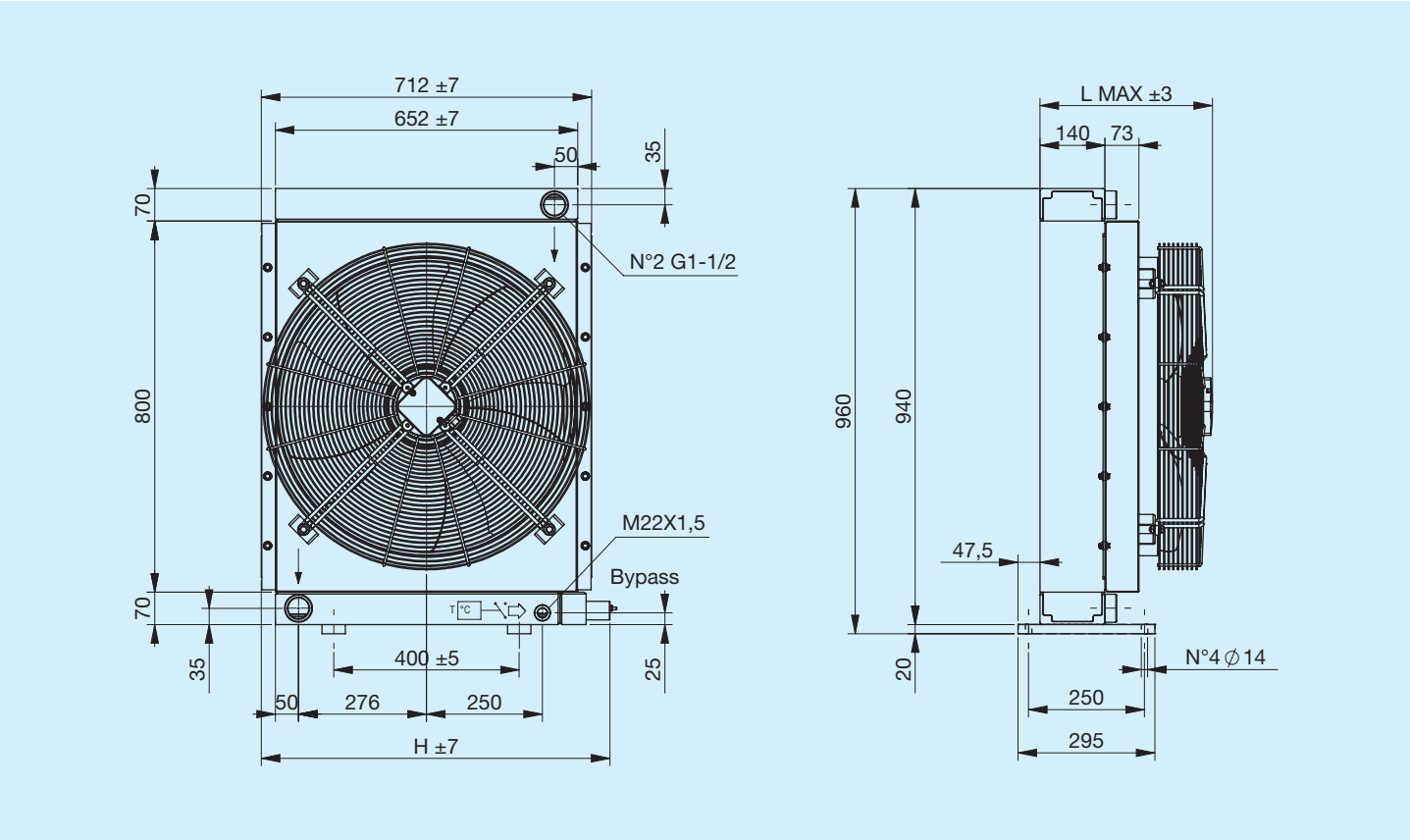

Code	Description	Ø Venti-lateur mm	Puissan-ce W	Fréq-uence Hz	Vitesse min-¹	Pro-tection IP	L Max mm	H mm	Poids kg	Capacité l
FR633263131	**A86 1EA 230 V bipasse T15 V.T. 6 bars 50°C**	630	600	50	880	54	393	752	57	28
FR633263132	**A86 1ES 230 V bipasse T15 V.T. 6 bars 50°C**	630	600	50	880	54	393	752	57	28
FR633261031	**A86 1EA 230 V bipasse T15 VNR 4,5 bars**	630	600	50	880	54	393	714	57	28
FR633261032	**A86 1ES 230 V bipasse T15 VNR 4,5 bars**	630	600	50	880	54	393	714	57	28
FR633263121	**A86 1EA 400 V bipasse T15 V.T. 6 bars 50°C**	630	510	50	860	54	388	752	57	28
FR633263122	**A86 1ES 400 V bipasse T15 V.T. 6 bars 50°C**	630	510	50	860	54	388	752	57	28
FR633261021	**A86 1EA 400 V bipasse T15 VNR 4,5 bars**	630	510	50	860	54	388	714	57	28
FR633261022	**A86 1ES 400 V bipasse T15 VNR 4,5 bars**	630	510	50	860	54	388	714	57	28
FR633260031	**A86 1EA 230 V**	630	600	50	880	54	396	710	57	28
FR633260032	**A86 1ES 230 V**	630	600	50	880	54	396	710	57	28
FR633260021	**A86 1EA 400 V**	630	510	50	860	54	391	710	57	28
FR633260022	**A86 1ES 400 V**	630	510	50	860	54	391	710	57	28

Puissance thermique

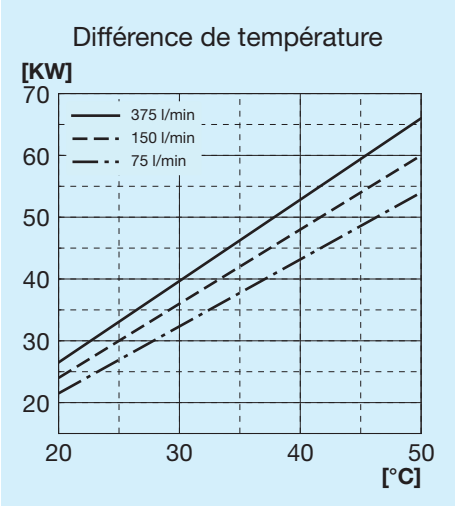

Perte de charge au passage du radiateur

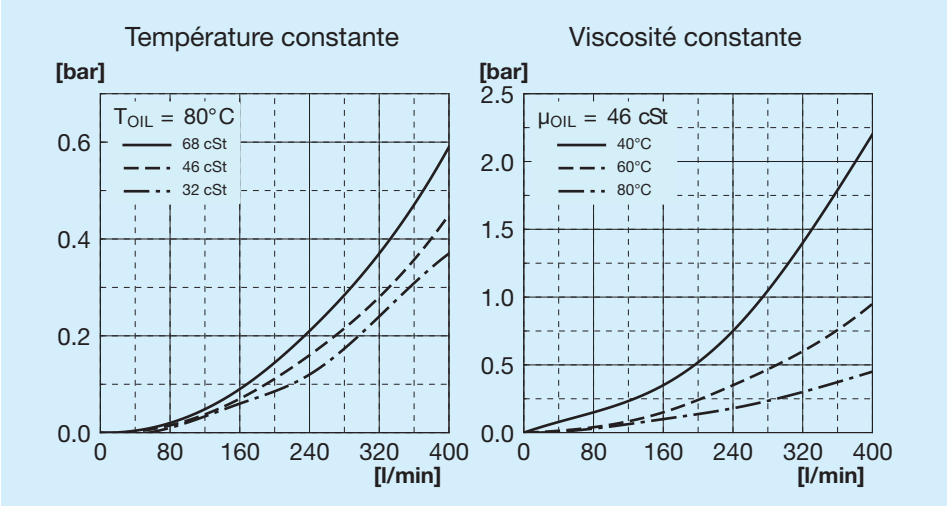

Perte de charge au passage du bipasse

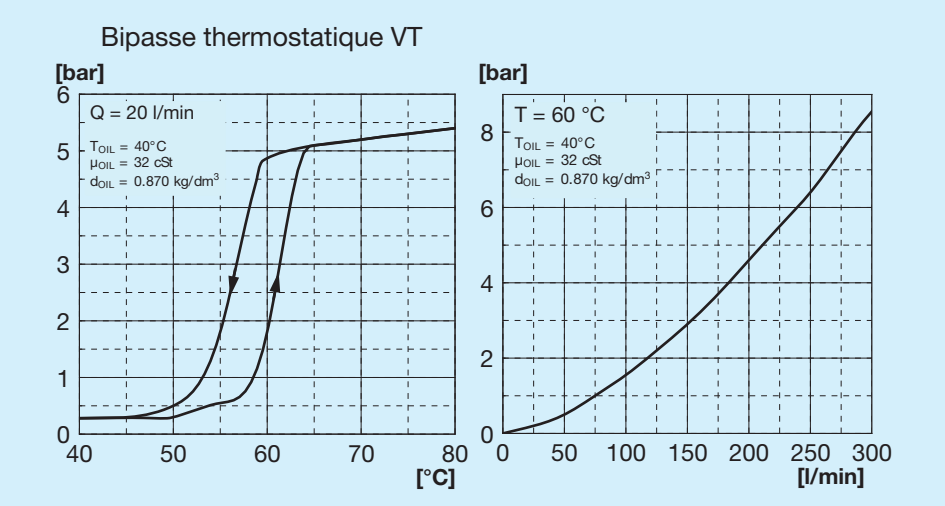

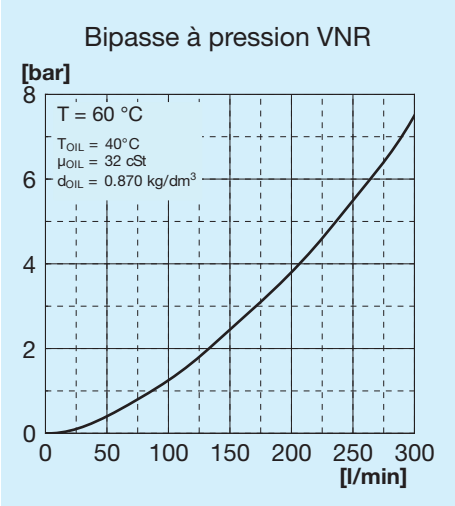

Vannes de bipasse

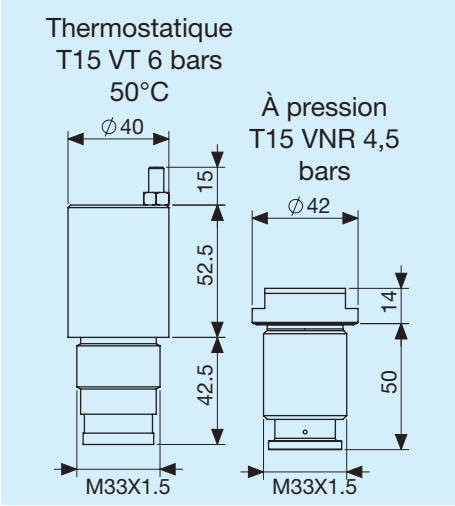

Légende

A86	Type d'échangeur
1E	1 Électroventilateur
A	Aspirant
S	Soufflant
230 V	Tension de l'électroventilateur
400 V	Tension de l'électroventilateur
T15 VT	Vanne de bipasse thermostatique 6 bars 50°C
T15 VNR	Vanne de bipasse à pression 4,5 bars

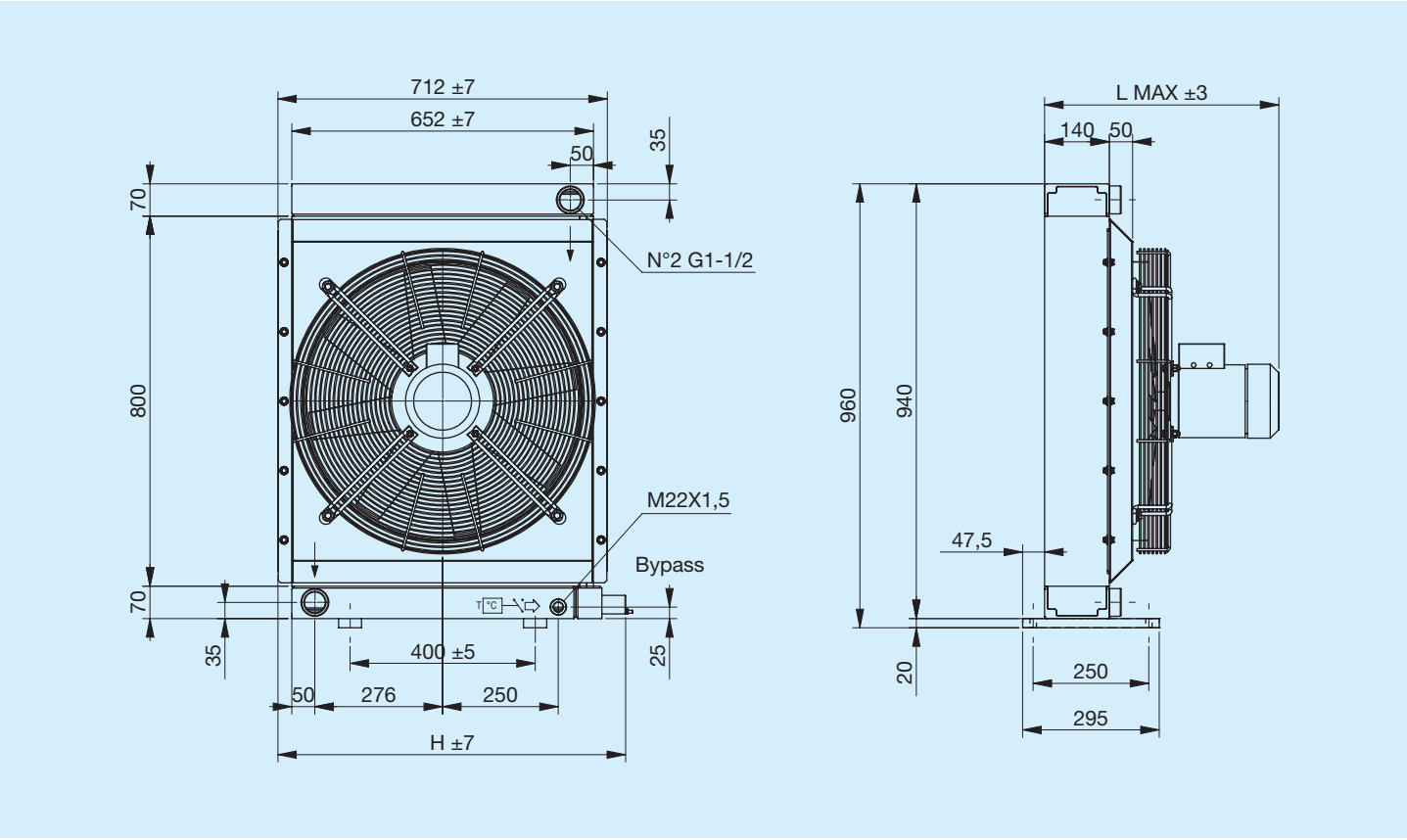

Code	Description	Ø Ventilateur mm	Puissance W	Fréquence Hz	Vitesse min-¹	Protection IP	L Max mm	H mm	Poids kg	Capacité l
FR633263141	**A86 1EA 230 V-B14 bipasse T15 V.T. 6 bars 50°C**	580	750	50	1390	65	504	752	65.5	28
FR633263142	**A86 1EA 230 V-B14 bipasse T15 V.T. 6 bars 50°C**	580	750	50	1390	65	504	752	65.5	28
FR633261041	**A86 1EA 230 V-B14 bipasse T15 VNR 4,5 bars**	580	750	50	1390	65	504	714	65.5	28
FR633261042	**A86 1EA 230 V-B14 bipasse T15 VNR 4,5 bars**	580	750	50	1390	65	504	714	65.5	28
FR633263151	**A86 1EA 400 V-B14 bipasse T15 V.T. 6 bars 50°C**	580	750	50	1390	65	504	752	65.5	28
FR633263152	**A86 1ES 400 V-B14 bipasse T15 V.T. 6 bars 50°C**	580	750	50	1390	65	504	752	65.5	28
FR633261051	**A86 1EA 400 V-B14 bipasse T15 VNR 4,5 bars**	580	750	50	1390	65	504	714	65.5	28
FR633261052	**A86 1ES 400 V-B14 bipasse T15 VNR 4,5 bars**	580	750	50	1390	65	504	714	65.5	28
FR633260041	**A86 1EA 230 V-B14**	580	750	50	1390	65	504	710	65.5	28
FR633260042	**A86 1ES 230 V-B14**	580	750	50	1390	65	504	710	65.5	28
FR633260051	**A86 1EA 400 V-B14**	580	750	50	1390	65	504	710	65.5	28
FR633260052	**A86 1ES 400 V-B14**	580	750	50	1390	65	504	710	65.5	28

Puissance thermique

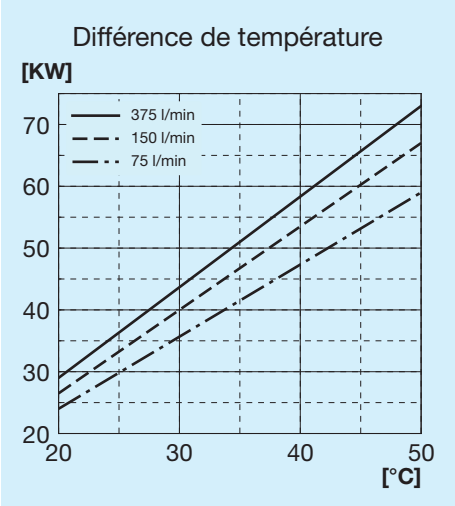

Perte de charge au passage du radiateur

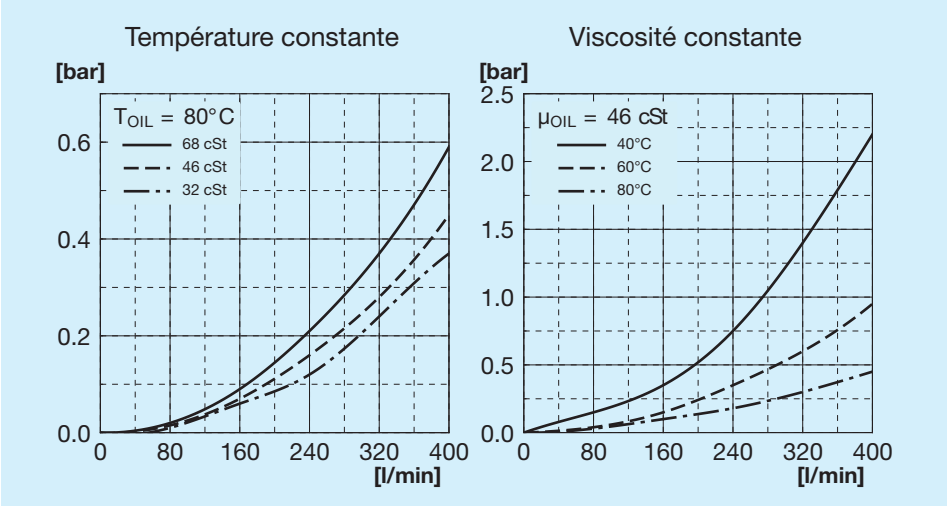

Perte de charge au passage du bipasse

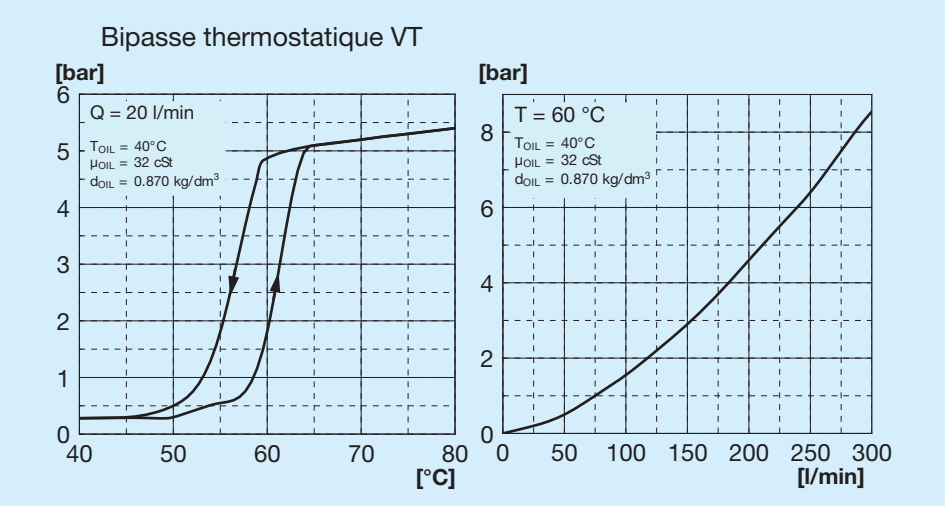

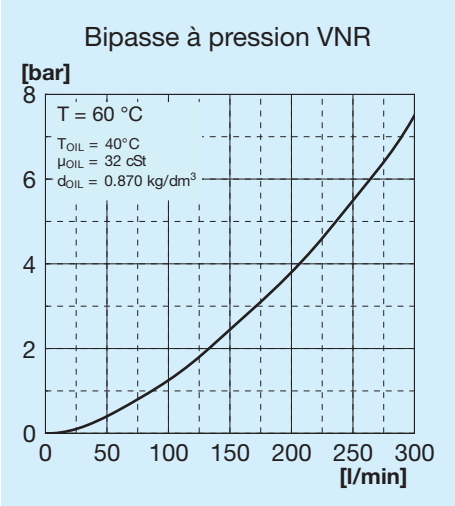

Vannes de bipasse

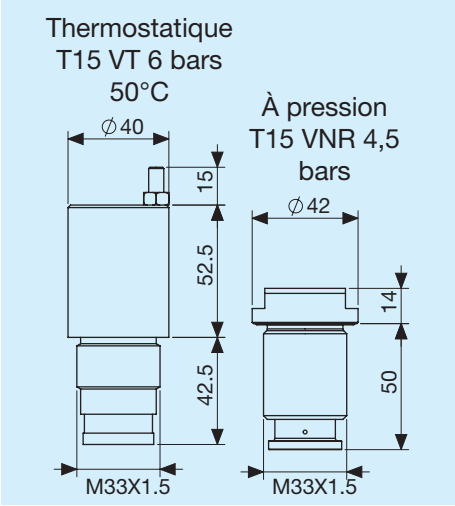

Légende

A86	Type d'échangeur
1E	1 Électroventilateur
A	Aspirant
S	Soufflant
230 V B14	Tension de l'électroventilateur
400 V B14	Tension de l'électroventilateur
T15 VT	Vanne de bipasse thermostatique 6 bars 50°C
T15 VNR	Vanne de bipasse à pression 4,5 bars

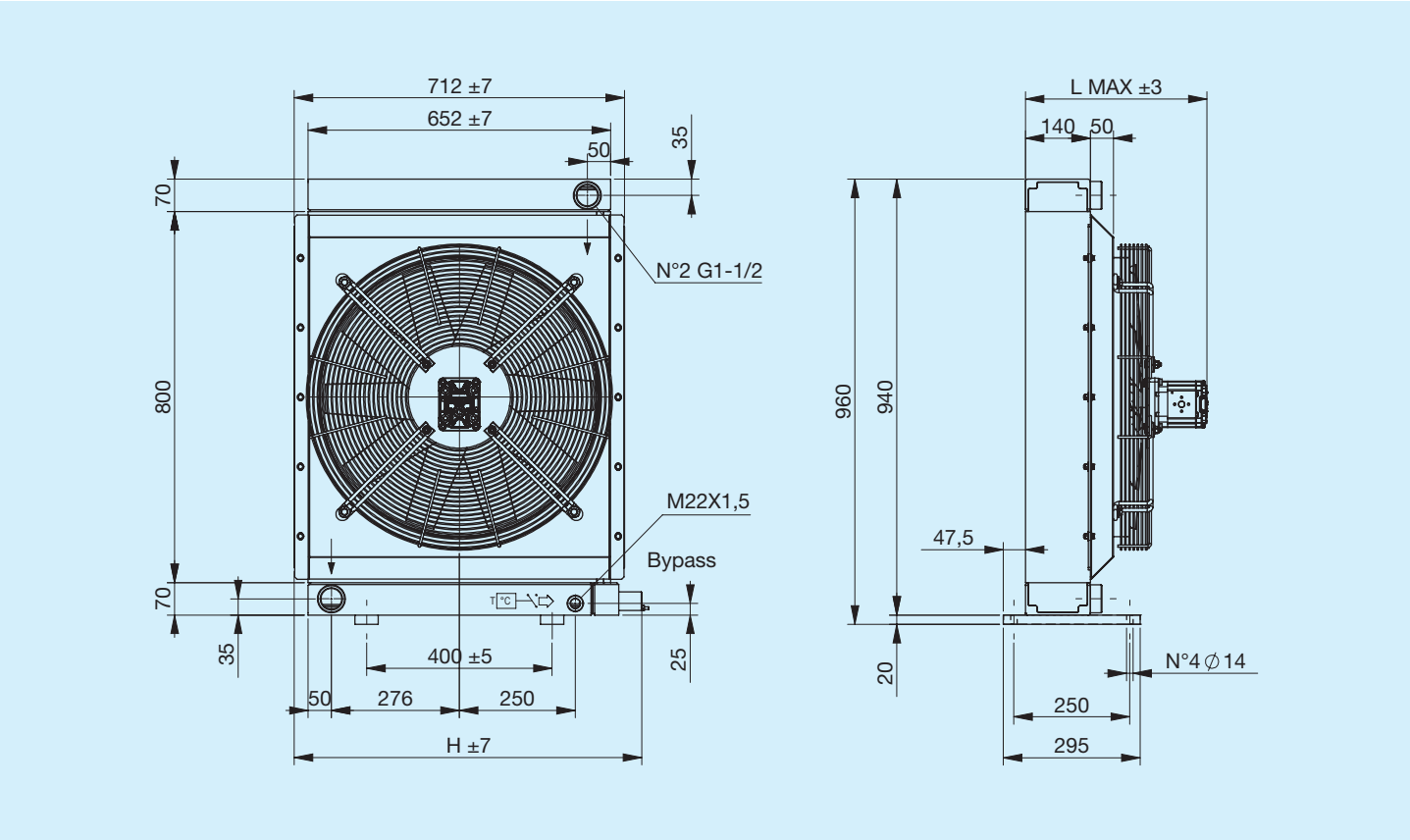

Code	Description	Ø Venti-lateur mm	Cylin-drée du moteur cm3	L Max mm	H mm	Poids kg	Capacité l
FR634263103	A86 IA PRÉDISPOSITION GR2 bipasse T15 V.T. 6 bars 50°C	580	_	330	752	58	28
FR634263104	A86 IS PRÉDISPOSITION GR2 bipasse T15 V.T. 6 bars 50°C	580	_	330	752	58	28
FR634261003	A86 IA PRÉDISPOSITION GR2 bipasse T15 VNR 4,5 bars	580	_	330	714	58	28
FR634261004	A86 IS PRÉDISPOSITION GR2 bipasse T15 VNR 4,5 bars	580	_	330	714	58	28
FR634263113	A86 IA MOT.HYDRO. GR2 bipasse T15 V.T. 6 bars 50°C	580	11	390	752	59	28
FR634263114	A86 IS MOT.HYDRO. GR2 bipasse T15 V.T. 6 bars 50°C	580	11	390	752	59	28
FR634261013	A86 IA MOT.HYDRO. GR2 bipasse T15 VNR 4,5 bars	580	11	390	714	59	28
FR634261014	A86 IS PRÉDISPOSITION GR2 bipasse T15 VNR 4,5 bars	580	11	390	714	59	28
FR634260003	A86 IA PRÉDISPOSITION GR2	580	_	330	710	58	28
FR634260004	A86 IS PRÉDISPOSITION GR2	580	_	330	710	58	28
FR634260013	A86 IA MOT.HYDRO. GR2	580	11	390	710	59	28
FR634260014	A86 IS MOT.HYDRO. GR2	580	11	390	710	59	28

Puissance thermique

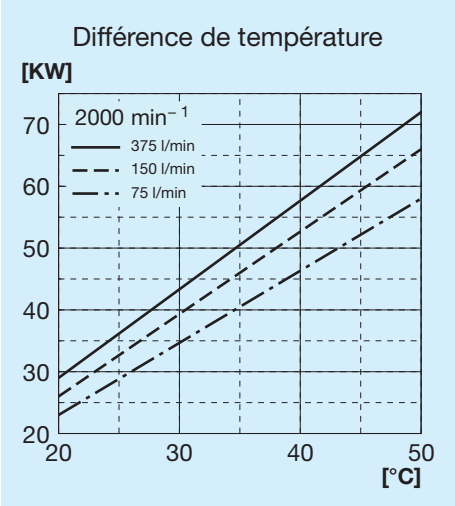

Perte de charge au passage du radiateur

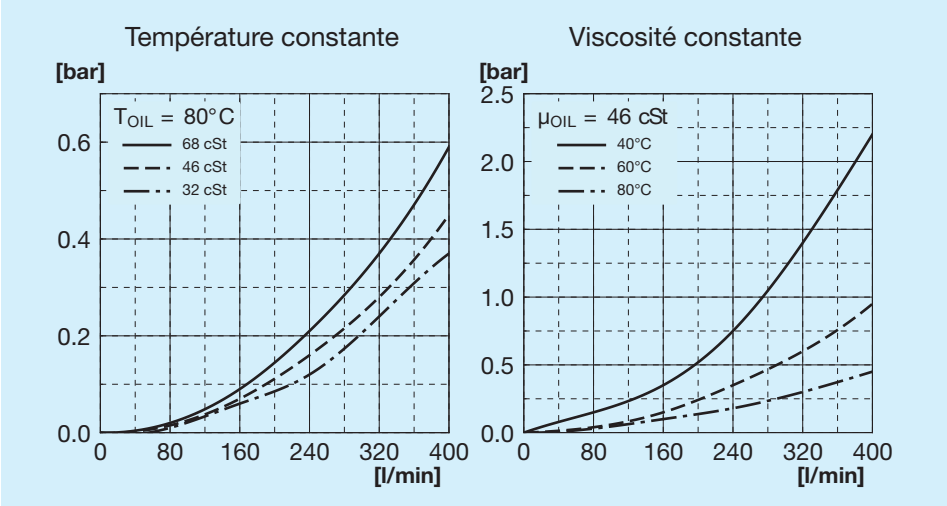

Perte de charge au passage du bipasse

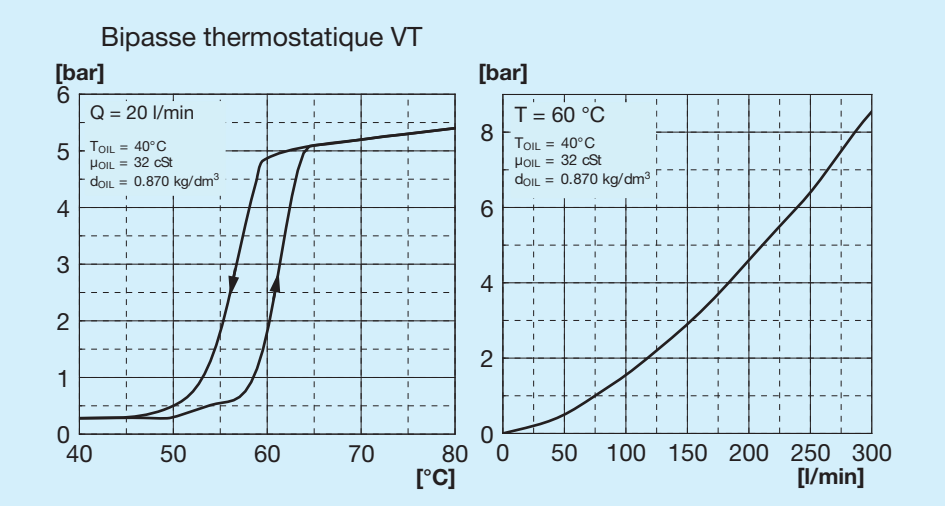

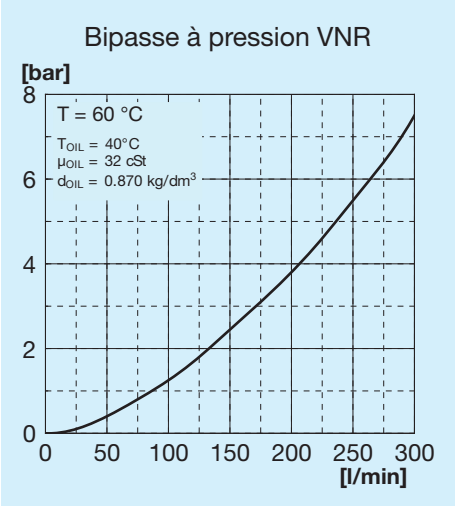

Vannes de bipasse

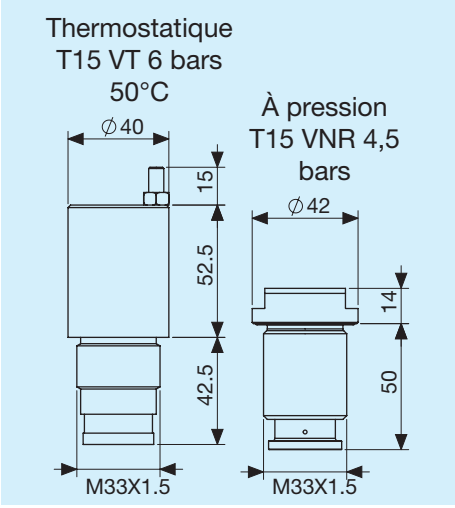

Légende

A86	Type d'échangeur
IA	Hydraulique Aspirant
IS	Hydraulique Soufflant
PRÉDISPOSITION	Avec support moteur
MOT.HYDRO.	Avec moteur à support intégré
GR1	Groupe 1
GR2	Groupe 2
T15 VT	Vanne de bipasse thermostatique 6 bars 50°C
T15 VNR	Vanne de bipasse à pression 4,5 bars

Thermostats

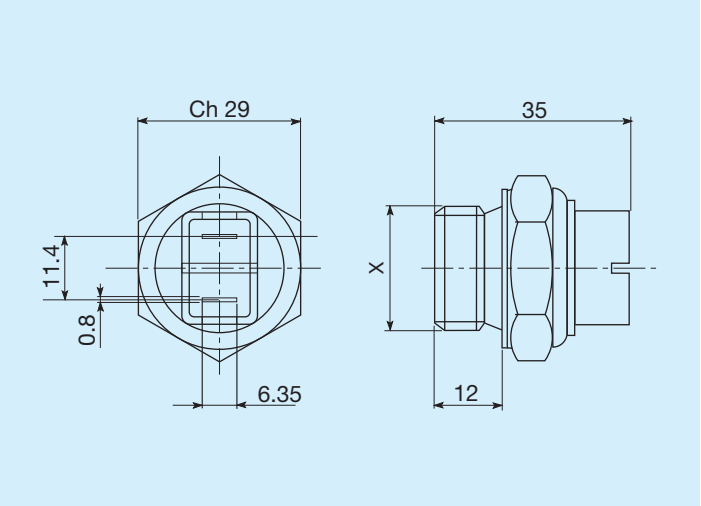

Températures d'intervention C°	Filetage	Code
45 - 35	M22x1,5	FR361104535R
60 - 50	M22x1,5	FR361106050R
80 - 70	M22x1,5	FR361108070R
82 - 68	M22x1,5	FR361108268R
85 - 76	M22x1,5	FR361108576R

Thermostats protégés IP54

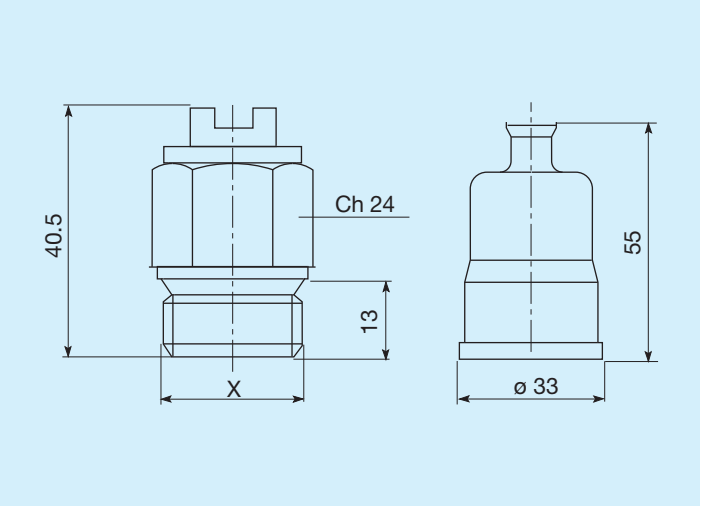

Températures d'intervention C°	Filetage	Code
45 - 35	M22x1,5	FR361124535R
50 - 40	M22x1,5	FR361125040R
60 - 50	M22x1,5	FR361126050R
70 - 60	M22x1,5	FR361127060R
80 -70	M22x1,5	FR361128070R

Thermostats protégés IP65

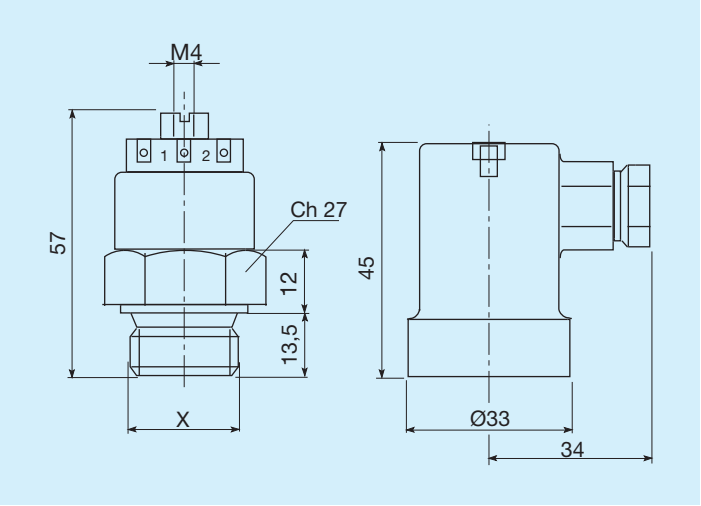

Températures d'intervention C°	Filetage	Code
45 - 35	M22x1,5	FR361154535R
47 - 36	M22x1,5	FR361155040R
60 - 50	M22x1,5	FR361176050R
80 - 70	M22x1,5	FR361158070R