# A53 ECO

Antes de usar, leer atentamente el documento INSTRUCCIONES GENERALES DE USO DE LOS INTERCAMBIADORES DE CALOR.

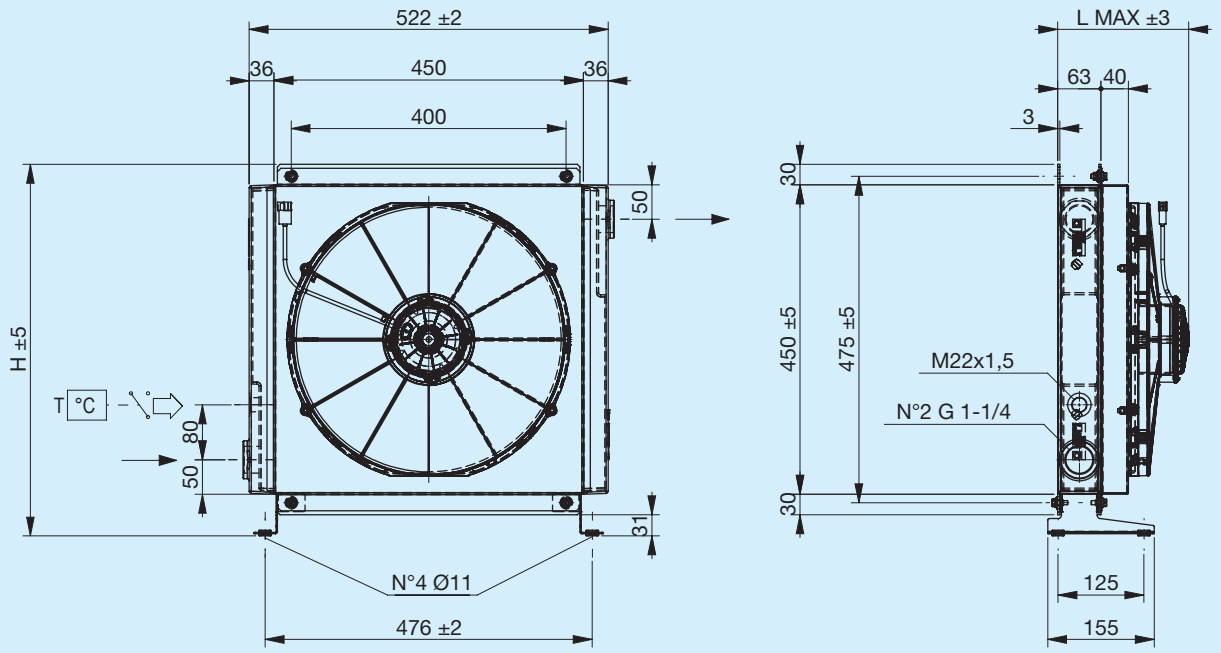


Pie de soporte no incluido (ver Accesorios)

| Código | Descripción | Ø Ventilador mm | Caudal de aire m³/h | Tensión V | Intensidad A | L Máx. mm | H mm | Masa Kg | Capacidad l |
|---|---|---|---|---|---|---|---|---|---|
| FR633190003 | **A53 1EAP 12V ECO** | 385 | 1260 | 12 | 7.4 | 155 | 541 | 18 | 3.5 |
| FR633190004 | **A53 1ESP 12V ECO** | 385 | 1280 | 12 | 7 | 155 | 541 | 18 | 3.5 |
| FR633190005 | **A53 1EAX 12V ECO** | 385 | 2760 | 12 | 17.1 | 191 | 541 | 18 | 3.5 |
| FR633190006 | **A53 1ESX 12V ECO** | 385 | 2960 | 12 | 17.7 | 191 | 541 | 18 | 3.5 |
| FR633190011 | **A53 1EAP 24V ECO** | 385 | 1410 | 24 | 4.2 | 155 | 541 | 18 | 3.5 |
| FR633190012 | **A53 1ESP 24V ECO** | 385 | 1380 | 24 | 3.9 | 155 | 541 | 18 | 3.5 |
| FR633190015 | **A53 1EAX 24V ECO** | 385 | 2930 | 24 | 9.2 | 191 | 541 | 18 | 3.5 |
| FR633190016 | **A53 1ESX 24V ECO** | 385 | 3130 | 24 | 9.4 | 191 | 541 | 18 | 3.5 |

## Potencia térmica

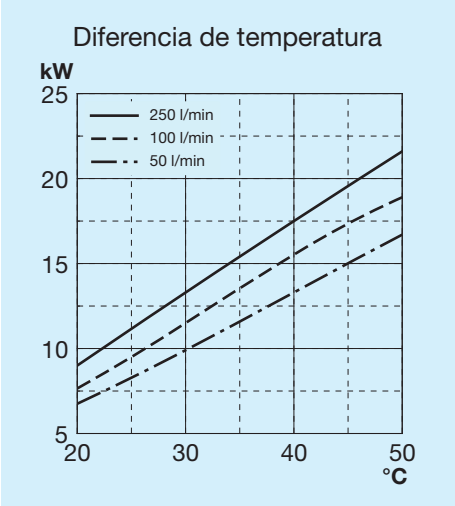


## Pérdida de carga paso radiador

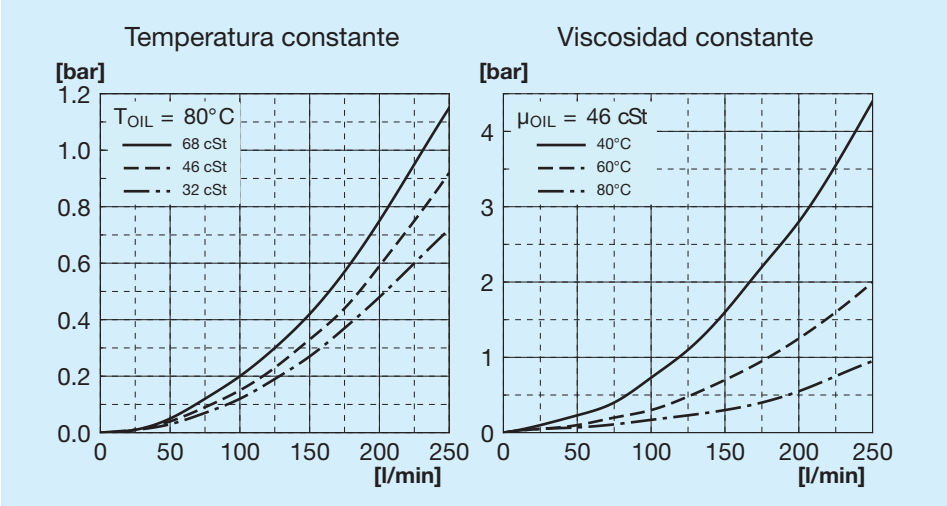


## Leyenda

| | |
|---|---|
| **A53 ECO** | Tipo de intercambiador |
| **1E** | 1 Electroventilador |
| **A** | Aspirante |
| **S** | Soplante |
| **AP** | Aspirante potenciado |
| **SP** | Soplante potenciado |
| **AX** | Aspirante superpotenciado |
| **SX** | Soplante superpotenciado |
| **12V** | Tensión electroventilador |
| **24V** | Tensión electroventilador |

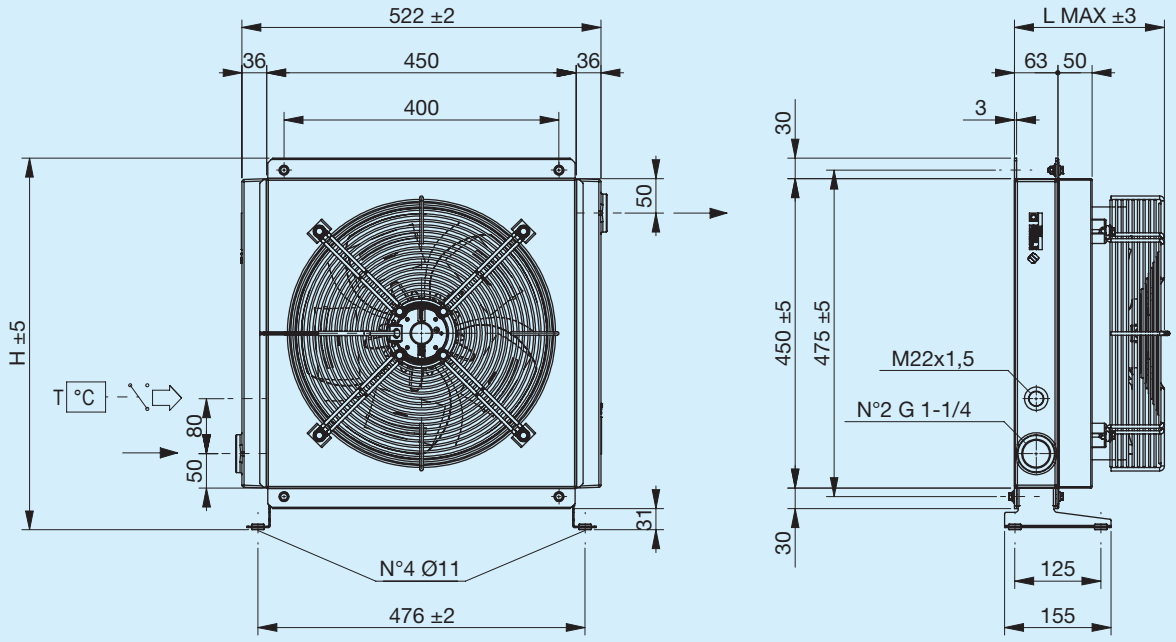


Pie de soporte no incluido (ver Accesorios)

| Código | Descripción | Ø Ventilador mm | Potencia W | Frecuencia Hz | Velocidad min-¹ | Protección IP | L Máx. mm | H mm | Masa Kg | Capacidad l |
|---|---|---|---|---|---|---|---|---|---|---|
| FR633190031 | **A53 1EA 230V ECO** | 350 | 180 | 50<br>60 | 1365<br>1530 | 44 | 218 | 541 | 21 | 3.5 |
| FR633190032 | **A53 1ES 230V ECO** | 350 | 180 | 50<br>60 | 1365<br>1530 | 44 | 218 | 541 | 21 | 3.5 |
| FR633190021 | **A53 1EA 400V ECO** | 350 | 185 | 50<br>60 | 1420<br>1620 | 44 | 218 | 541 | 21 | 3.5 |
| FR633190022 | **A53 1ES 400V ECO** | 350 | 185 | 50<br>60 | 1420<br>1620 | 44 | 218 | 541 | 21 | 3.5 |

## Potencia térmica

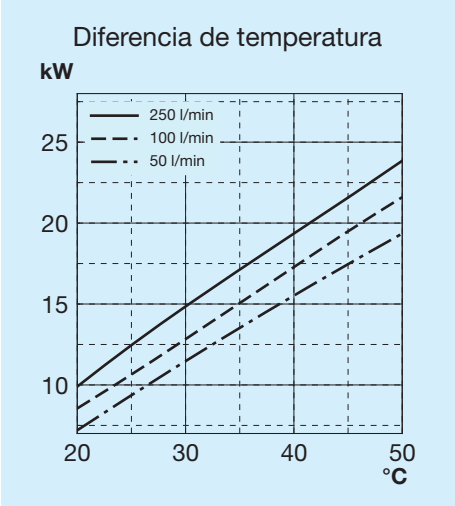


## Pérdida de carga paso radiador

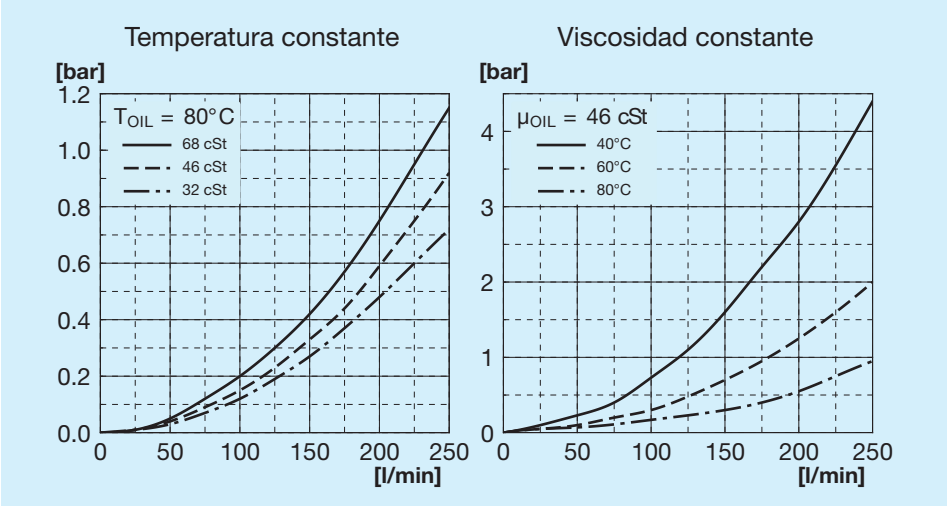


## Leyenda

| | |
|---|---|
| **A53 ECO** | Tipo de intercambiador |
| **1E** | 1 Electroventilador |
| **A** | Aspirante |
| **S** | Soplante |
| **230V** | Tensión electroventilador |
| **400V** | Tensión electroventilador |

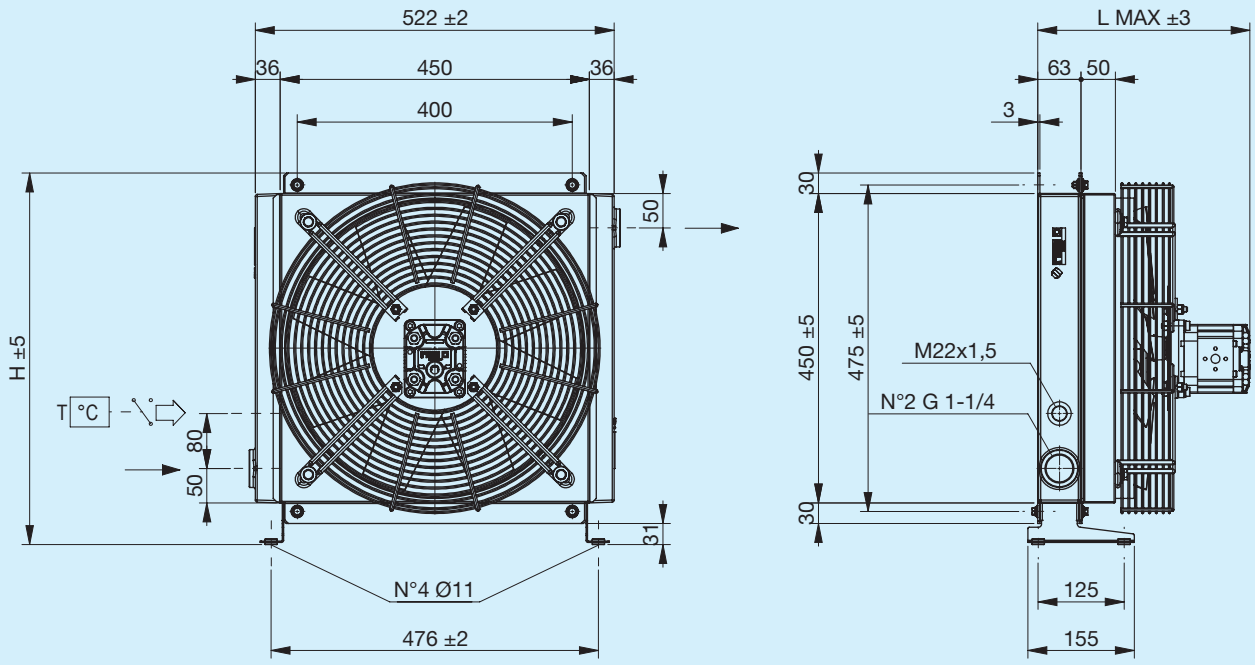


Pie de soporte no incluido (ver Accesorios)

| Código | Descripción | Ø Venti-lador mm | Cilindra-da del motor cm3 | L Máx. mm | H mm | Masa Kg | Capaci-dad l |
|---|---|---|---|---|---|---|---|
| FR634190003 | **A53 IA MOT.HIDR. GR2 ECO** | 420 | 6 | 310 | 541 | 21 | 3.5 |
| FR634190004 | **A53 IS MOT.HIDR. GR2 ECO** | 420 | 6 | 310 | 541 | 21 | 3.5 |

## Potencia térmica

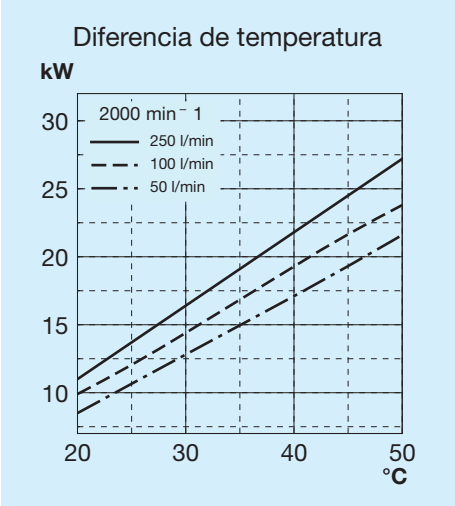


## Pérdida de carga paso radiador

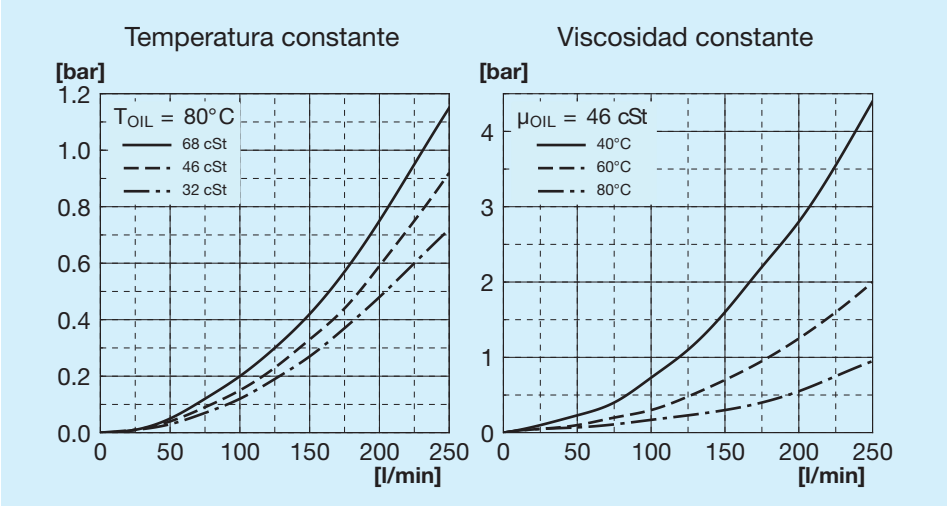


## Leyenda

| | |
|---|---|
| **A53 ECO** | Tipo de intercambiador |
| **IA** | Hidráulico Aspirante |
| **IS** | Hidráulico Soplante |
| **PRED.** | Con soporte motor |
| **MOT. HIDR.** | Con motor de soporte integrado |
| **GR1** | Grupo 1 |
| **GR2** | Grupo 2 |

## Pata de soporte izquierda

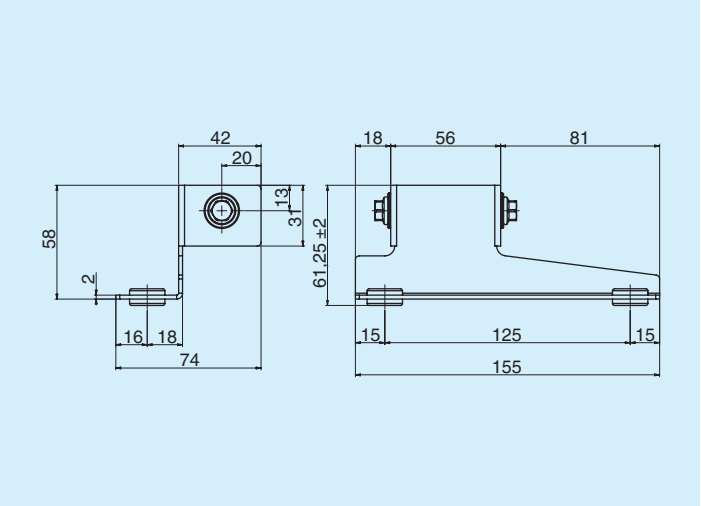


| | Código |
|---|---|
| **Pata de soporte izquierda** | FR290000011R |

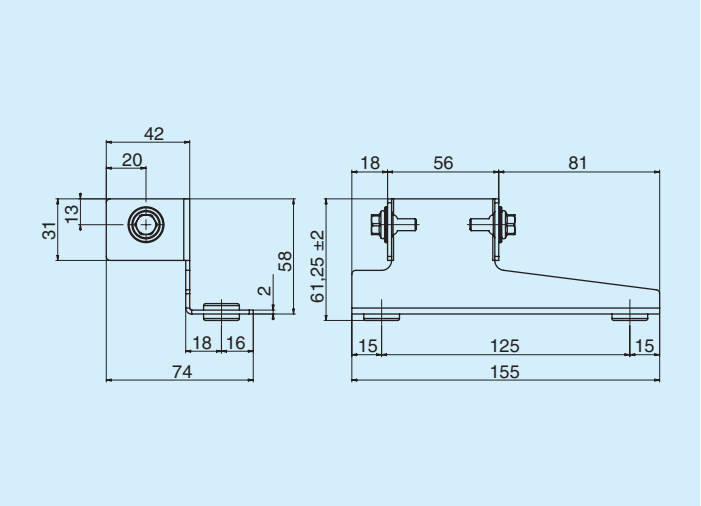


| | Código |
|---|---|
| **Pata de soporte derecha** | FR290000012R |

## Termostatos

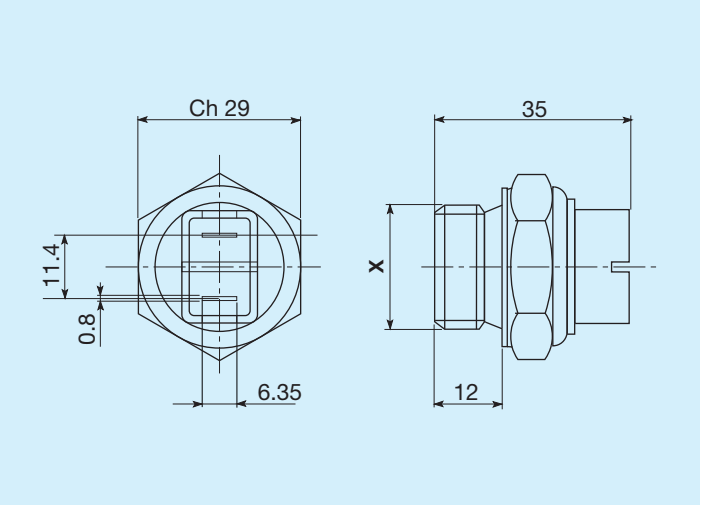


| Temperaturas de intervención C° | Rosca | Código |
|---|---|---|
| **45 - 35** | M22x1,5 | FR361104535R |
| **60 - 50** | M22x1,5 | FR361106050R |
| **80 - 70** | M22x1,5 | FR361108070R |
| **82 - 68** | M22x1,5 | FR361108268R |
| **85 - 76** | M22x1,5 | FR361108576R |

## Termostatos protegidos IP54

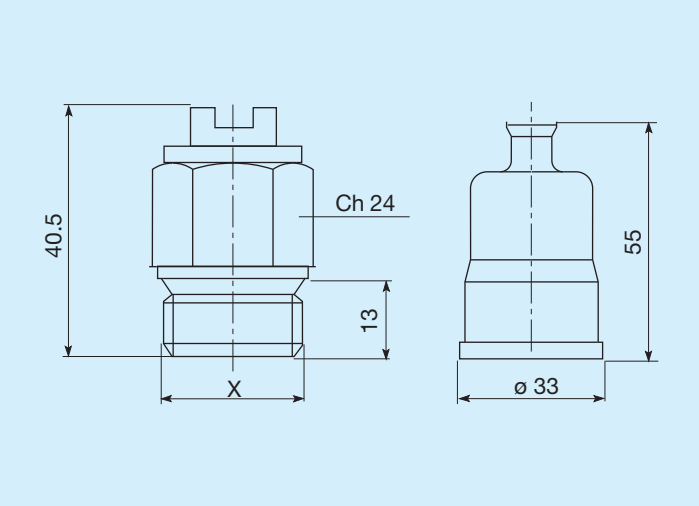


| Temperaturas de intervención C° | Rosca | Código |
|---|---|---|
| 45 - 35 | M22x1,5 | FR361124535R |
| 50 - 40 | M22x1,5 | FR361125040R |
| 60 - 50 | M22x1,5 | FR361126050R |
| 70 - 60 | M22x1,5 | FR361127060R |
| 80 -70 | M22x1,5 | FR361128070R |

## Termostatos protegidos IP65

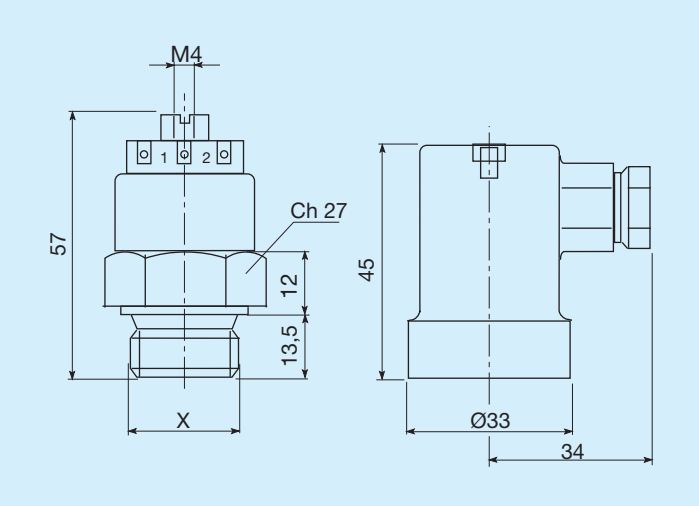


| Temperaturas de intervención C° | Rosca | Código |
|---|---|---|
| 45 - 35 | M22x1,5 | FR361154535R |
| 47 - 36 | M22x1,5 | FR361155040R |
| 60 - 50 | M22x1,5 | FR361176050R |
| 80 - 70 | M22x1,5 | FR361158070R |