A53 ECO

Avant toute utilisation, lire attentivement le document INSTRUCTIONS GÉNÉRALES D'UTILISATION DES ÉCHANGEURS DE CHALEUR

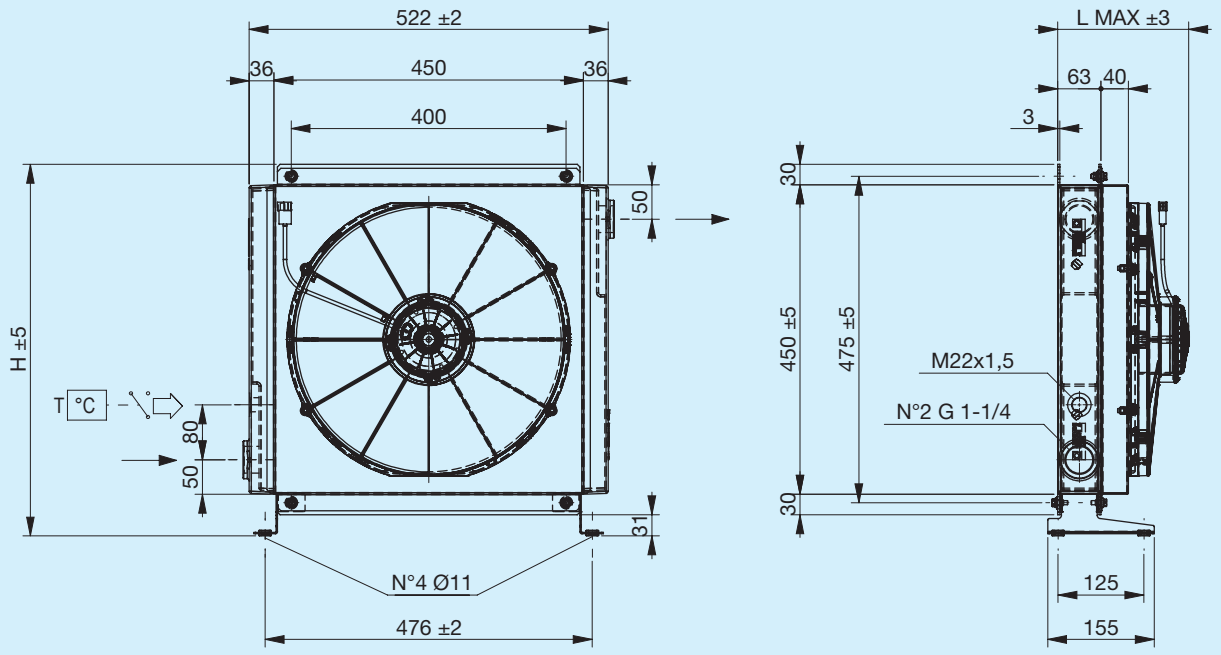

Pied de support non inclus (voir Accessoires)

Code	Description	Ø Venti-lateur mm	Débit d'air m³/h	Tension V	Intensité A	L Max mm	H mm	Poids kg	Capacité l
FR633190003	**A53 1EAP 12 V ECO**	385	1260	12	7.4	155	541	18	3.5
FR633190004	**A53 1ESP 12 V ECO**	385	1280	12	7	155	541	18	3.5
FR633190005	**A53 1EAX 12 V ECO**	385	2760	12	17.1	191	541	18	3.5
FR633190006	**A53 1ESX 12 V ECO**	385	2960	12	17.7	191	541	18	3.5
FR633190011	**A53 1EAP 24 V ECO**	385	1410	24	4.2	155	541	18	3.5
FR633190012	**A53 1ESP 24 V ECO**	385	1380	24	3.9	155	541	18	3.5
FR633190015	**A53 1EAX 24 V ECO**	385	2930	24	9.2	191	541	18	3.5
FR633190016	**A53 1ESX 24 V ECO**	385	3130	24	9.4	191	541	18	3.5

Puissance thermique

Différence de température

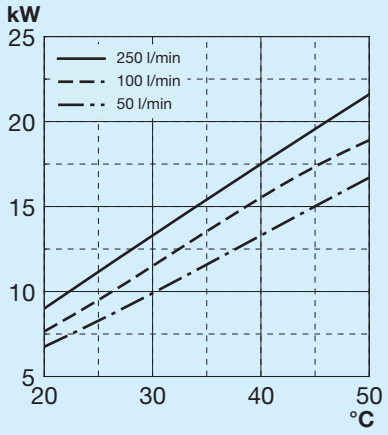

Perte de charge au passage du radiateur

Température constante

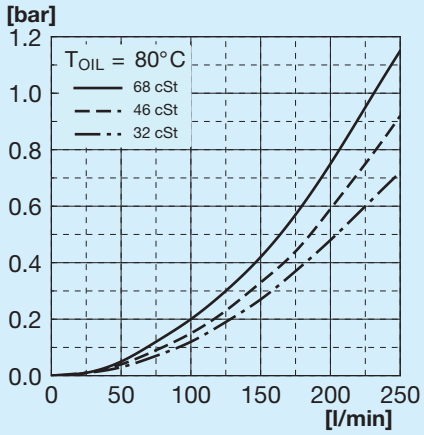

Viscosité constante

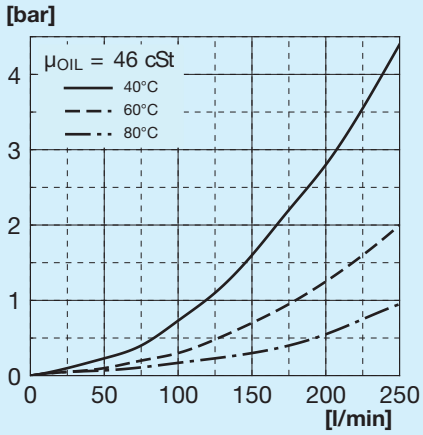

Légende

A53 ECO	Type d'échangeur
1E	1 Électroventilateur
A	Aspirant
S	Soufflant
AP	Aspirant de grande puissance
SP	Soufflant de grande puissance
AX	Aspirant de très grande puissance
SX	Soufflant de très grande puissance
12 V	Tension de l'électroventilateur
24 V	Tension de l'électroventilateur

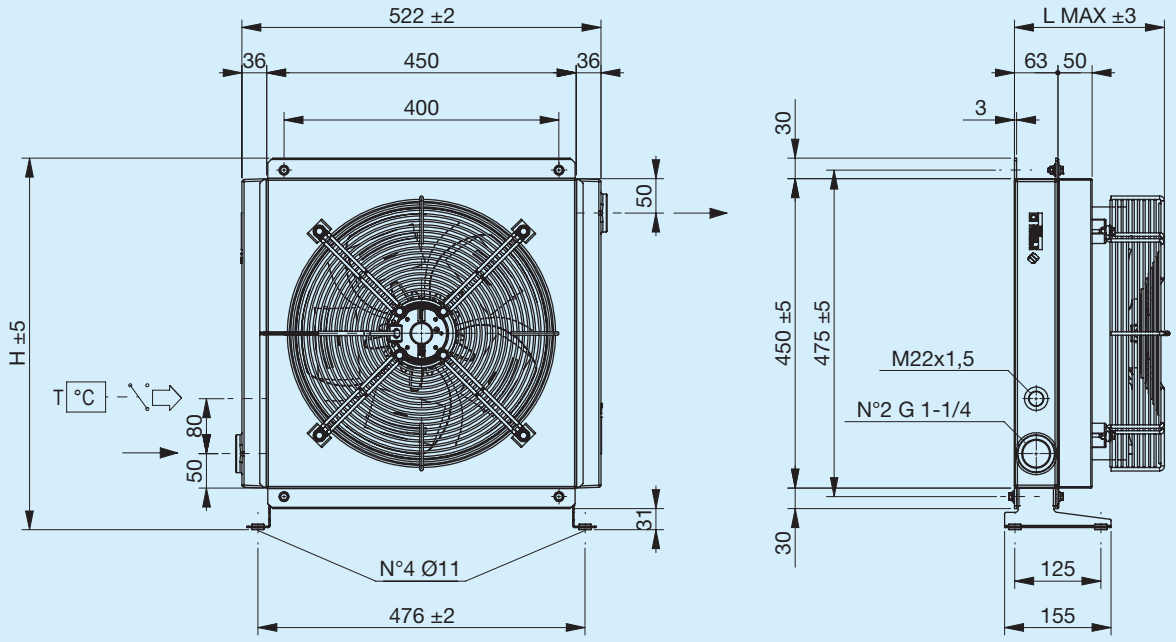

Pied de support non inclus (voir Accessoires)

Code	Description	Ø Ventilateur mm	Puissance W	Fréquence Hz	Vitesse min-¹	Protection IP	L Max mm	H mm	Poids kg	Capacité l
FR633190031	**A53 1EA 230 V ECO**	350	180	50 60	1365 1530	44	218	541	21	3.5
FR633190032	**A53 1ES 230 V ECO**	350	180	50 60	1365 1530	44	218	541	21	3.5
FR633190021	**A53 1EA 400 V ECO**	350	185	50 60	1420 1620	44	218	541	21	3.5
FR633190022	**A53 1ES 400 V ECO**	350	185	50 60	1420 1620	44	218	541	21	3.5

Puissance thermique

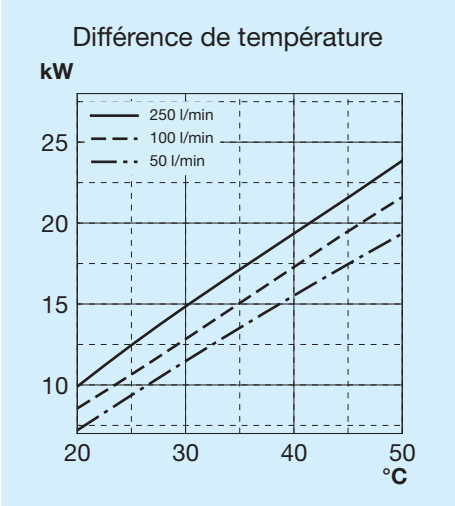

Perte de charge au passage du radiateur

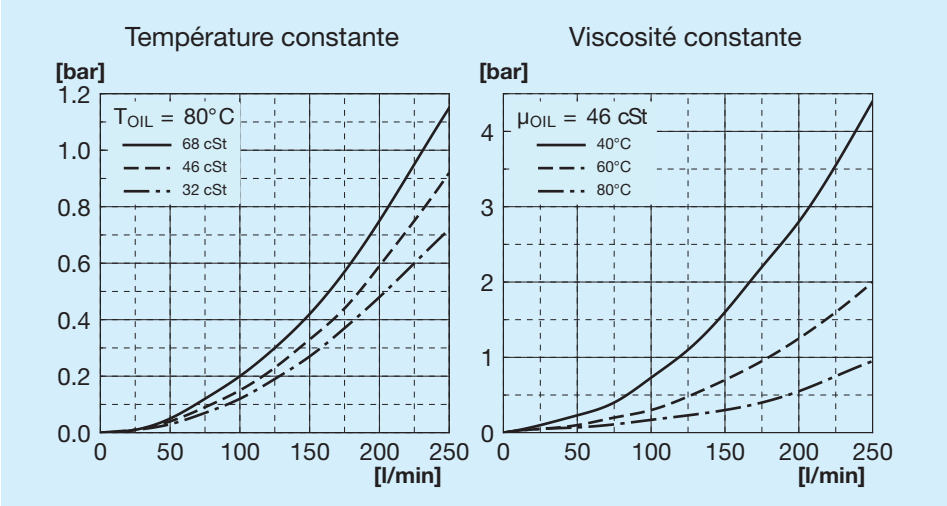

Légende

A53 ECO	Type d'échangeur
1E	1 Électroventilateur
A	Aspirant
S	Soufflant
230 V	Tension de l'électroventilateur
400 V	Tension de l'électroventilateur

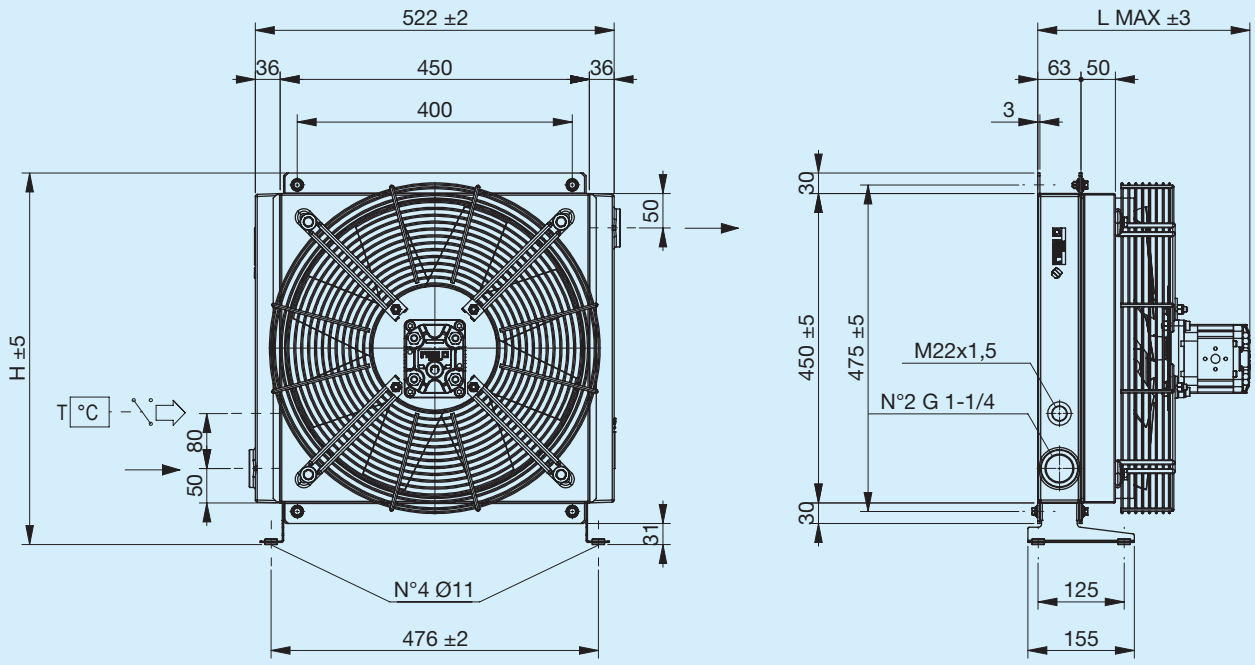

Pied de support non inclus (voir Accessoires)

Code	Description	Ø Venti-lateur mm	Cylin-drée du moteur cm3	L Max mm	H mm	Poids kg	Capacité l
FR634190003	**A53 IA MOT.HYDRO. GR2 ECO**	420	6	310	541	21	3.5
FR634190004	**A53 IS MOT.HYDRO. GR2 ECO**	420	6	310	541	21	3.5

Puissance thermique

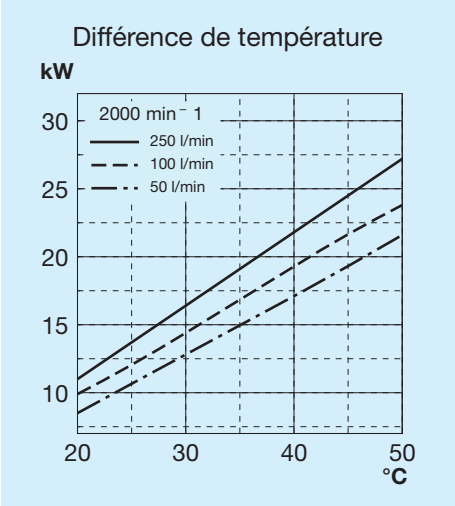

Perte de charge au passage du radiateur

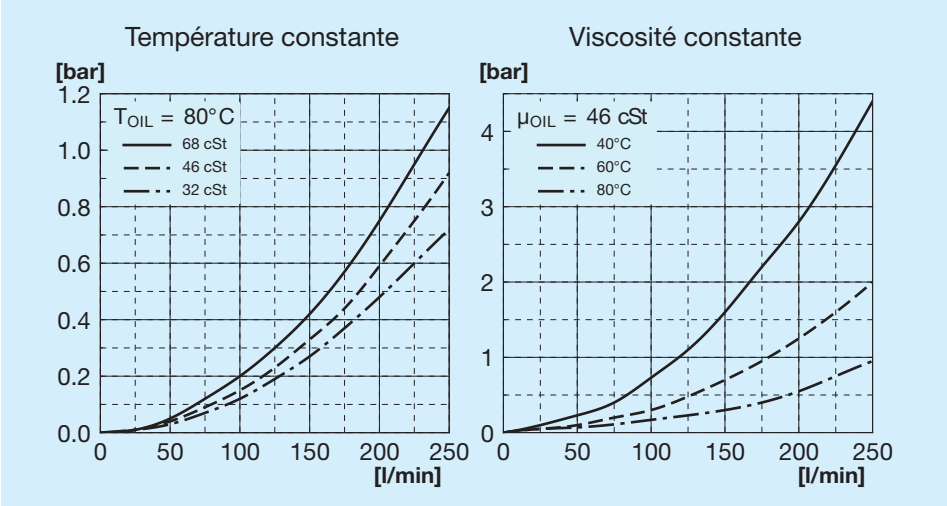

Légende

A53 ECO	Type d'échangeur
IA	Hydraulique Aspirant
IS	Hydraulique Soufflant
PRÉDISPOSITION	Avec support moteur
MOT.HYDRO.	Avec moteur à support intégré
GR1	Groupe 1
GR2	Groupe 2

Pied de support gauche

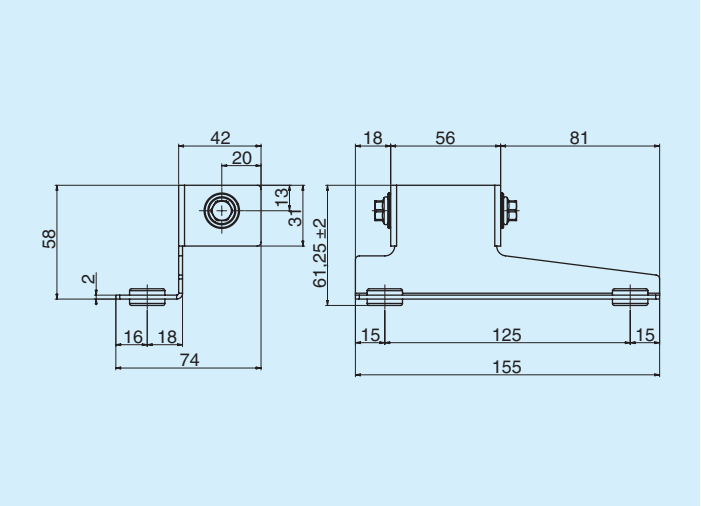

	Code
Pied de support gauche	FR290000011R

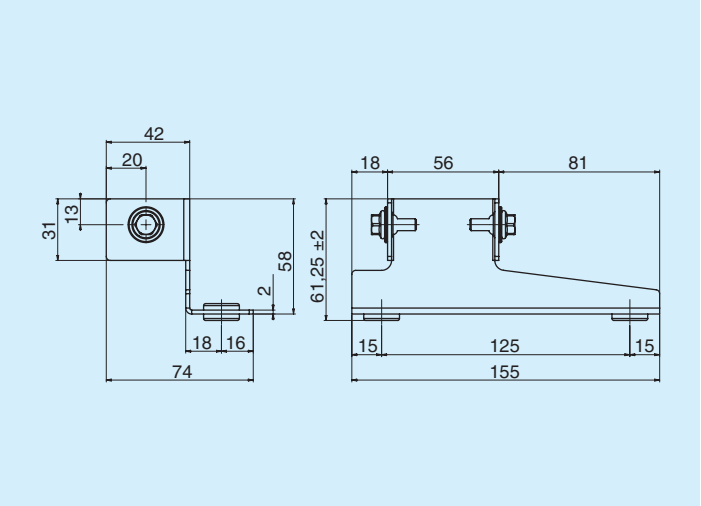

	Code
Pied de support droit	FR290000012R

Thermostats

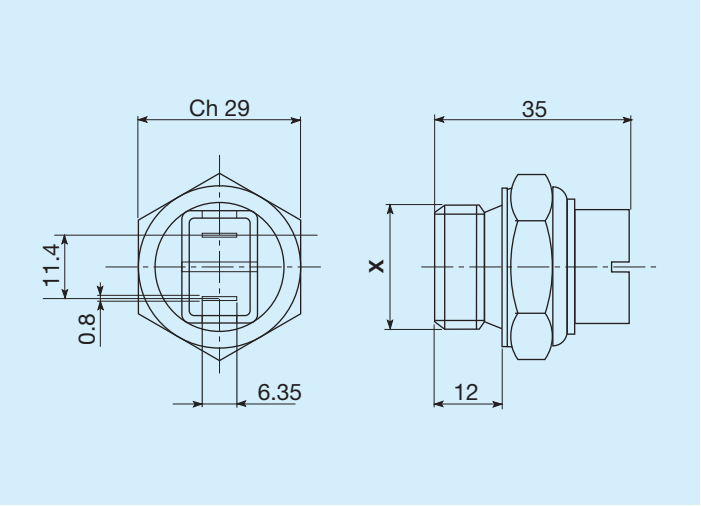

Températures d'intervention C°	Filetage	Code
45 - 35	M22x1,5	FR361104535R
60 - 50	M22x1,5	FR361106050R
80 - 70	M22x1,5	FR361108070R
82 - 68	M22x1,5	FR361108268R
85 - 76	M22x1,5	FR361108576R

Thermostats protégés IP54

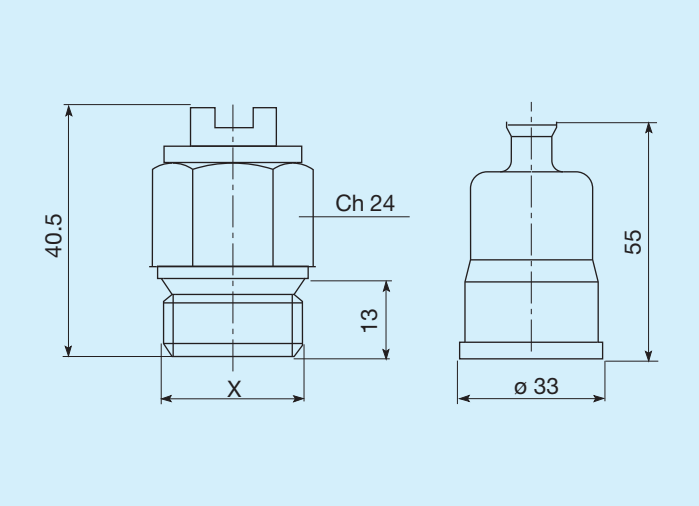

Températures d'intervention C°	Filetage	Code
45 - 35	M22x1,5	FR361124535R
50 - 40	M22x1,5	FR361125040R
60 - 50	M22x1,5	FR361126050R
70 - 60	M22x1,5	FR361127060R
80 -70	M22x1,5	FR361128070R

Thermostats protégés IP65

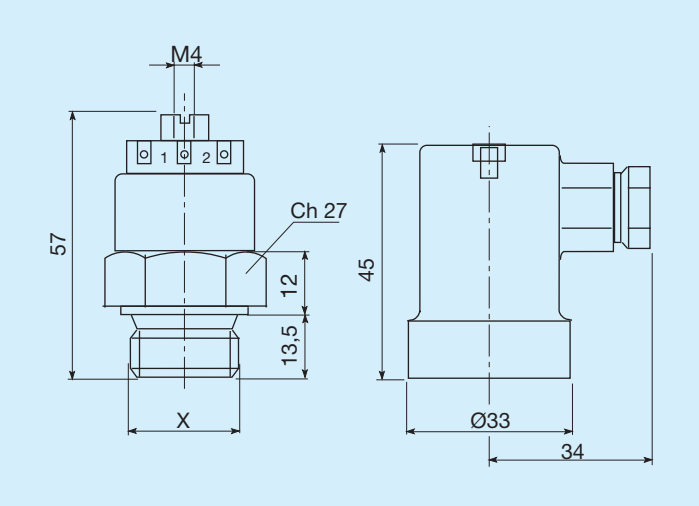

Températures d'intervention C°	Filetage	Code
45 - 35	M22x1,5	FR361154535R
47 - 36	M22x1,5	FR361155040R
60 - 50	M22x1,5	FR361176050R
80 - 70	M22x1,5	FR361158070R