Pompe e Motori a pistoni assiali circuito chiuso HNM4

Pompe a cilindrata variabile

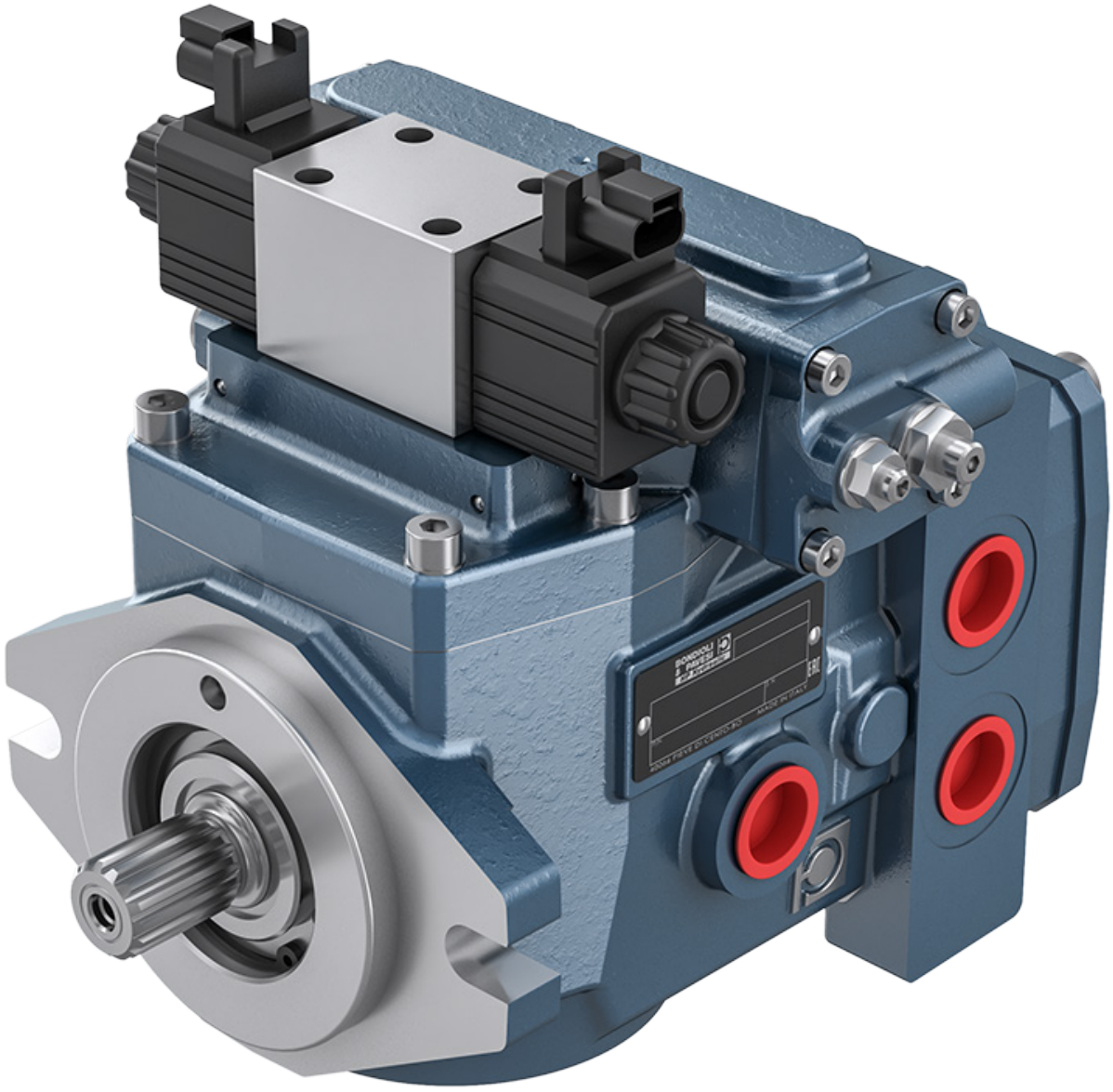

Prima di iniziare l'utilizzo leggere attentamente il documento ISTRUZIONI GENERALI D'IMPIEGO POMPE E MOTORI A PISTONI ASSIALI PER CIRCUITO CHIUSO.

Dimensioni

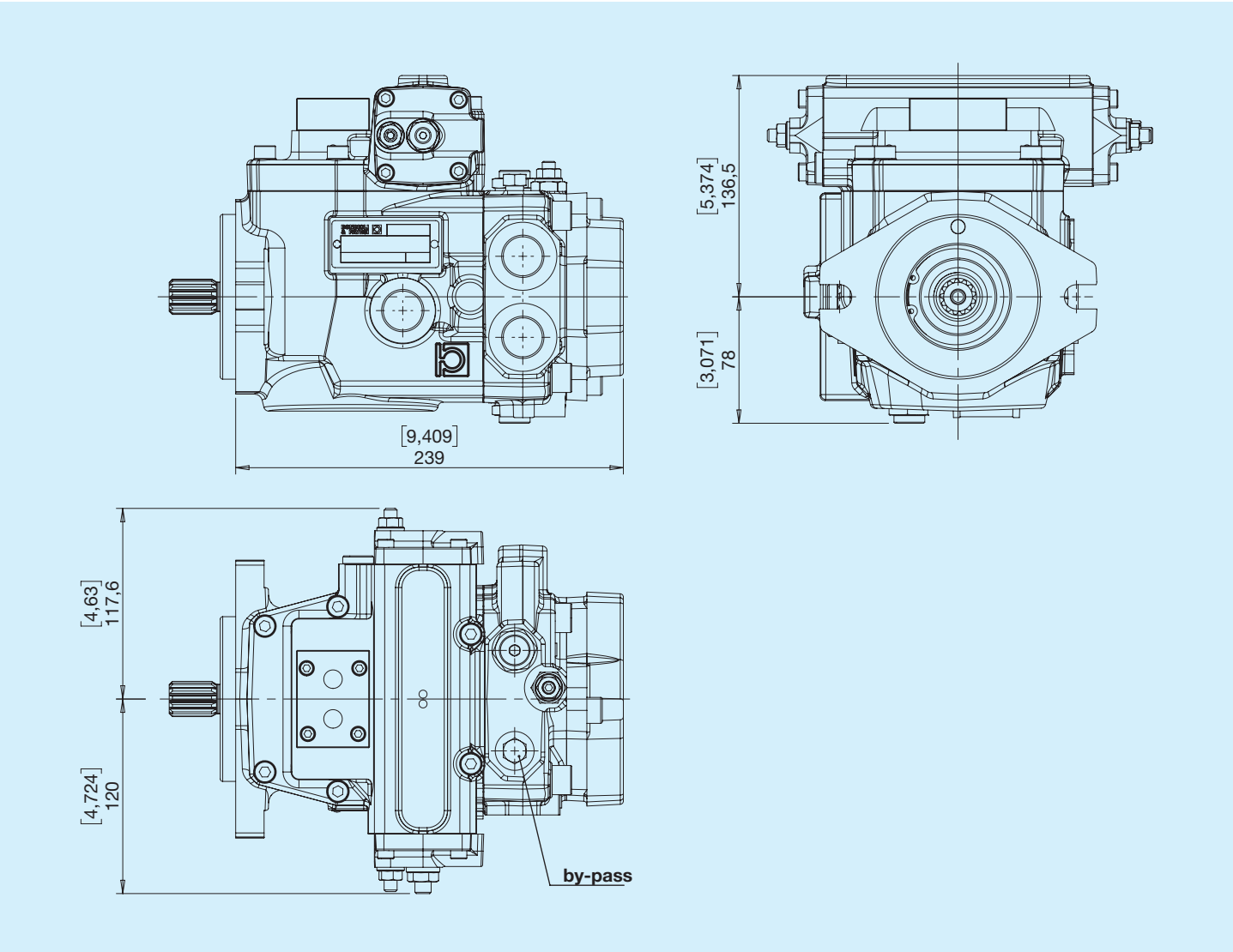

HNM4	Cilindrata teorica		Oscillante	Pressione Continua		Pressione intermittente		Pressione picco		Velocità di rotazione		Massa	
	cm³	**in³**	**°**	**bar**	**psi**	**bar**	**psi**	**bar**	**psi**	**min⁻¹**	**min⁻¹**	**kg**	**lbs**
040	40	2,44	14,6	210	3046	250	3626	280	4061	3800	500	25,0	55,1
045	45	2,75	16,3	210	3046	250	3626	280	4061	3800	500	25,0	55,1
050	50	3,05	18	210	3046	250	3626	280	4061	3800	500	25,0	55,1
B45	45	2,75	16,3	300	4351	380	5511	400	5801	3800	500	25,0	55,1
B50	50	3,05	18	300	4351	380	5511	400	5801	3800	500	25,0	55,1
B58	58	3,54	18	250	3626	320	4641	400	5801	3600	500	26,5	

Pompa di alimentazione

Tipo	Cilindrata pompa di alimentazione	Pressione	
	cm^3	**bar**	
HNM4	14	22	319

B SAE B

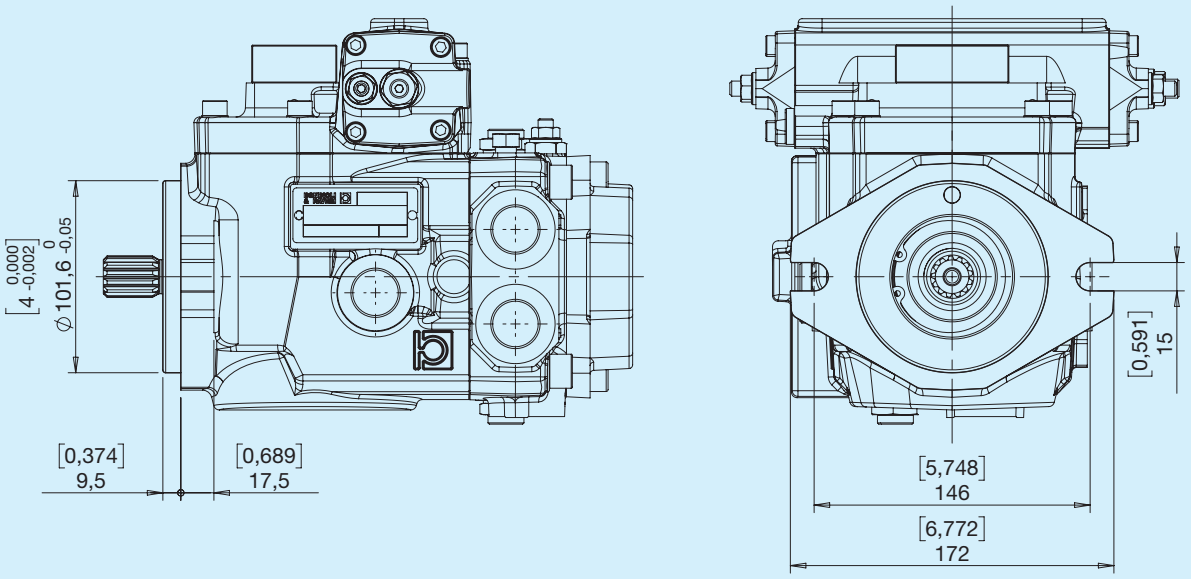
[4 0,000 -0,002]
⌀101,6 0 -0,05
[0,374]
9,5
[0,689]
17,5
[0,591]
15
[5,748]
146
[6,772]
172

3 SAE 15T 16/32 DP

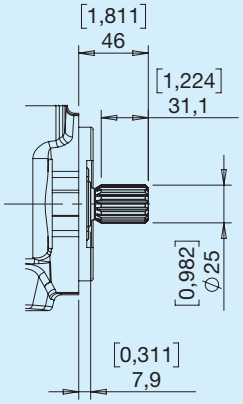

Coppia Max 460 Nm

6 SAE 13T 16/32 DP

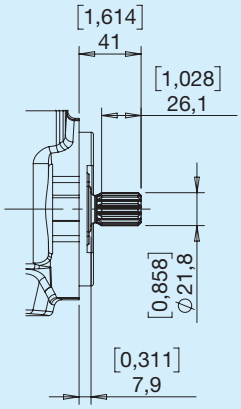

Coppia Max 310 Nm

Posizione bocche

A,B - Utilizzo
L1, L2 - Drenaggio
S - Aspirazione
P - Presa pressione
M1, M2 - Presa manometro

Bocche

Tipo G2-G6

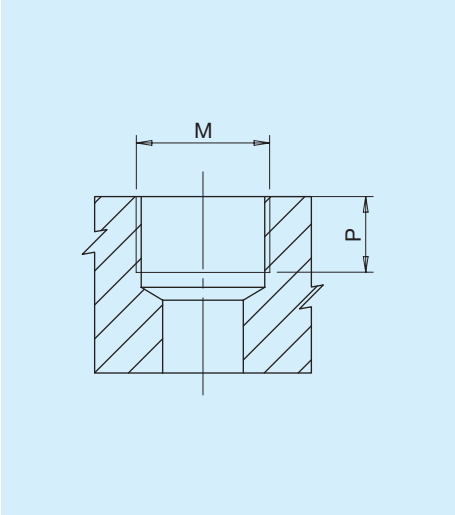

Tipo	M	M	P	
		Nm	**mm**	**in**
G2	Port ISO 1179-1 - G 1/4	17	12	0,47
G6	Port ISO 1179-1 - G 3/4	90	15	0,59

Tipo U2-U6

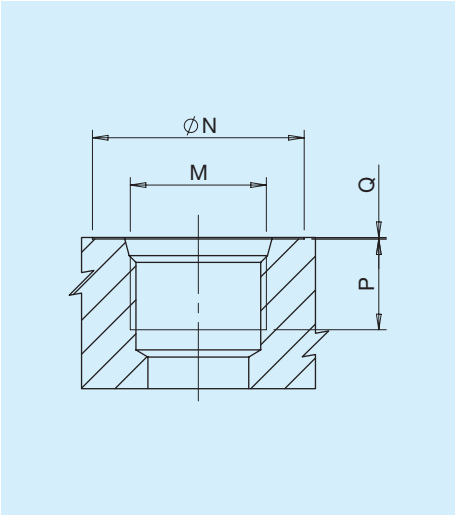

Tipo	Dim.	N		P		Q		M	
		mm	**in**	**mm**	**in**	**mm**	**in**		**Nm**
U2	1/4'	20	0,79	12	0,47	0,3	0,01	Port ISO 11926-1-7/16-20	17
U6	3/4'	42	1,65	18	0,70	0,3	0,01	Port ISO 11926-1-1 1/16-12	90

Combinazioni

Tipo	Aspirazione **S**	Mandata **A-B**	Drenaggio **L1-L2**	Prese Pressione **P**	Prese Manometro **M1 - M2**
G	G6	G6	G6	G2	G2
U	U6	U6	U6	G2	U2

E F Elettrico ON/OFF centro chiuso 12V / 24V

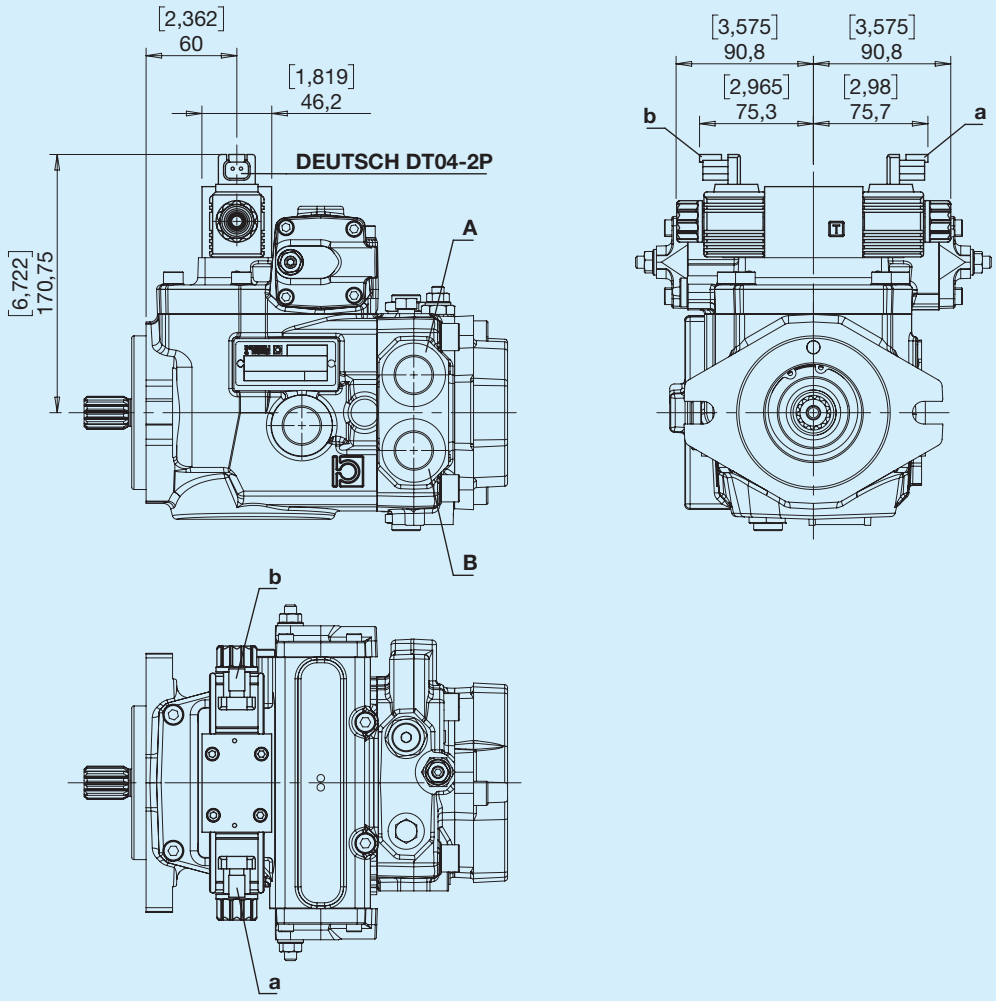

Disponibile a richiesta con connettori DIN 43650

Mandata

Rotazione	Solenoide in tensione	Mandata
Destra	a	B
Destra	b	A
Sinistra	a	A
Sinistra	b	B

Schema idraulico

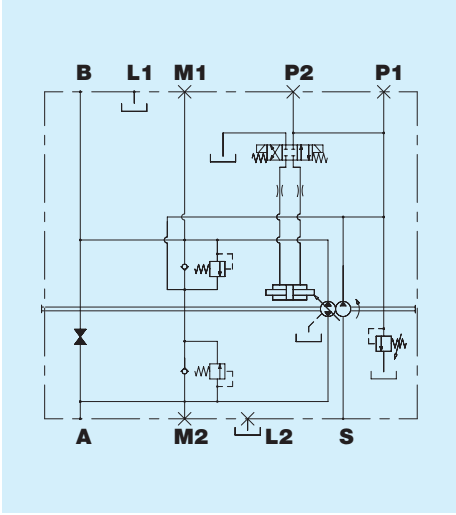

N Q Elettrico ON/OFF centro aperto 12V / 24V

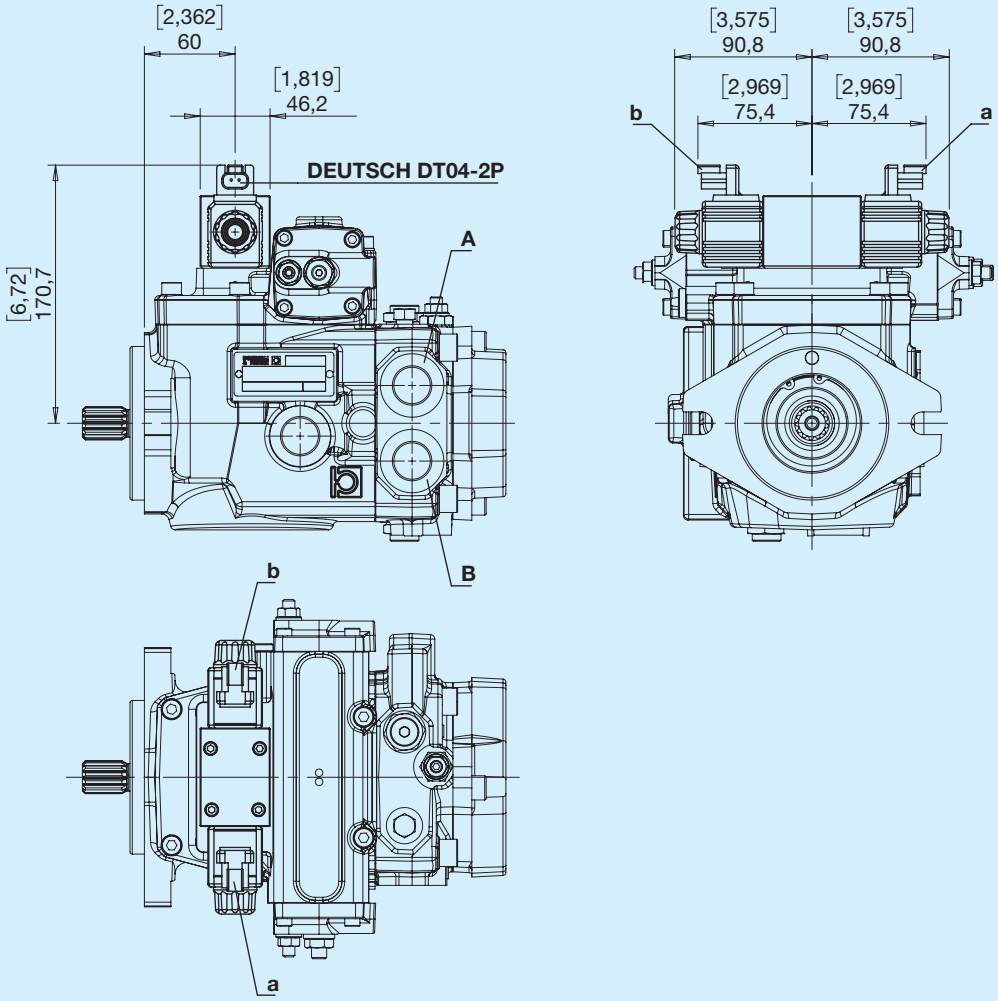

Disponibile a richiesta con connettori DIN 43650

Mandata

Rotazione	Solenoide in tensione	Mandata
Destra	a	B
Destra	b	A
Sinistra	a	A
Sinistra	b	B

Schema idraulico

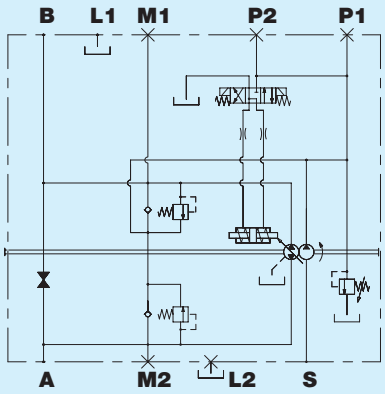

I Idraulico a leva

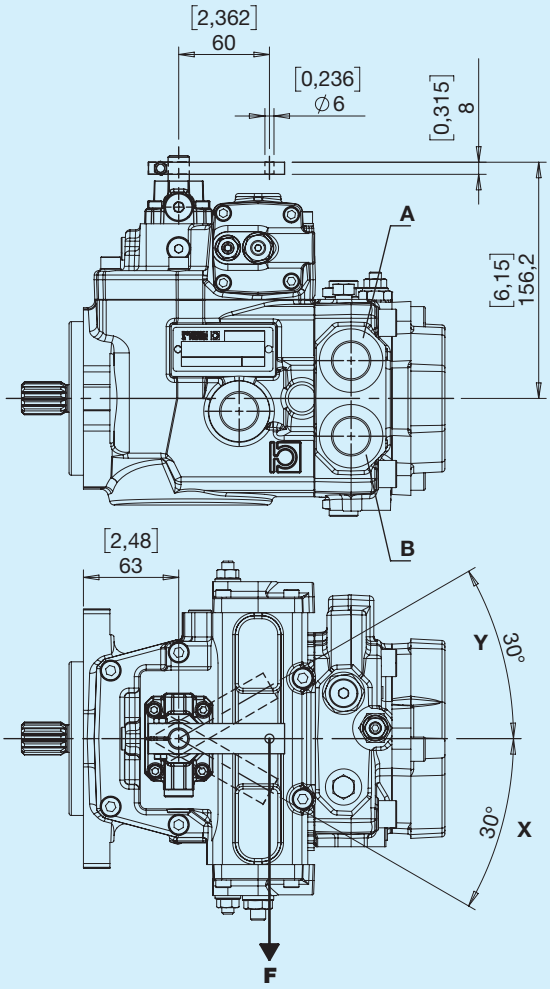

Mandata

Rotazione	Leva comando	Mandata
Destra	Y	A
Destra	X	B
Sinistra	Y	B
Sinistra	X	A

Pilotaggio

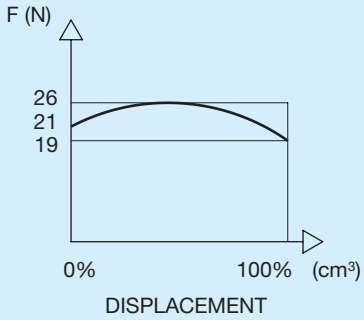

Schema idraulico

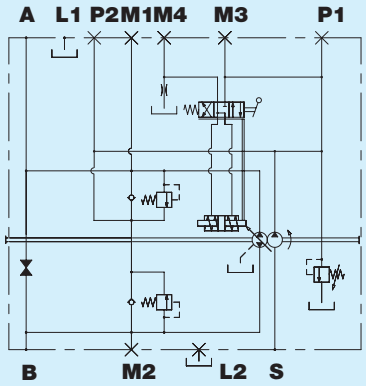

K Idraulico diretto

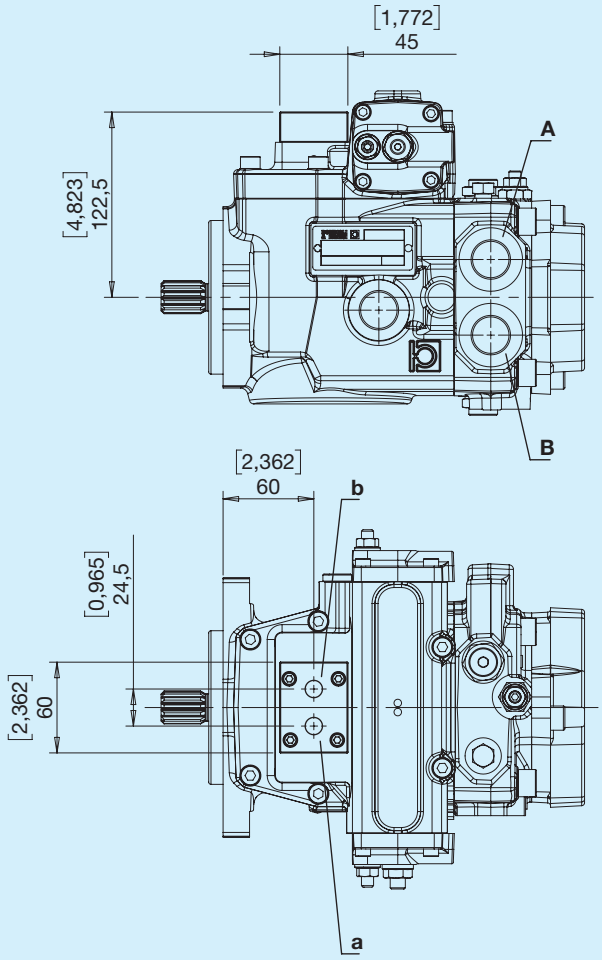

Mandata

Rotazione	Pilotaggio	Mandata
Destra	a	A
Destra	b	B
Sinistra	a	B
Sinistra	b	A

Pilotaggio

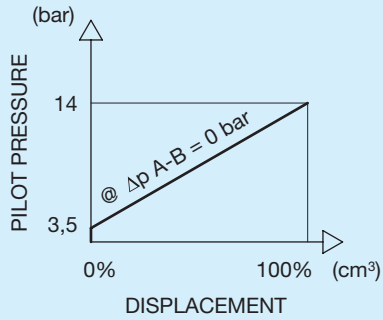

Schema idraulico

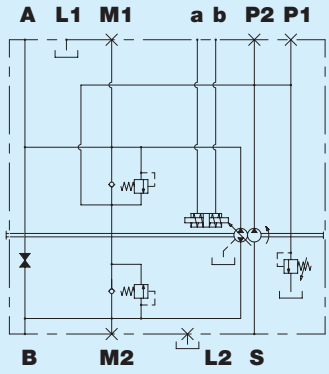

S Elettrico proporzionale diretto 12 V

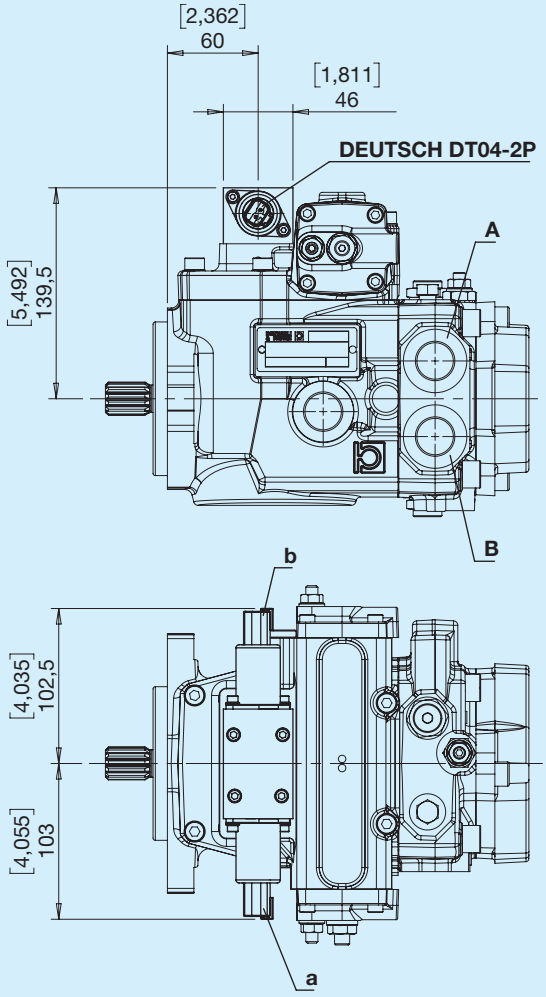

Disponibile a richiesta con connettori AMP JUNIOR

Mandata

Rotazione	Solenoide in tensione	Mandata
Destra	a	A
Destra	b	B
Sinistra	a	B
Sinistra	b	A

Controllo

Tensione nominale	12	V
Corrente min (I1)	300	mA
Corrente max (I2)	1500	mA
Frequanza PWM	100	Hz

Pilotaggio

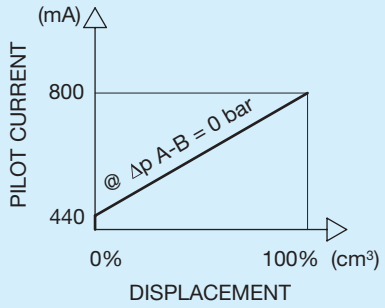

Schema idraulico

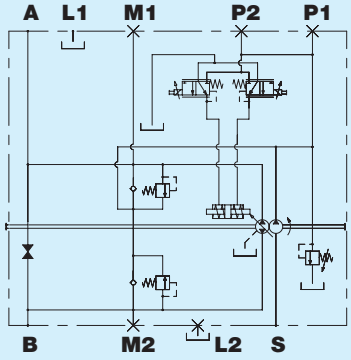

W Elettrico proporzionale diretto 24 V

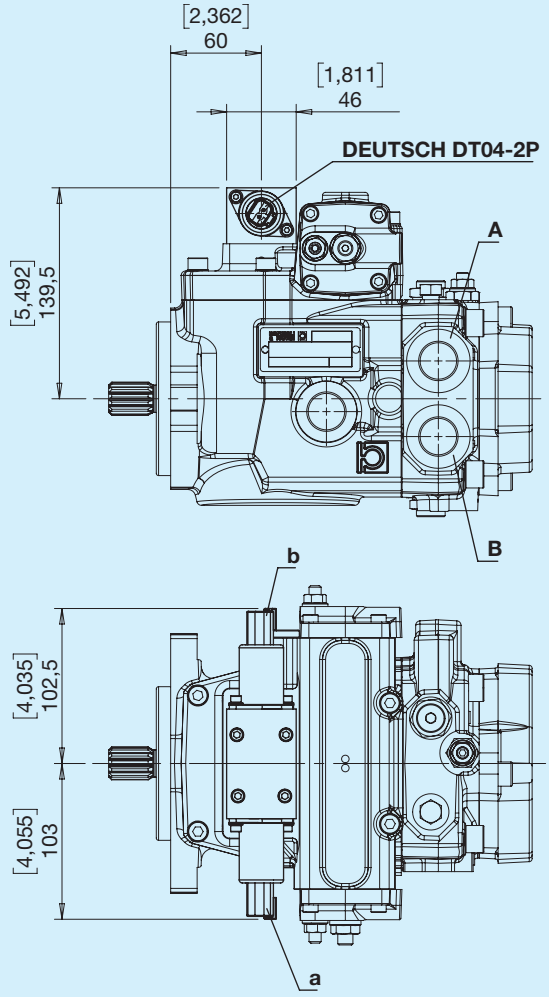

Disponibile a richiesta con connettori AMP JUNIOR

Mandata

Rotazione	Solenoide in tensione	Mandata
Destra	a	A
Destra	b	B
Sinistra	a	B
Sinistra	b	A

Controllo

Tensione nominale	24	V
Corrente min (I1)	180	mA
Corrente max (I2)	850	mA
Frequanza PWM	100	Hz

Pilotaggio

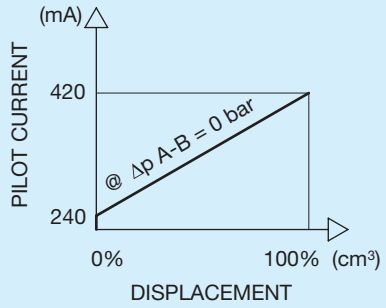

Schema idraulico

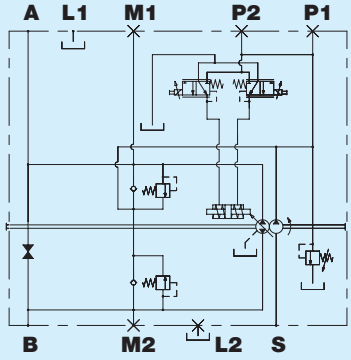

2 SAE A con pompa di sovralimentazione

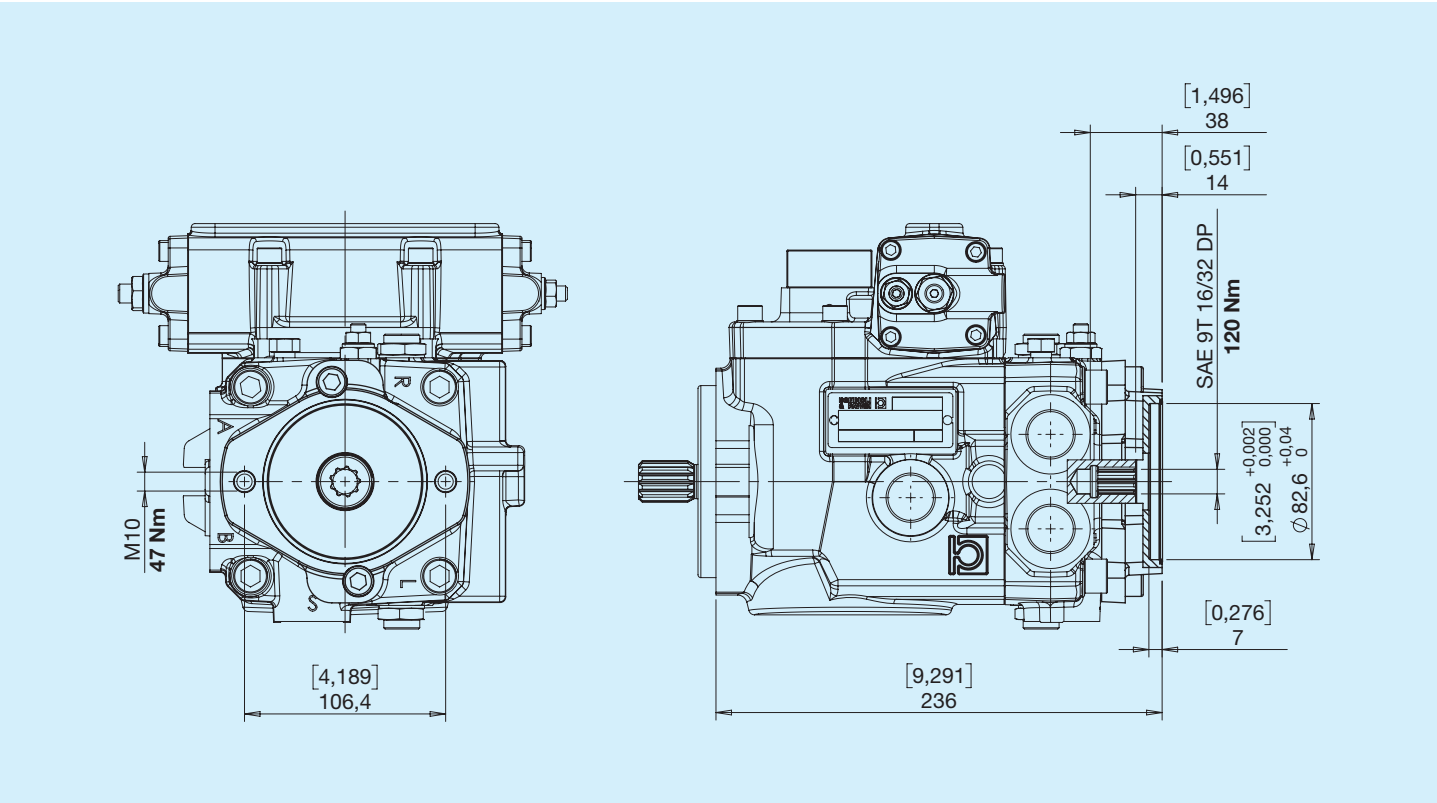

5 SAE A senza pompa di sovralimentazione

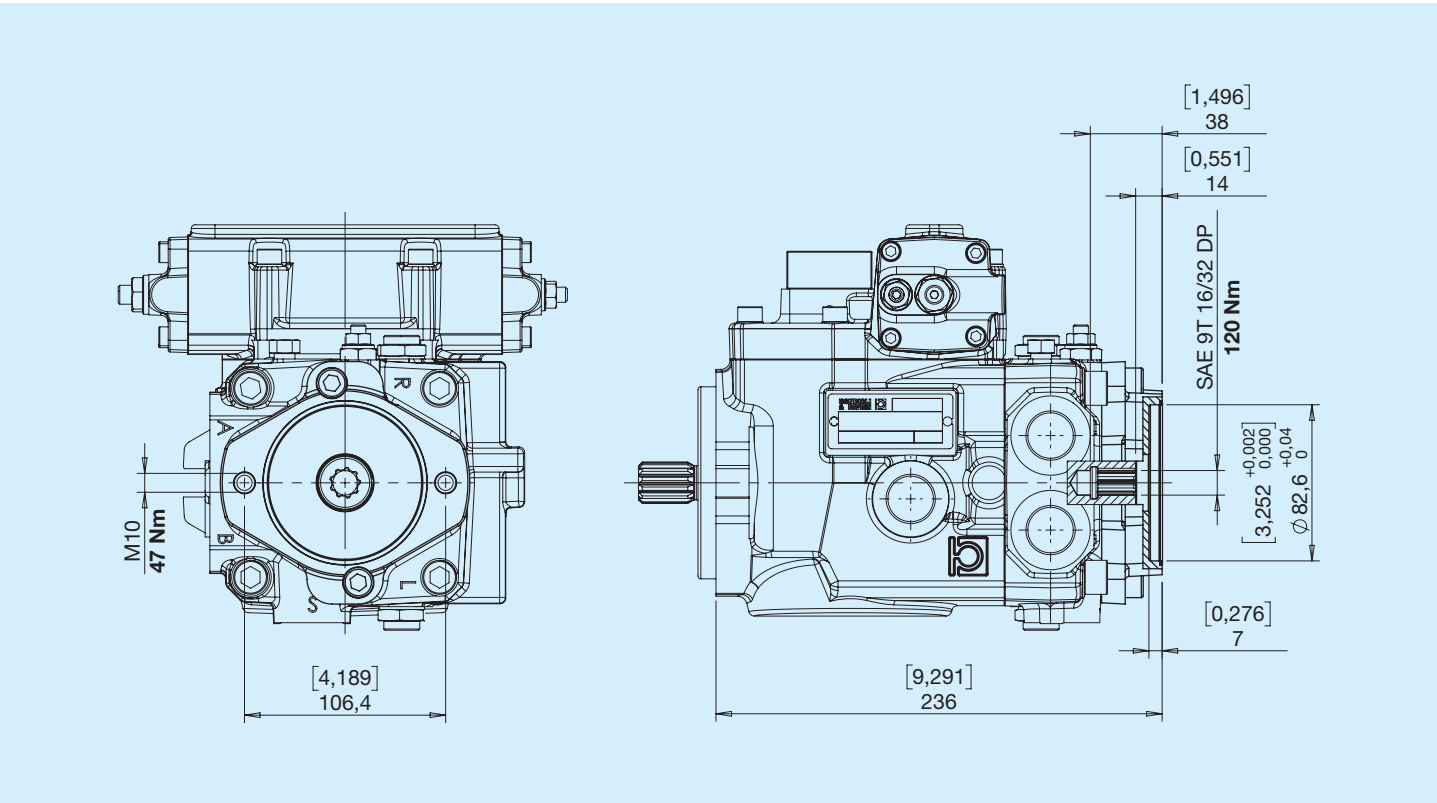

V Valvola di flussaggio (5-7 l/min)

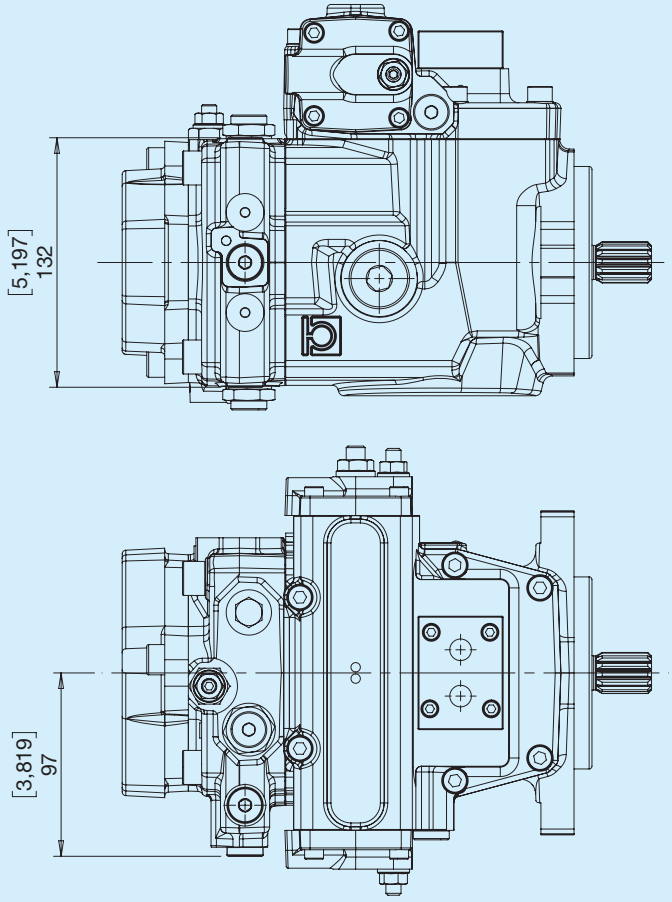

Schema idraulico

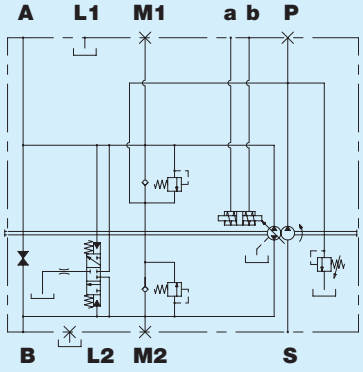

Istruzioni per l'ordinazione

	1	2	3	4	5	4	7	8	9	10	11	12	13	14
HNM4														

1 2 3 — Cilindrata

040	**045**	**050**
B45	**B50**	**B58**

4 — Senso di rotazione

R	Destro	**L**	Sinistro

5 — Flange

B	SAE B

4 — Estremità alberi

3	SAE 15T 16/32 DP	**6**	SAE 13T 16/32 DP

7 — Tipo bocche

G	Gas	**U**	Unf

8 — Comandi

E	Elettrico ON/OFF centro chiuso 12V	**N**	Elettrico ON/OFF centro aperto 12V	**I**	Idraulico a leva	**S**	Elettrico proporzionale diretto 12V
F	Elettrico ON/OFF centro chiuso 24V	**Q**	Elettrico ON/OFF centro aperto 24V	**K**	Idraulico a distanza	**W**	Elettrico proporzionale diretto 24V

9 — Taratura valvola

B	150 bar	**E**	210 bar	**I**	280 bar	**O**	350 bar
D	180 bar	**G**	250 bar	**L**	300 bar	**P**	400 bar

10 — Predisposizioni

0	Nessuna senza pompa di alimentazione	**1**	Nessuna con pompa di alimentazione	**2**	SAE A con pompa di sovralimentazione	**5**	SAE A senza pompa di sovralimentazione

11 — Accessori

0	Nessuna opzione	**V**	Valvola di flussaggio

12 13 14 — Esecuzioni speciali

...