Pompe e Motori a pistoni assiali circuito chiuso HPP2A

Pompe a cilindrata variabile

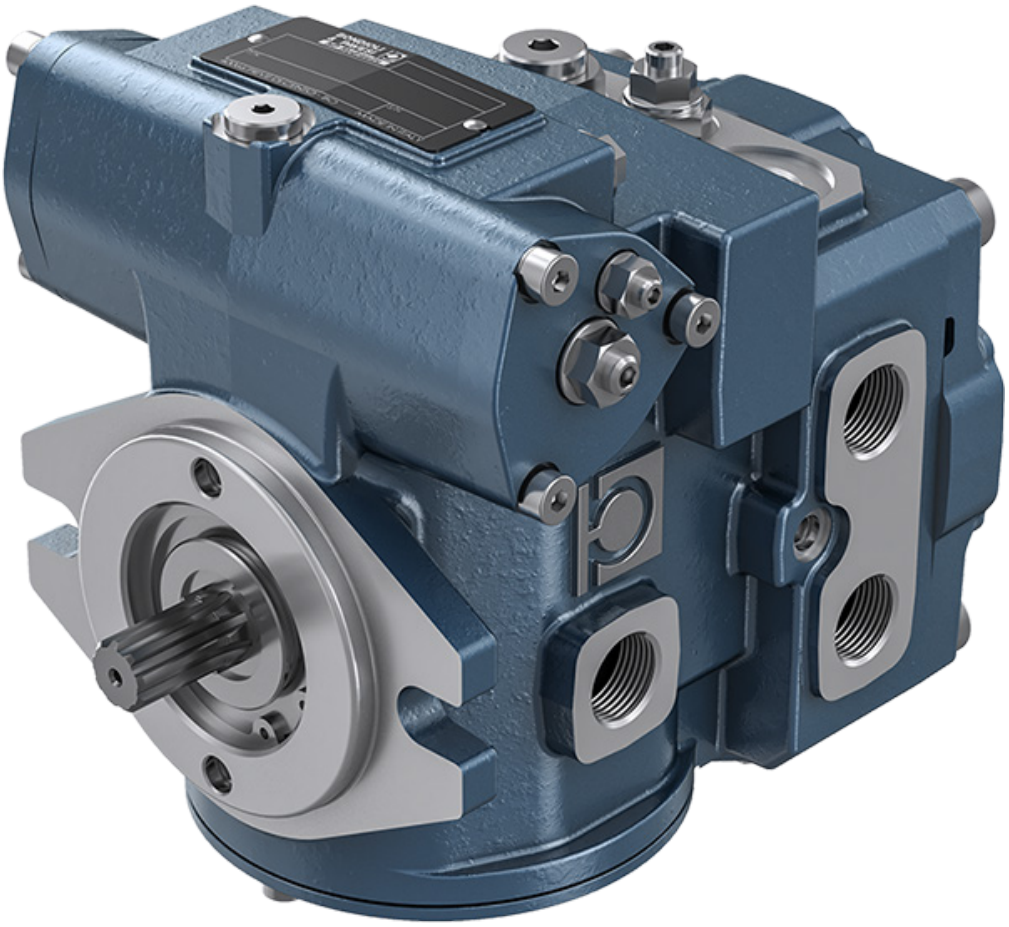

Prima di iniziare l'utilizzo leggere attentamente il documento ISTRUZIONI GENERALI D'IMPIEGO POMPE E MOTORI A PISTONI ASSIALI PER CIRCUITO CHIUSO.

Dimensioni e dati tecnici

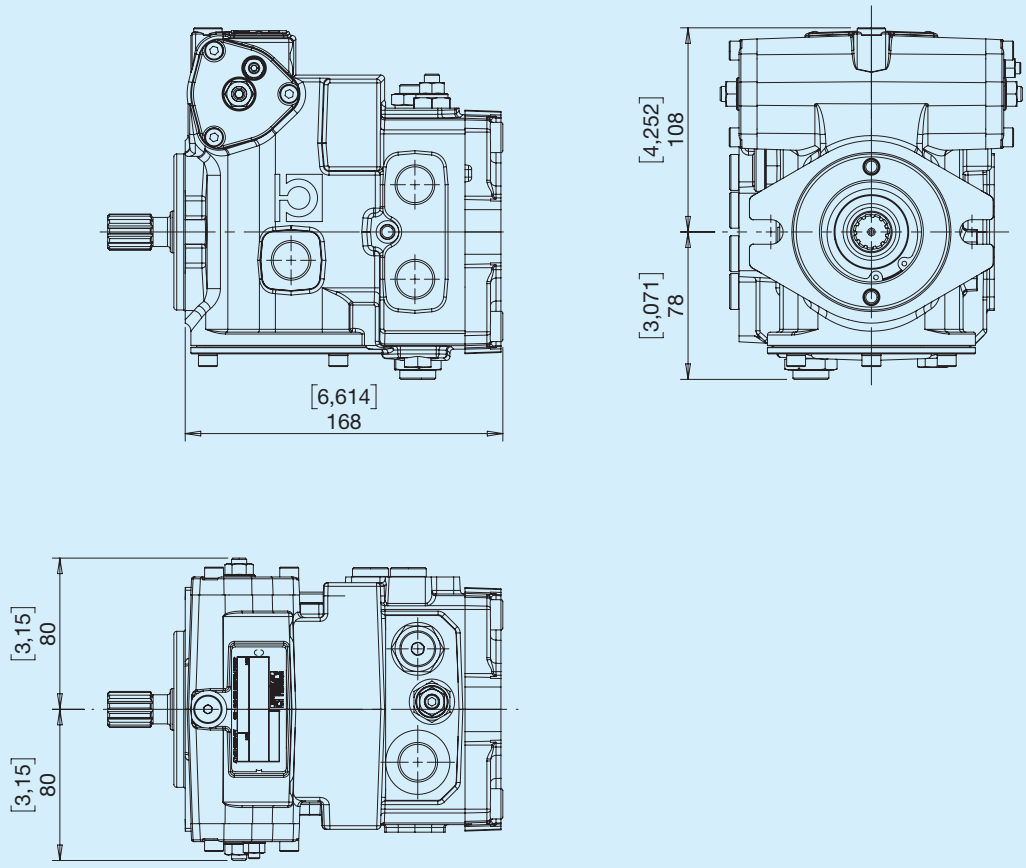

HPP2A	Cilindrata teorica		Oscillante	Pressione Continua		Pressione intermittente		Pressione picco		Velocità di rotazione		Massa	
	cm³	**in³**	**°**	**bar**	**psi**	**bar**	**psi**	**bar**	**psi**	**MAX min⁻¹**	**MIN min⁻¹**	**kg**	**lbs**
14	14	0,85	14,5	250	3625	280	4060	350	5075	4000	500	15	33
19	19	1,16	19	250	3625	280	4060	350	5075	3600	500	16	35,3
23	23	1,40	18	250	3625	280	4060	350	5075	3200	500	16	35,3

Pompa di alimentazione

Tipo	Cilindrata pompa di alimentazione		Pressione	
	cm^3	**in^3**	**bar**	**psi**
HPP2A	7	0,43	22	319

A SAE A

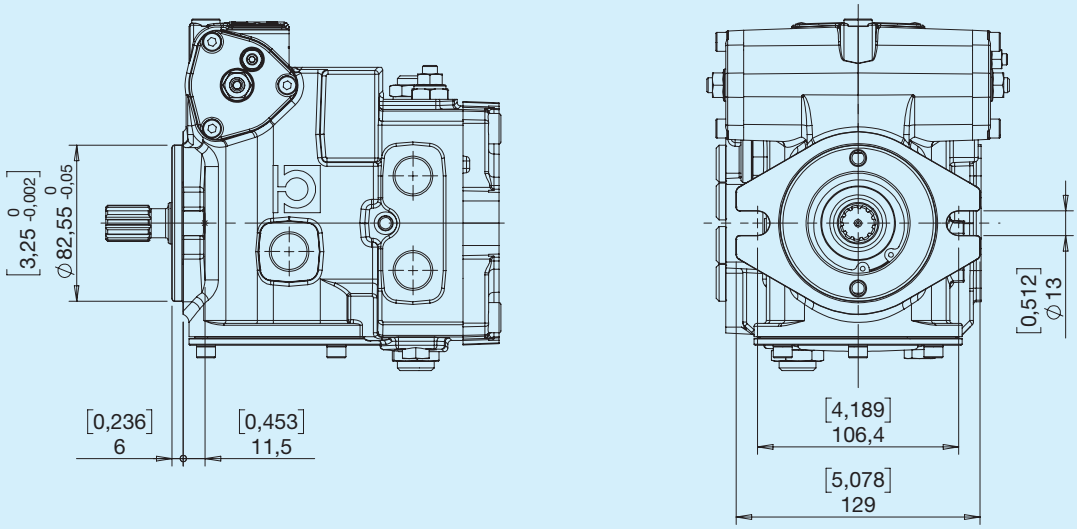
[3,25 0 -0,002]
⌀82,55 0 -0,05
[0,236]
6
[0,453]
11,5
[0,512]
⌀13
[4,189]
106,4
[5,078]
129

B SAE B

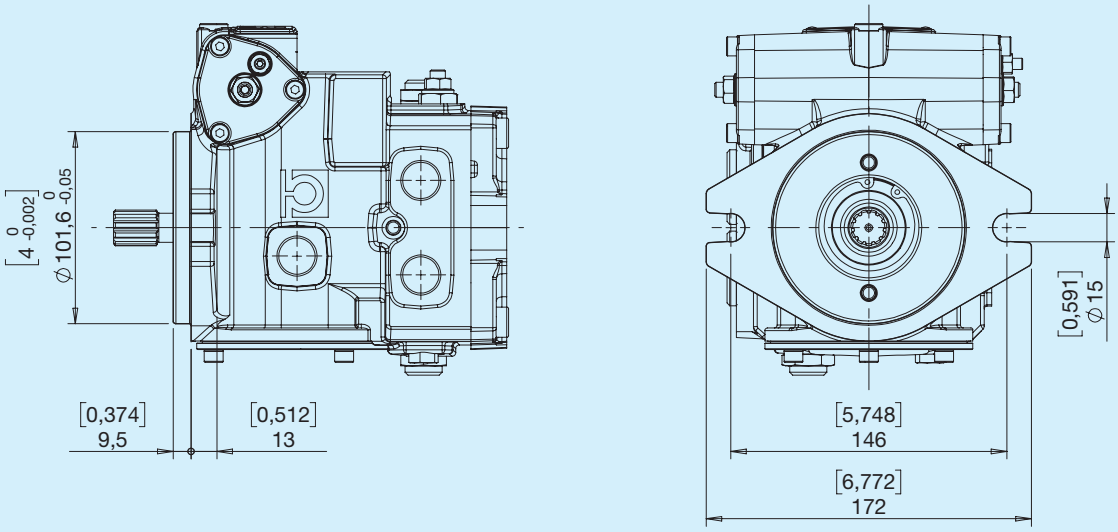
[4 0 -0,002]
⌀101,6 0 -0,05
[0,374]
9,5
[0,512]
13
[0,591]
⌀15
[5,748]
146
[6,772]
172

V SAE 9T 16/32 DP

Coppia Max 120 Nm

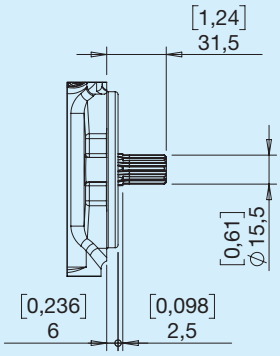

Ingombri con flangia SAE A

X SAE 11T 16/32 DP

Coppia Max 160 Nm

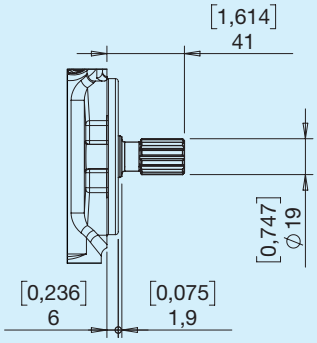

Ingombri con flangia SAE A

X SAE 11T 16/32 DP

Coppia Max 160 Nm

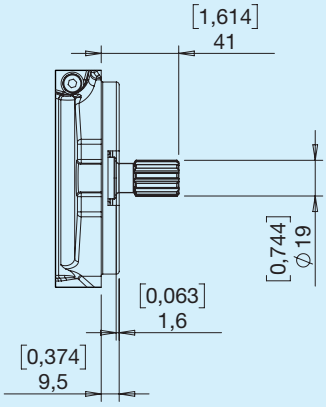

Ingombri con flangia SAE B

9 SAE 13T 16/32 DP

Coppia Max 310 Nm

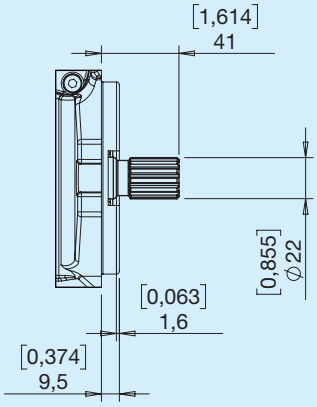

Ingombri con flangia SAE B

Posizione bocche

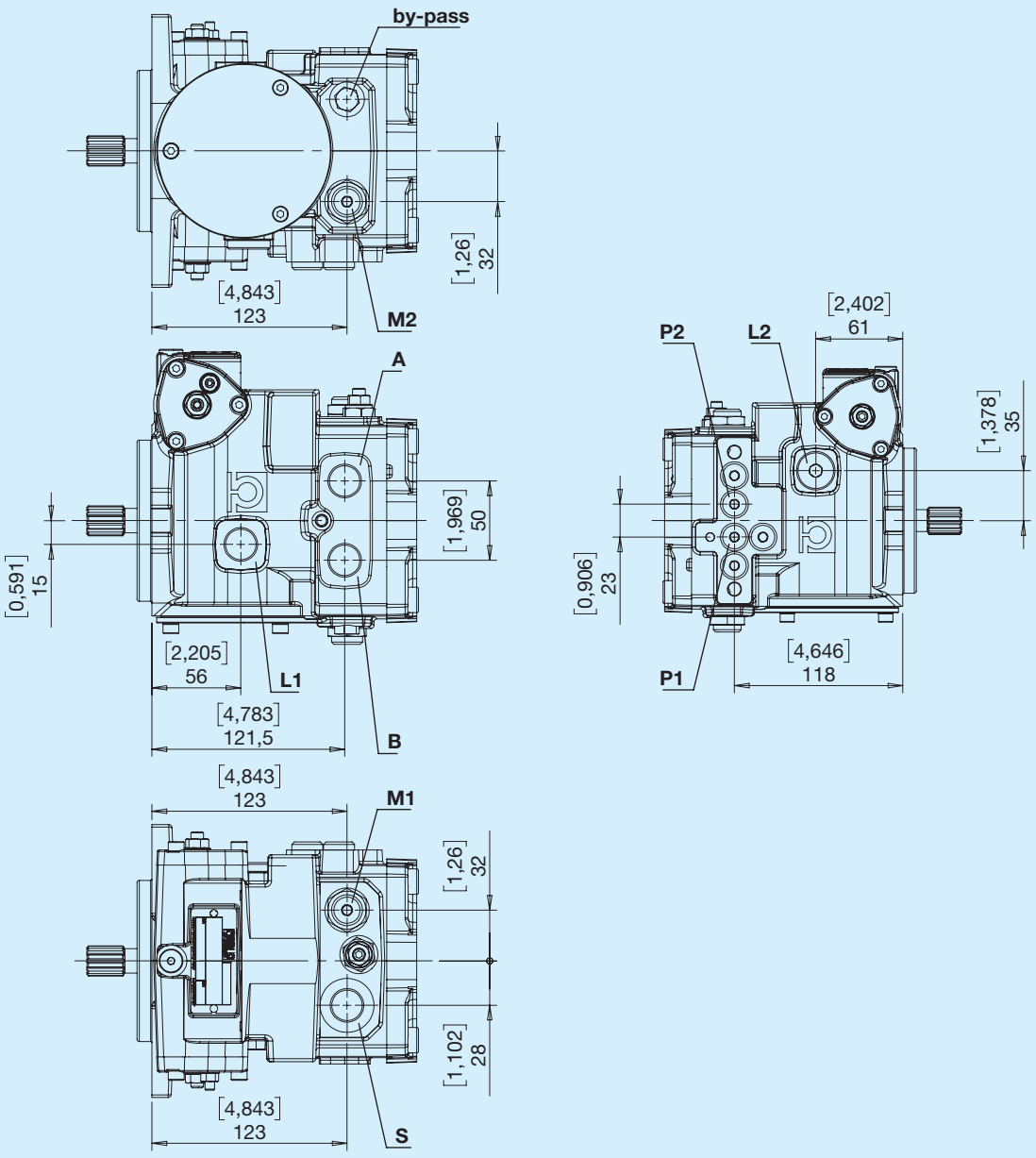

A,B - Utilizzo
L1, L2 - Drenaggio
S - Aspirazione
P1, P2 - Presa pressione
M1, M2 - Presa manometro

Bocche

Tipo G

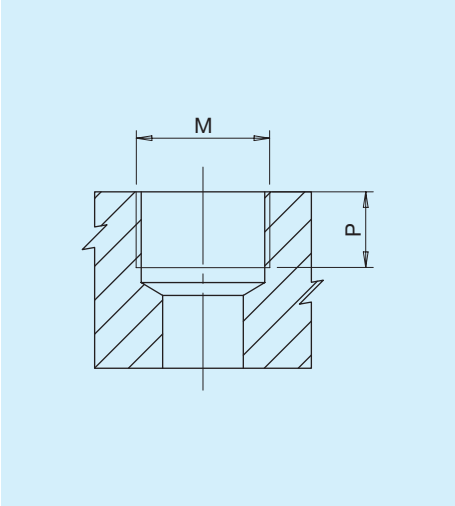

Tipo	M		P	
		Nm	**mm**	**in**
G1	Port ISO 1179-1 - G 1/8	8	10	0,39
G2	Port ISO 1179-1 - G 1/4	17	12	0,47
G4	Port ISO 1179-1 - G 1/2	70	15	0,59

Tipo U

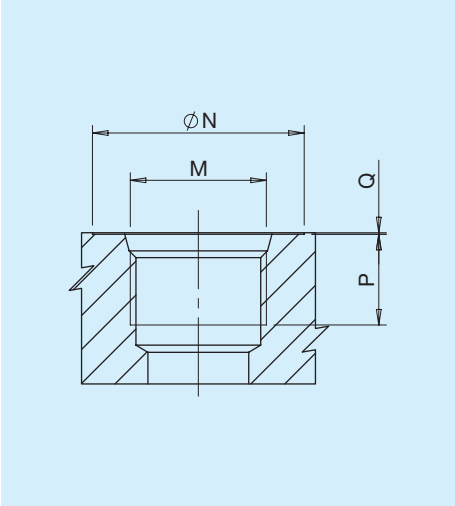

Tipo	Dim.	N		P		Q		M	
		mm	**in**	**mm**	**in**	**mm**	**in**		**Nm**
U2	1/4'	20	0,79	12	0,47	0,3	0,01	Port ISO 11926-1-7/16-20	17
U5	5/8'	34	1,34	17	0,67	0,3	0,01	Port ISO 11926-1-1 7/8-14	70

Combinazioni

Tipo	Aspirazione **S**	Mandata **A-B**	Drenaggio **L1-L2**	Pilotaggio **a - b**	Prese Pressione **P1 - P2**	Prese Manometro **M1 - M2**
G	G4	G4	G4	G1	G2	G2
U	U5	U5	U5	U2	G2	U2

E Elettrico ON/OFF centro chiuso 12V

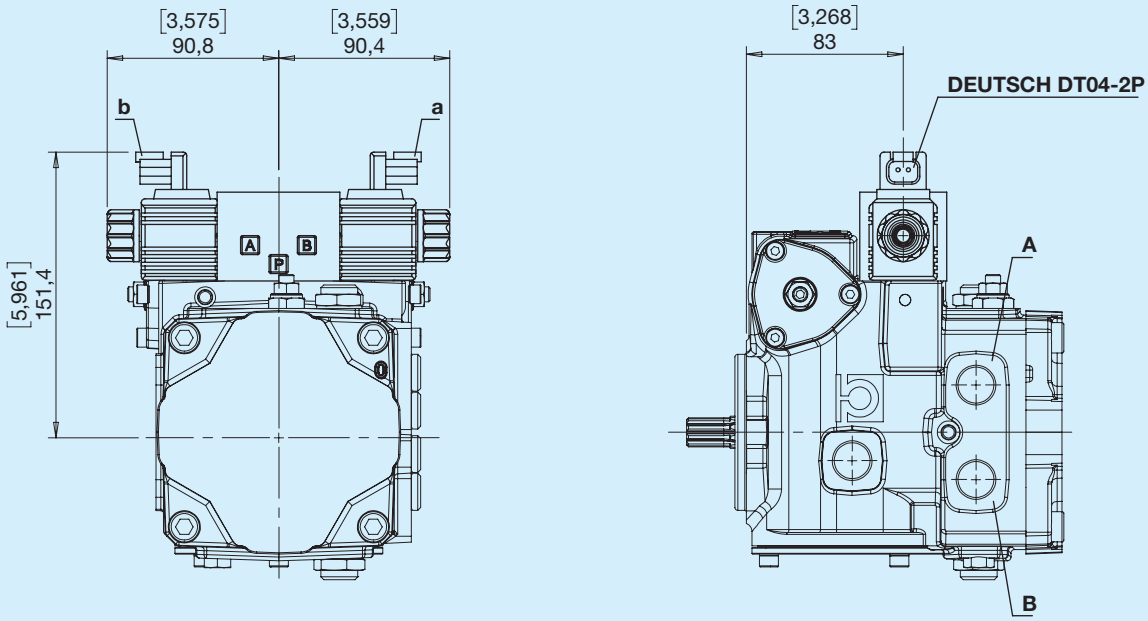

Disponibile a richiesta con connettori DIN 43650

Mandata

Rotazione	Solenoide in tensione	Mandata
Destra	a	A
Destra	b	B
Sinistra	a	B
Sinistra	b	A

Schema idraulico

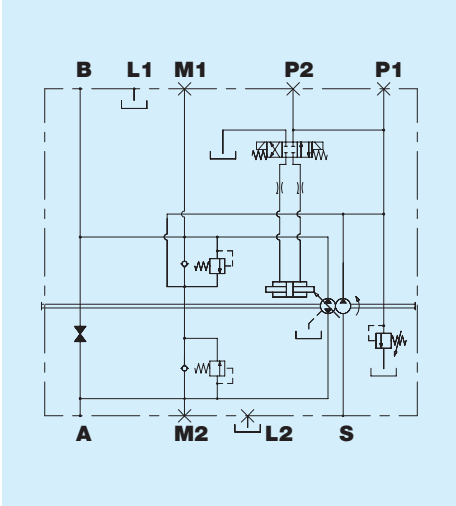

F Elettrico ON/OFF centro chiuso 24V

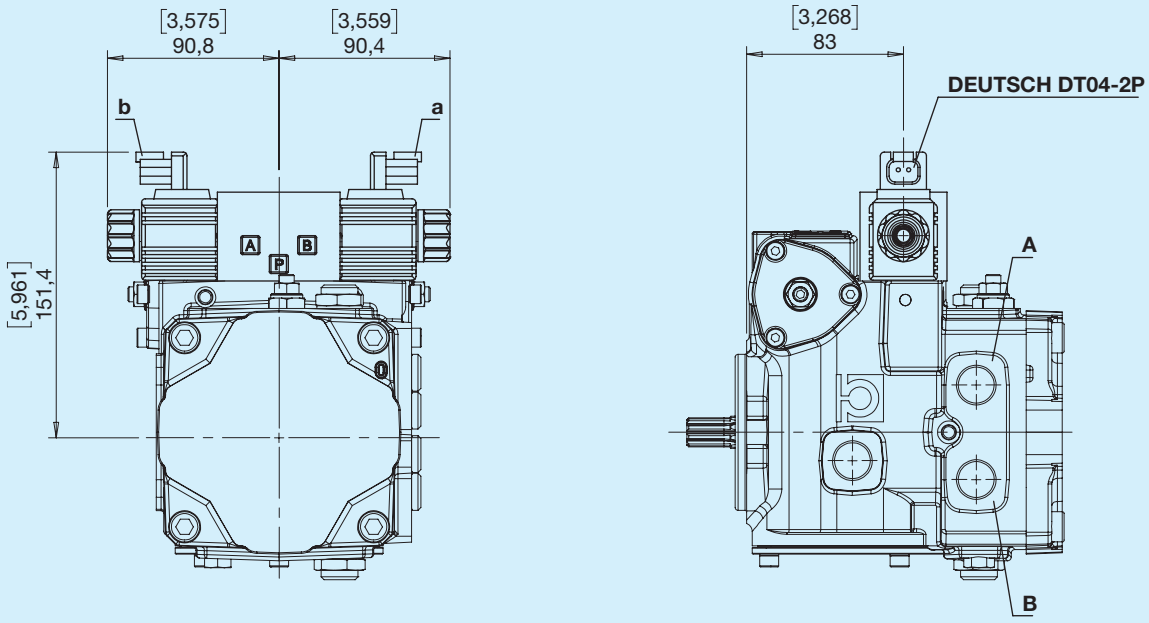

Disponibile a richiesta con connettori DIN 43650

Mandata

Rotazione	Solenoide in tensione	Mandata
Destra	a	A
Destra	b	B
Sinistra	a	B
Sinistra	b	A

Schema idraulico

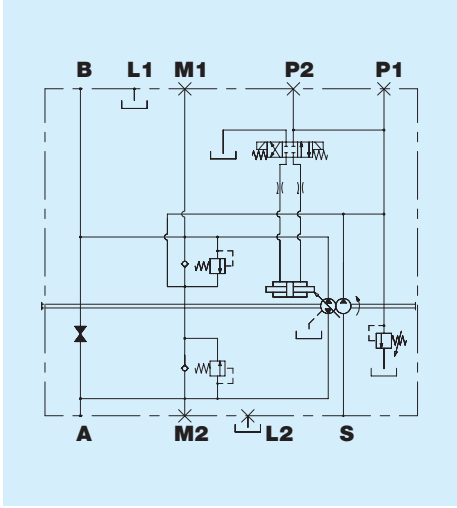

N Elettrico ON/OFF centro aperto 12V

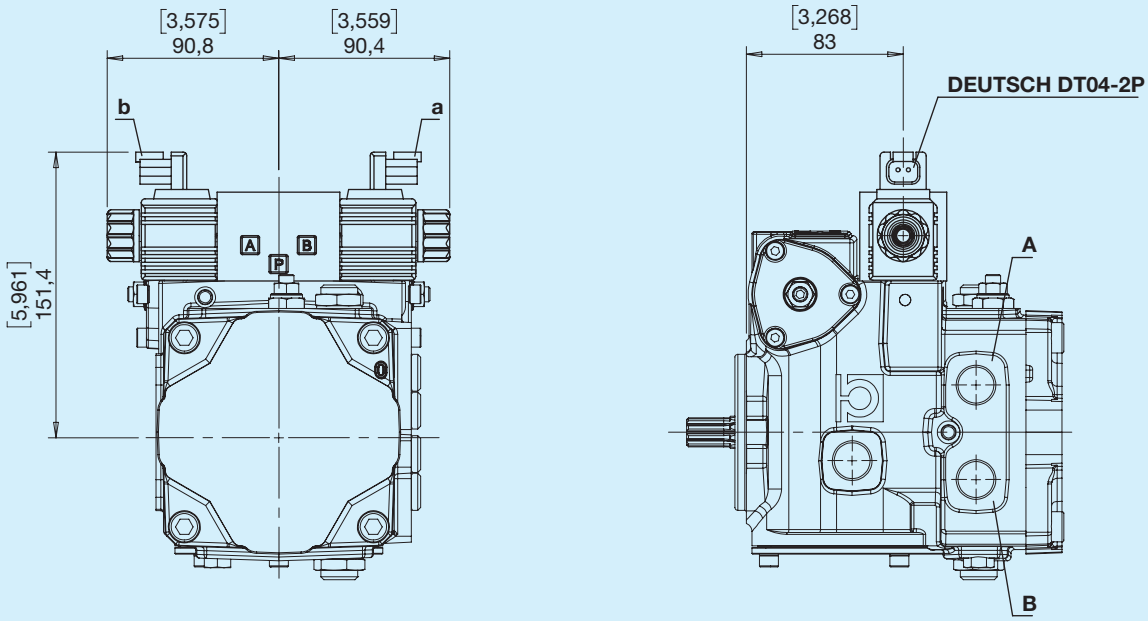

Disponibile a richiesta con connettori DIN 43650

Mandata

Rotazione	Solenoide in tensione	Mandata
Destra	a	A
Destra	b	B
Sinistra	a	B
Sinistra	b	A

Schema idraulico

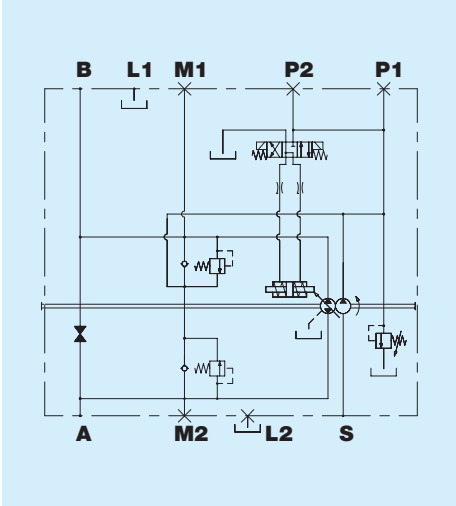

Q Elettrico ON/OFF centro aperto 24V

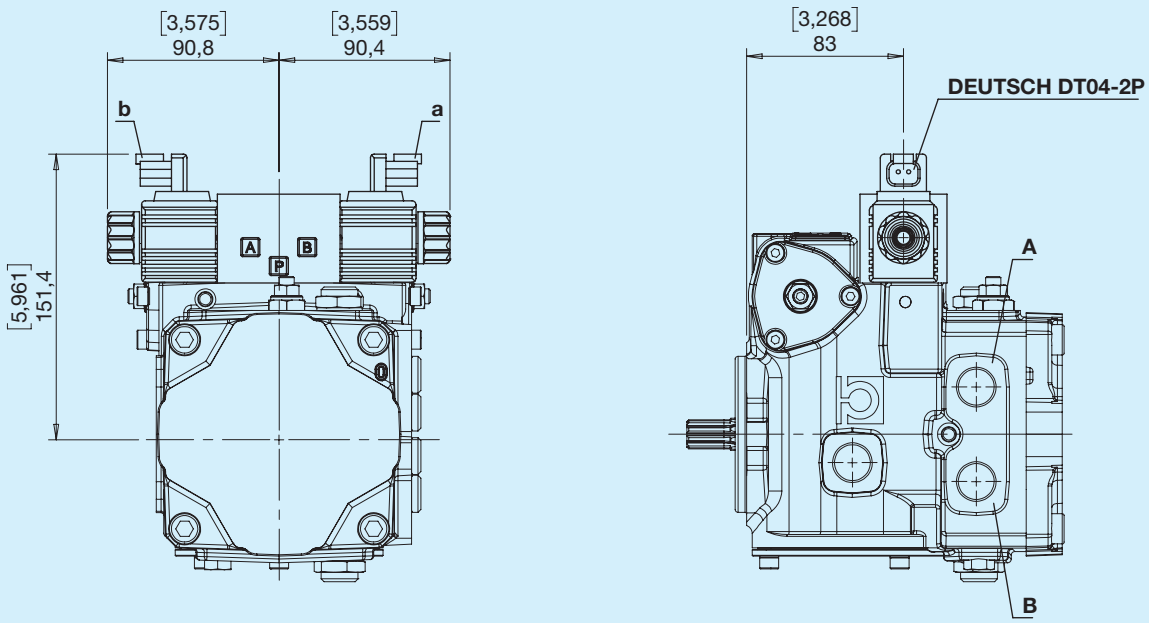

Disponibile a richiesta con connettori DIN 43650

Mandata

Rotazione	Solenoide in tensione	Mandata
Destra	a	A
Destra	b	B
Sinistra	a	B
Sinistra	b	A

Schema idraulico

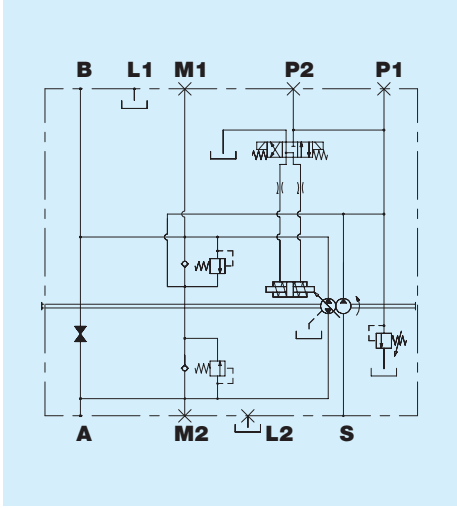

K Idraulico diretto

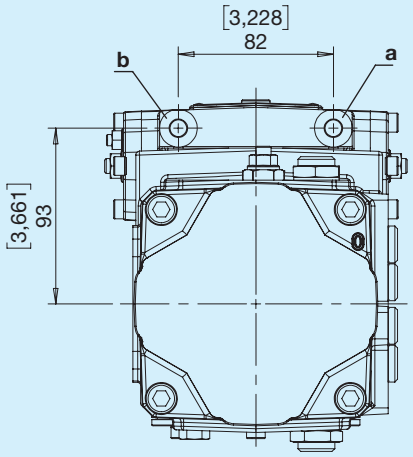

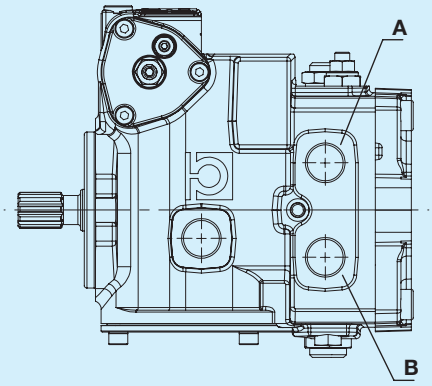

Mandata

Rotazione	Pilotaggio	Mandata
Destra	a	A
Destra	b	B
Sinistra	a	B
Sinistra	b	A

Pilotaggio

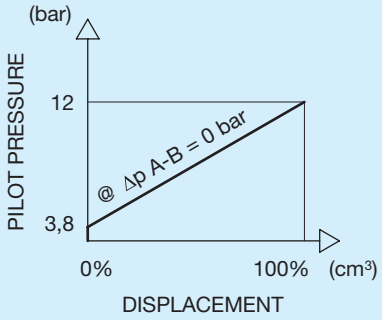

Schema idraulico

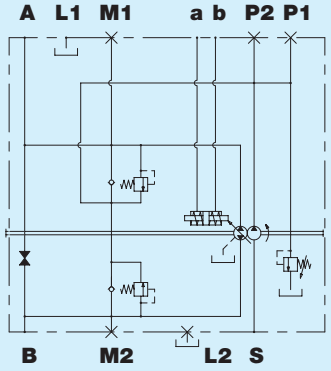

S Elettrico proporzionale diretto 12 V

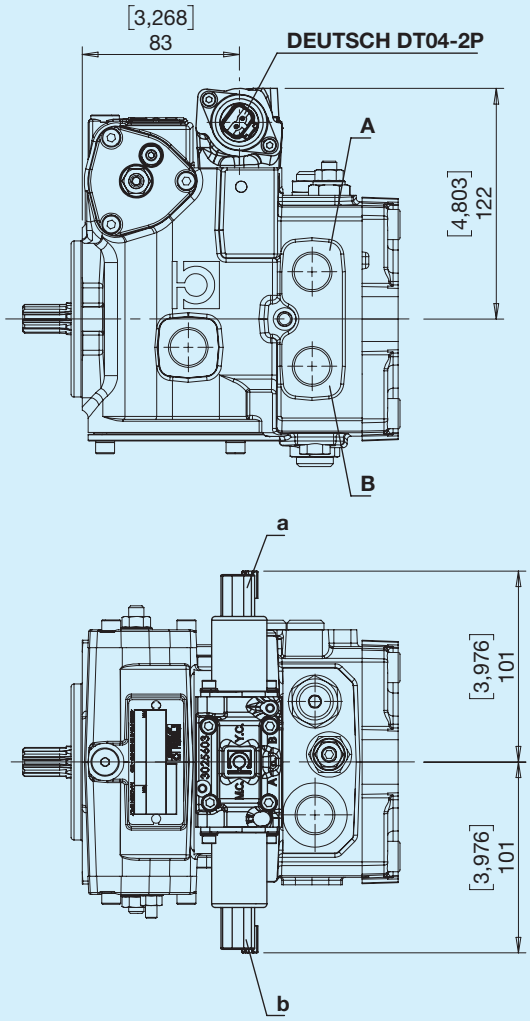

Disponibile a richiesta con connettori AMP JUNIOR

Mandata

Rotazione	Solenoide in tensione	Mandata
Destra	a	A
Destra	b	B
Sinistra	a	B
Sinistra	b	A

Controllo

Tensione nominale	12	V
Corrente min (I1)	300	mA
Corrente max (I2)	1500	mA
Frequanza PWM	100	Hz

Pilotaggio

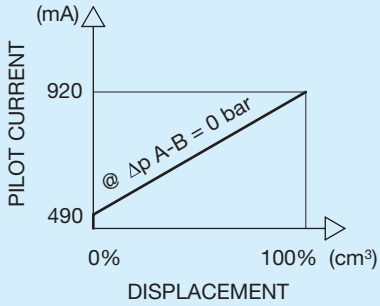

Schema idraulico

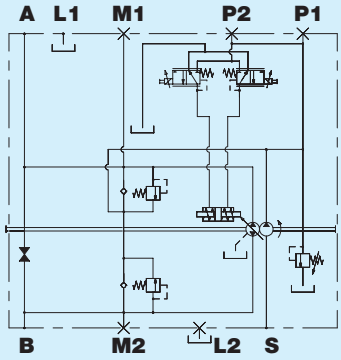

W Elettrico proporzionale diretto 24 V

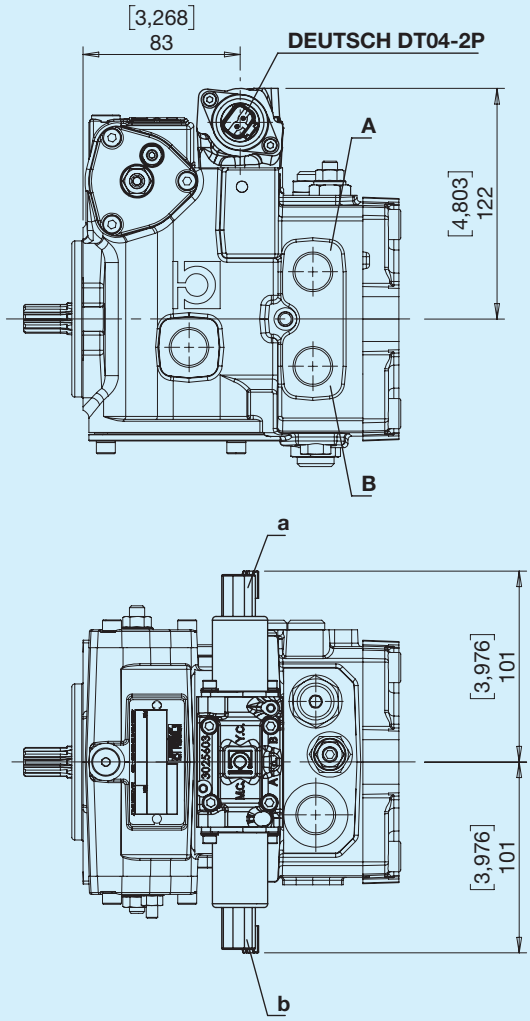

Disponibile a richiesta con connettori AMP JUNIOR

Mandata

Rotazione	Solenoide in tensione	Mandata
Destra	a	A
Destra	b	B
Sinistra	a	B
Sinistra	b	A

Controllo

Tensione nominale	24	V
Corrente min (I1)	180	mA
Corrente max (I2)	850	mA
Frequanza PWM	100	Hz

Pilotaggio

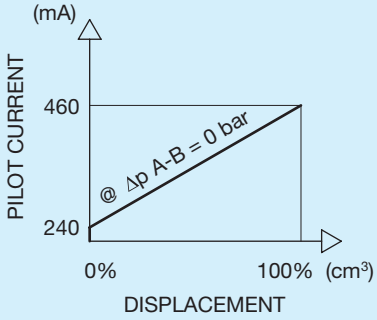

Schema idraulico

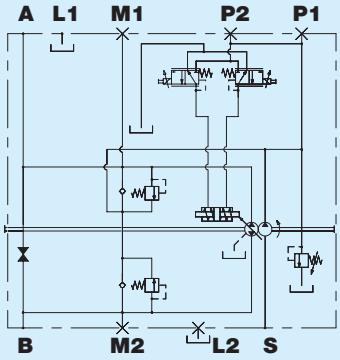

BONDIOLI & PAVESI
HP Hydraulic

2 SAE A con pompa di sovralimentazione

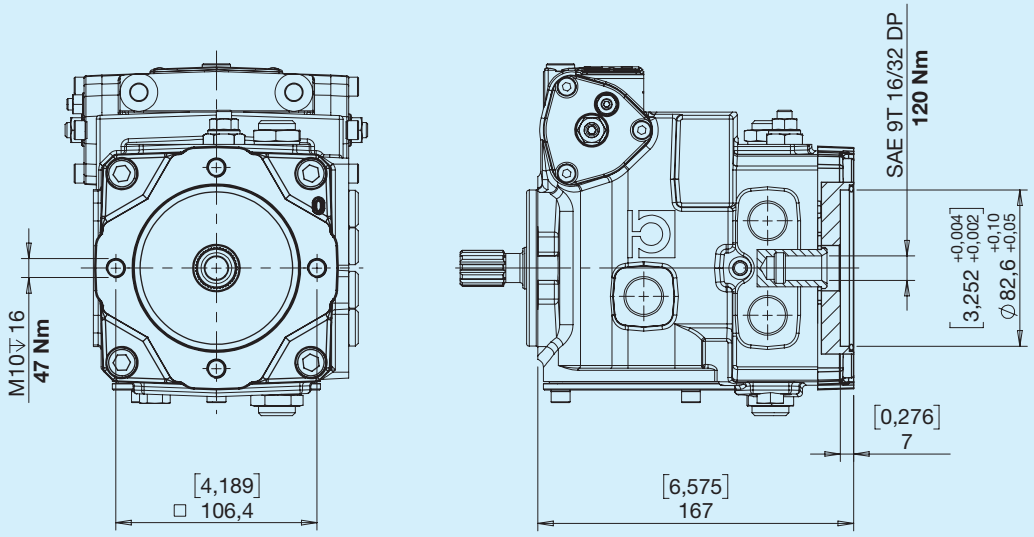

5 SAE A senza pompa di sovralimentazione

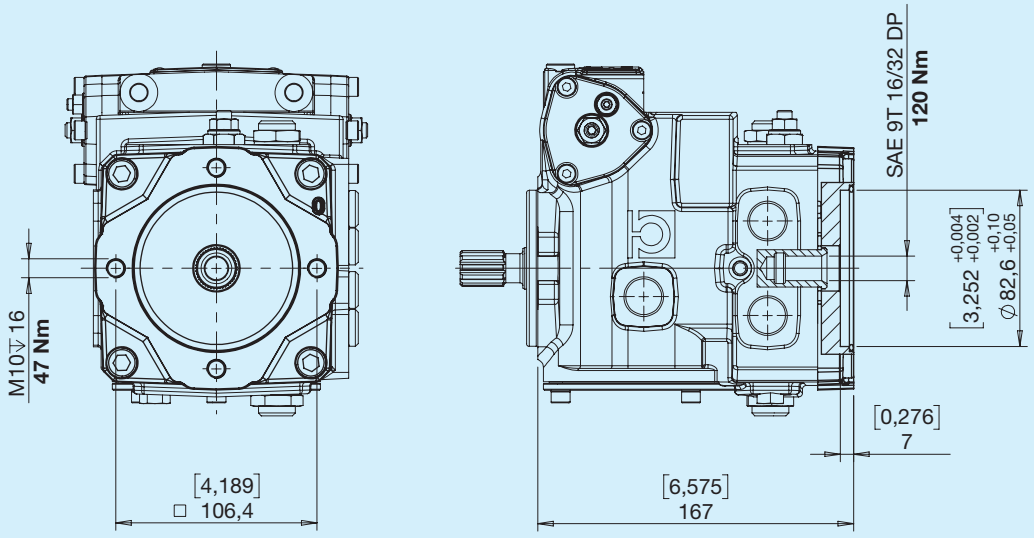

E Sicurezza operatore assente

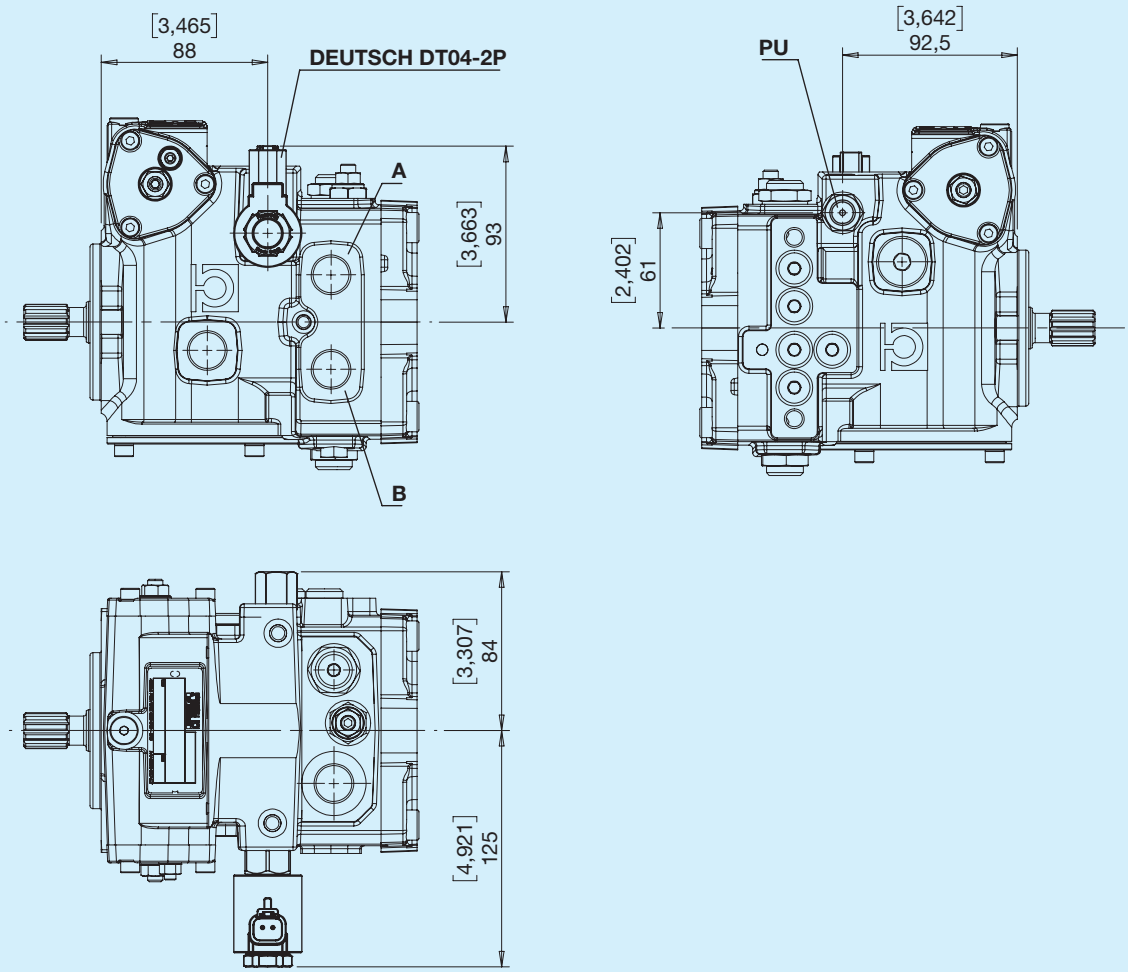

PU - Pilotaggio sblocco freno G1/4

Schema idraulico

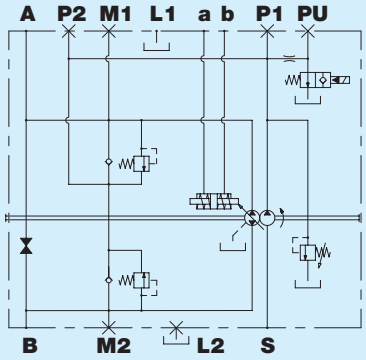

BONDIOLI & PAVESI
HP Hydraulic

J Taglio di pressione

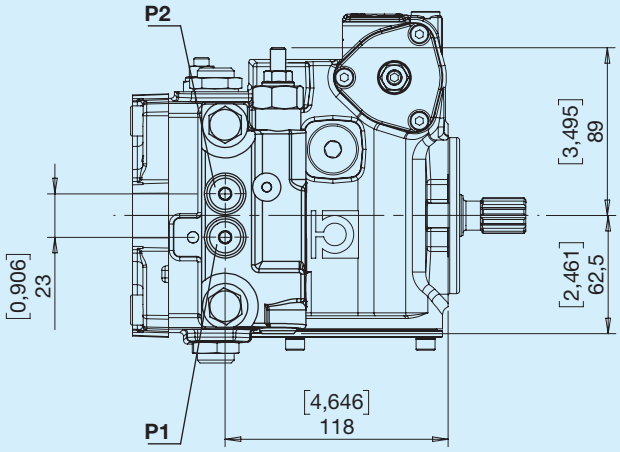

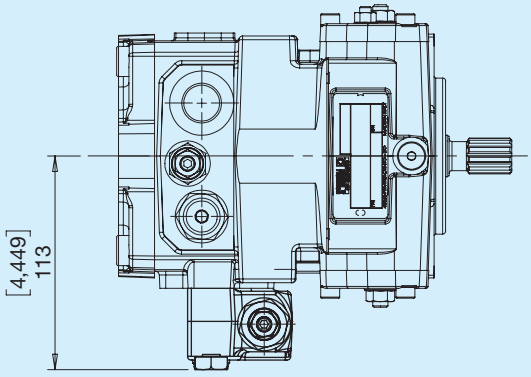

P1, P2 - Presa pressione G1/4

Schema idraulico

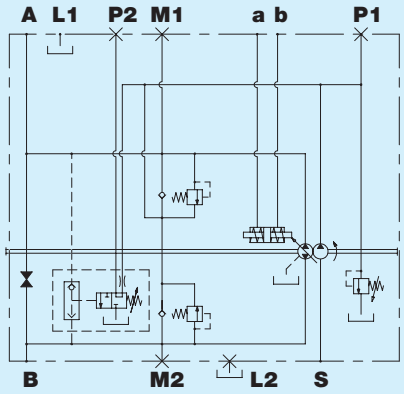

V Valvola di flussaggio (1,5±0,5 l/min)

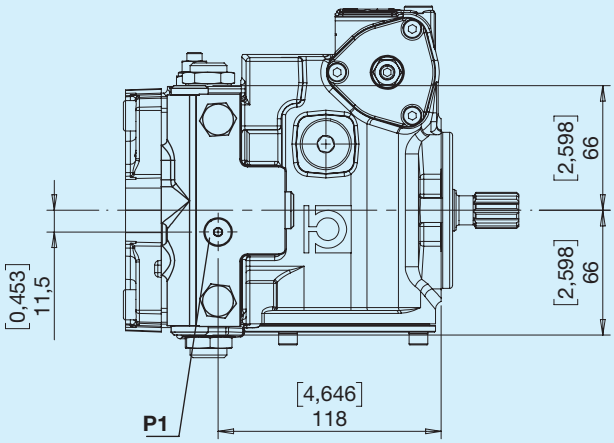

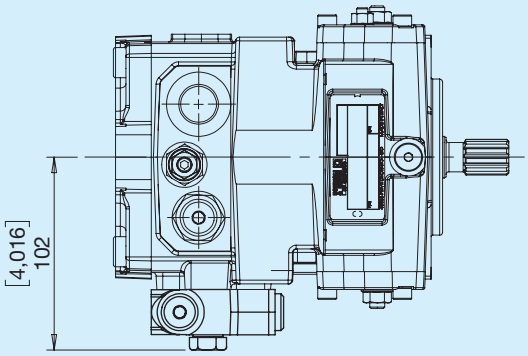

P1 - Presa pressione G1/8

Schema idraulico

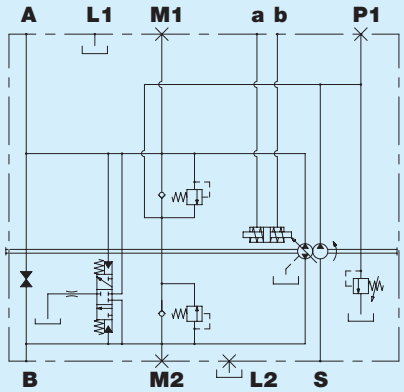

BONDIOLI & PAVESI
HP Hydraulic

W Limitatore di potenza

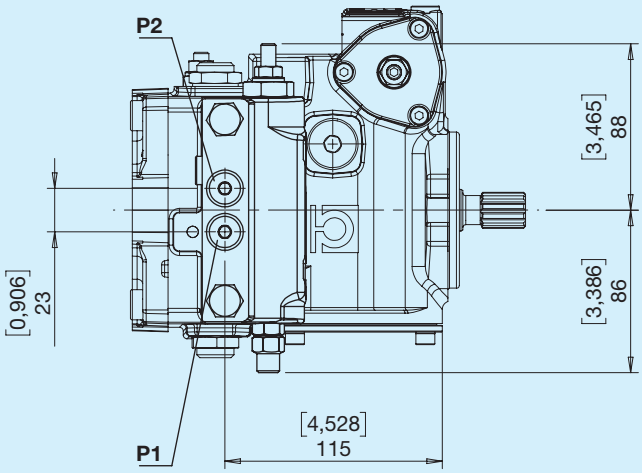

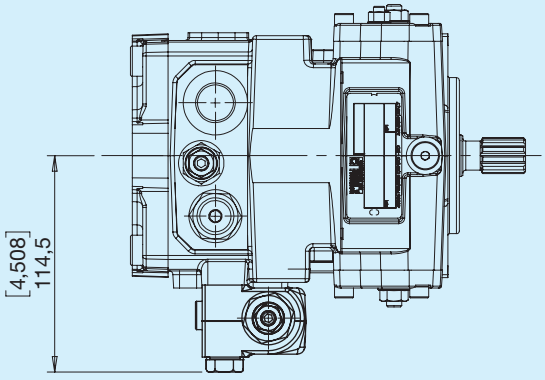

P1, P2 - Presa pressione G1/4

Schema idraulico

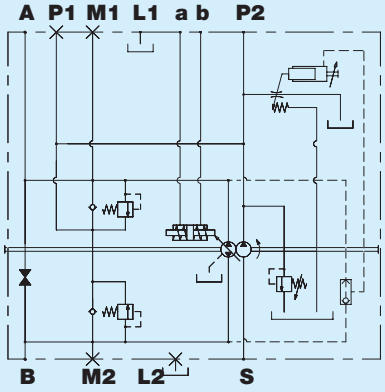

X Filtro con indicatore di intasamento

Indicatore differenziale elettrico - 30 VDC - 0,2 A max

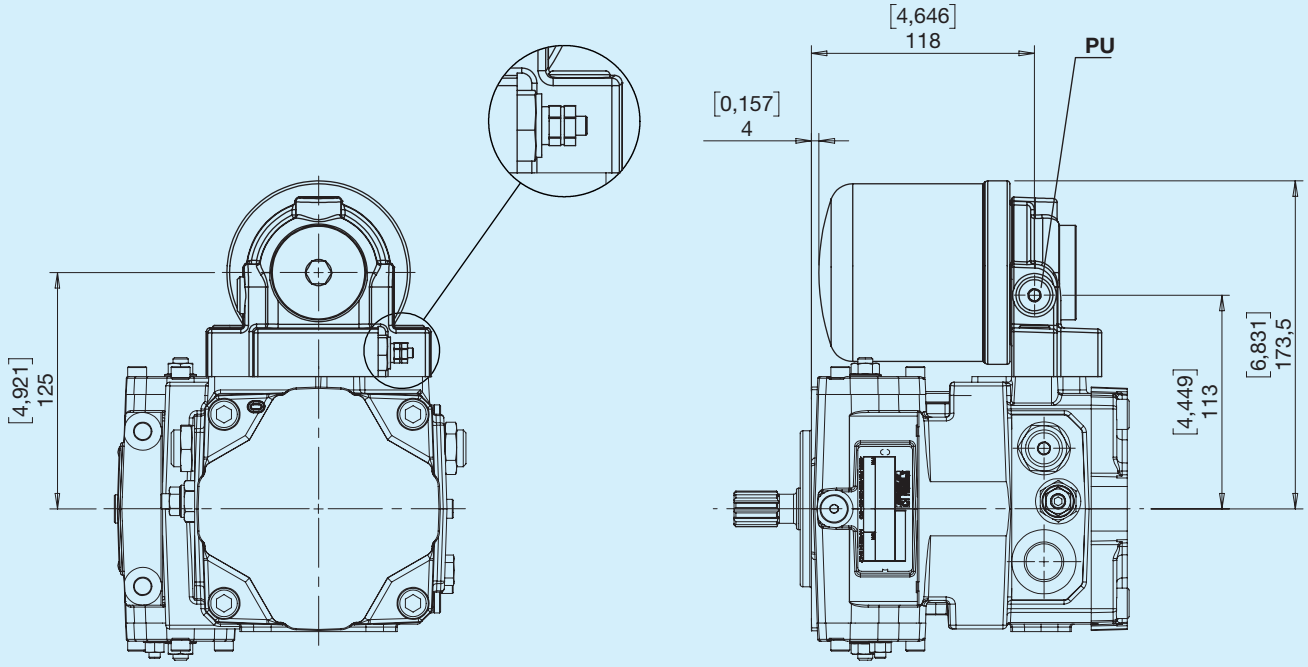

PU - Presa olio filtrato G1/4

Schema idraulico

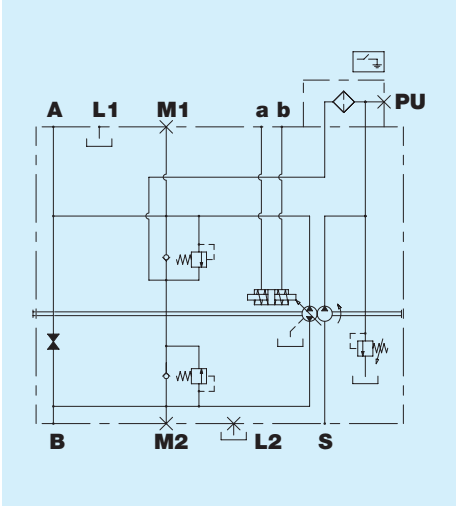

Y Filtro senza indicatore di intasamento

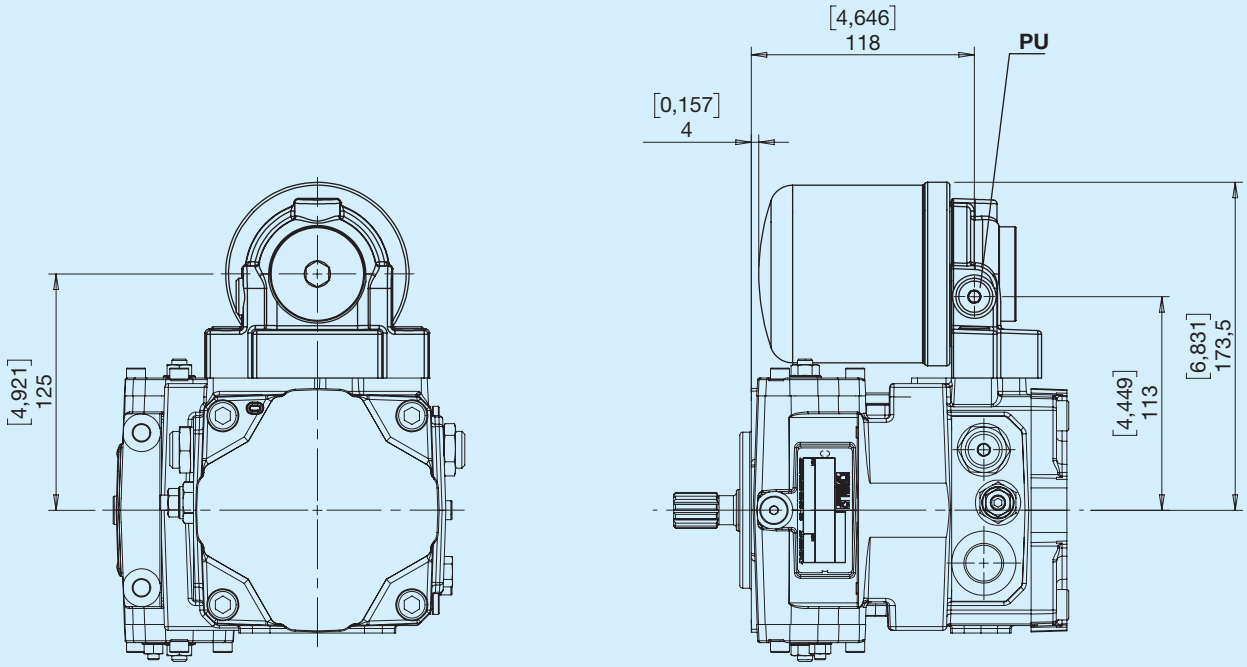

PU - Presa olio filtrato G1/4

Schema idraulico

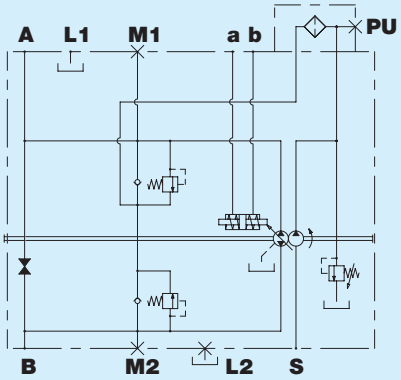

Istruzioni per l'ordinazione

HPP2A	1 2	3	4	5	6	7	8	9	10	12 13 14

1 2 — Cilindrata

14	**19**	**23**

3 — Senso di rotazione

R	Destro	**L**	Sinistro

4 — Flange

A	SAE A	**B**	SAE B

5 — Alberi

V	SAE 9T 16/32 DP	**X**	SAE 11T 16/32 DP	**9**	SAE 13T 16/32 DP	**0**	Per pompa secondaria HPP2A

6 — Tipo bocche

G	Gas	**U**	Unf

7 — Comandi

E	Elettrico ON/OFF centro chiuso 12V	**N**	Elettrico ON/OFF centro aperto 12V	**K**	Idraulico a distanza	**W**	Elettrico proporzionale diretto 24V
F	Elettrico ON/OFF centro chiuso 24V	**Q**	Elettrico ON/OFF centro aperto 24V	**S**	Elettrico proporzionale diretto 12V		

8 — Taratura valvola

B	150 bar	**E**	210 bar	**G**	250 bar	**L**	300 bar
D	180 bar	**F**	230 bar	**I**	280 bar	**O**	350 bar

9 — Predisposizioni

0	Nessuna senza pompa di alimentazione	**2**	SAE A con pompa di sovralimentazione	**T**	per pompa P2 senza pompa di sovralimentazione
1	Nessuna con pompa di alimentazione	**5**	SAE A senza pompa di sovralimentazione	**V**	per pompa P2 con pompa di sovralimentazione

10 — Accessori

0	Nessuna opzione	**J**	Taglio di pressione	**W**	Limitatore di potenza	**Y**	Filtro senza indicatore di intasamento elettrico
E	Sicurezza operatore assente	**V**	Valvola di flussaggio	**X**	Filtro con indicatore di intasamento elettrico	**S**	Accessori multipli

12 13 14 — Esecuzioni speciali

...