DNC65 - Valvole di controllo direzionale componibili

Prima di iniziare l'utilizzo leggere attentamente il documento ISTRUZIONI GENERALI D'IMPIEGO PER LE VALVOLE DI CONTROLLO DIREZIONALE

Portata nominale	**60 l/min** ***18,5 US gpm***
Pressione nominale	**250 bar** ***3625 psi***
Contropressione massima a scarico	**50 bar** ***725 psi***
Trafila interna (A o B -> P e T) p=100 bar (1450 psi)	**6 cm³/min** ***0,366 in³/min***
Temperatura di utilizzo	**-20°C +85°C NBR seals** ***(max peak +100°C)*** ***-20°C + 130°C HNBR seals***
Viscosità olio d'esercizio	**da 15 mm²/s a 90 mm²/s** ***(15 cSt a 90 cSt)***
Fluido	**Fluidi idraulici definiti dalla norma ISO 6743-4**

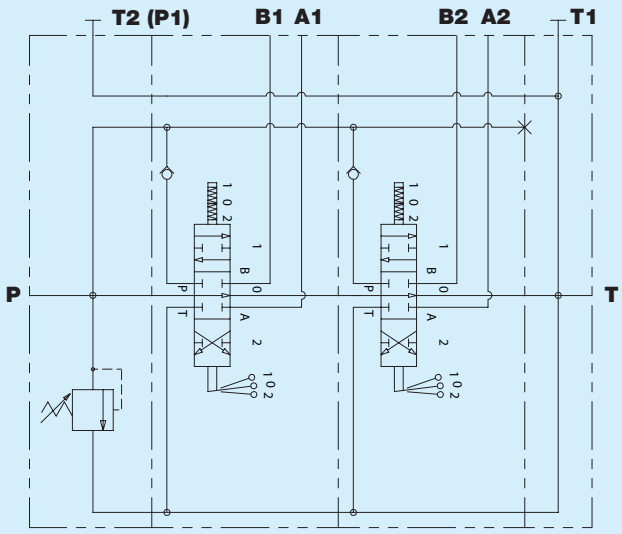

Versione STANDARD

Sezionato

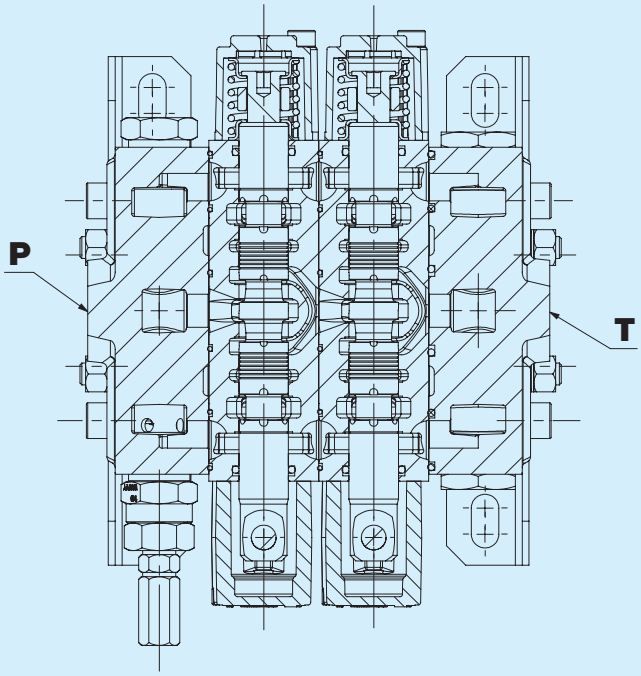

Dimensioni

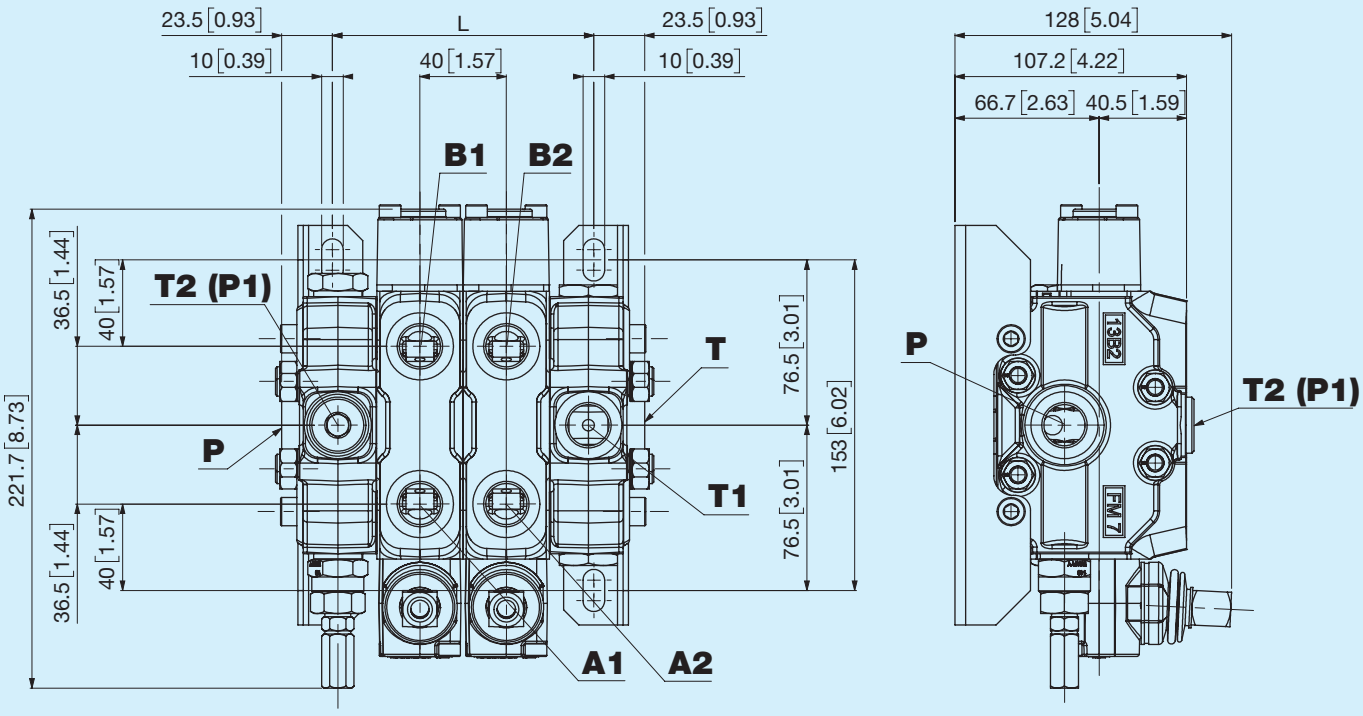

Standard

Dimensioni per numero di sezioni

Codice	N° sezioni	L		Massa	
		mm	in	kg	lb
1	1	80	3,15	7,5	16,53
2	2	120	4,72	10,5	23,15
3	3	160	6,30	13,5	29,76
4	4	200	7,87	16,5	36,38
5	5	240	9,45	19,5	42,99
6	6	280	11,02	22,5	49,6
7	7	320	12,59	25,5	56,22
8	8	360	14,17	28,5	62,83
9	9	400	15,75	31,5	69,44
A	10	440	17,32	34,5	76,06

Curva caratteristica P-T

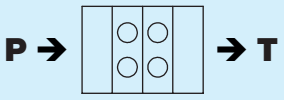

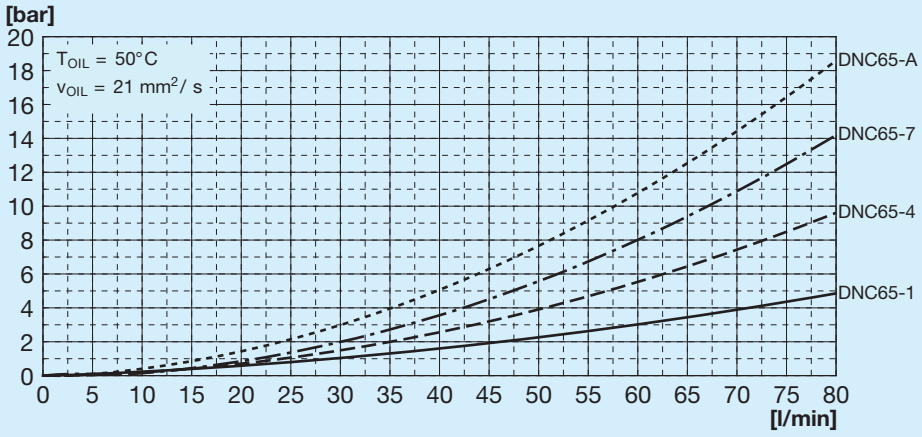

Parametri di prova: Circuito **01**

Curva caratteristica P-A

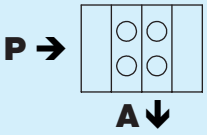

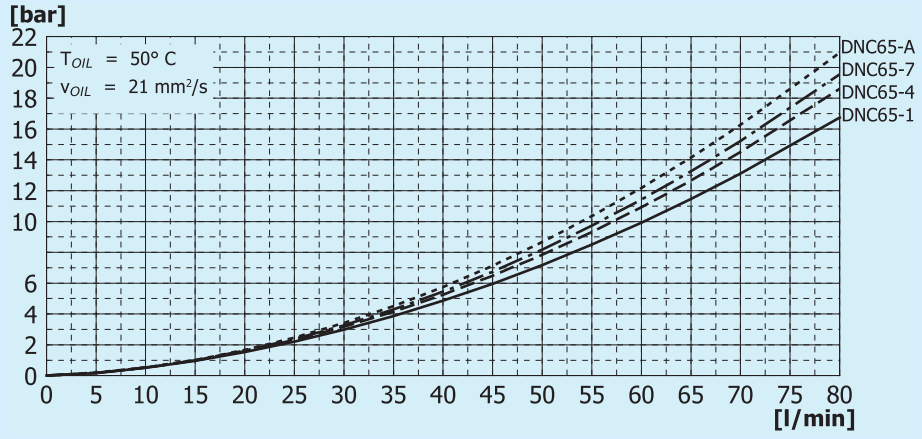

Parametri di prova: Circuito **01**

Curva caratteristica B1-T

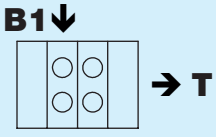

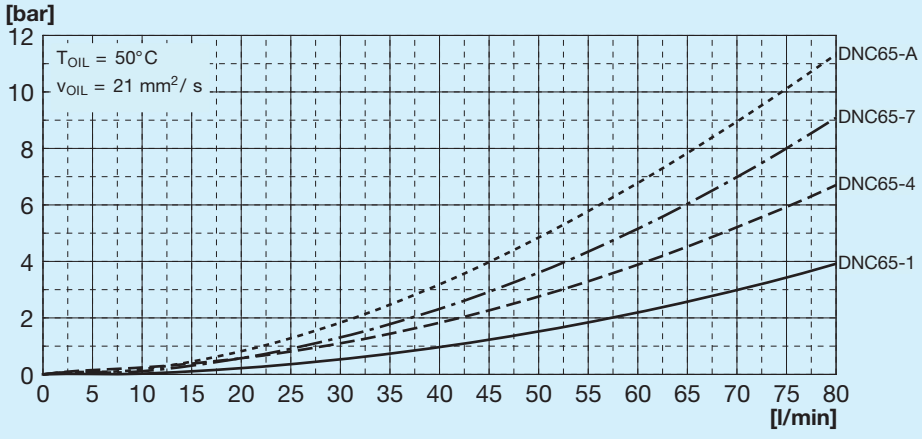

Parametri di prova: Circuito **01**

BONDIOLI & PAVESI DINOIL

Metering

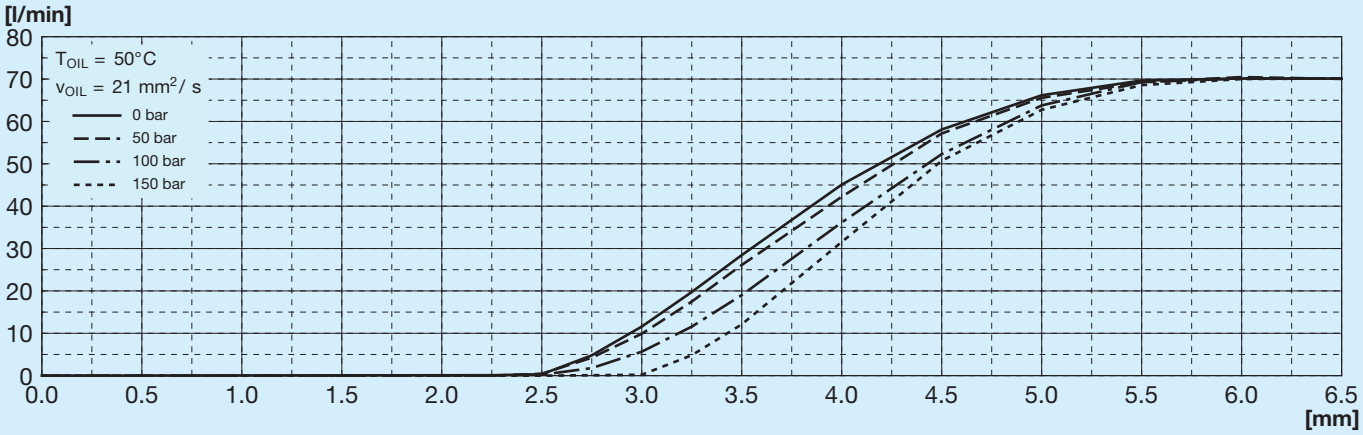

Parametri di prova: Circuito **01**

A Alimentatore

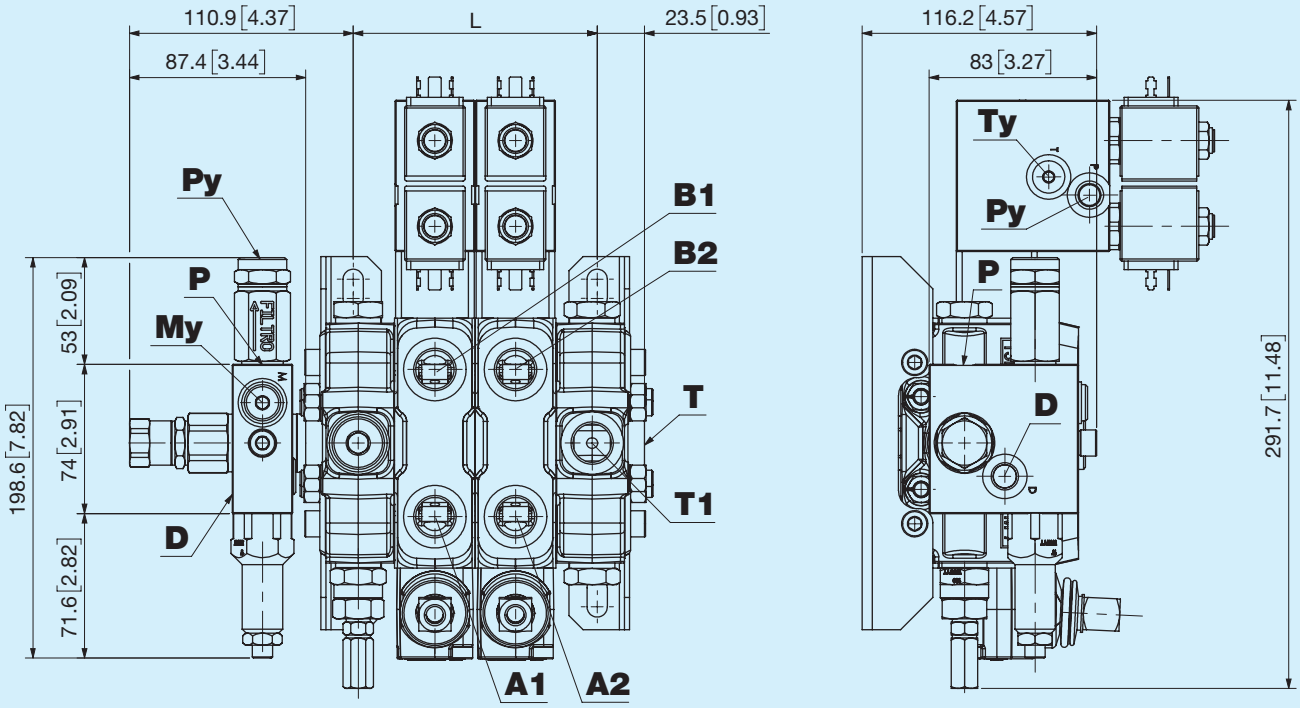

Il kit dell'alimentatore non sarà provvisto di tubi di collegamento.

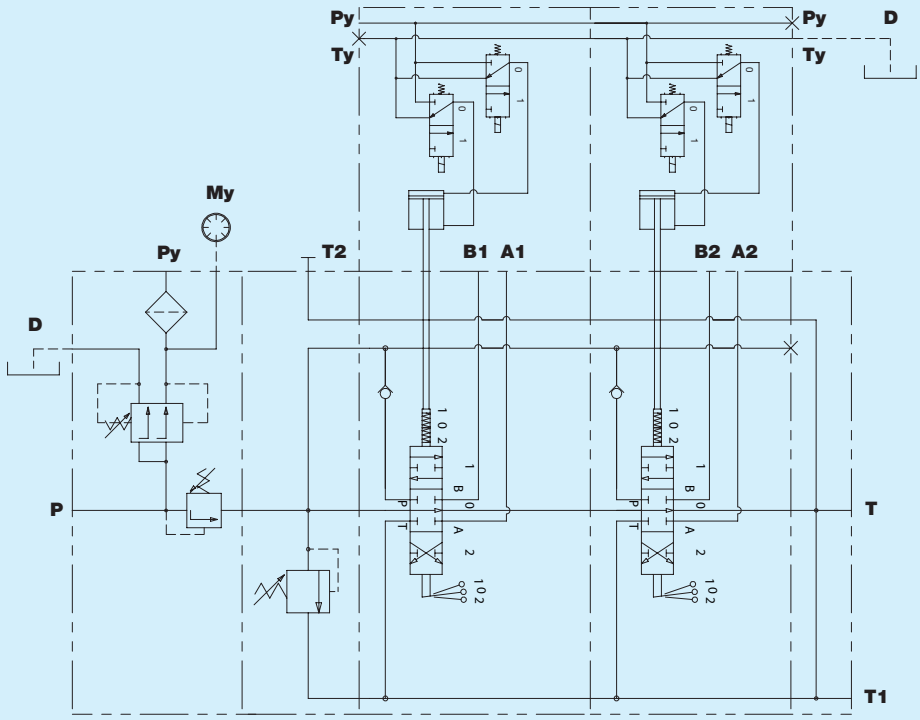

Opzioni bocca P - T2

Bocca T2 tappata (standard)

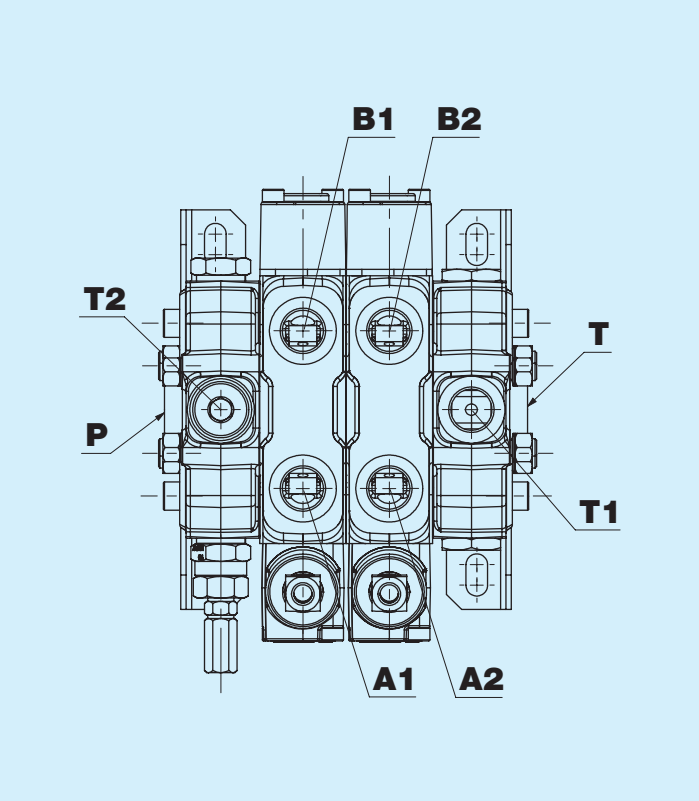

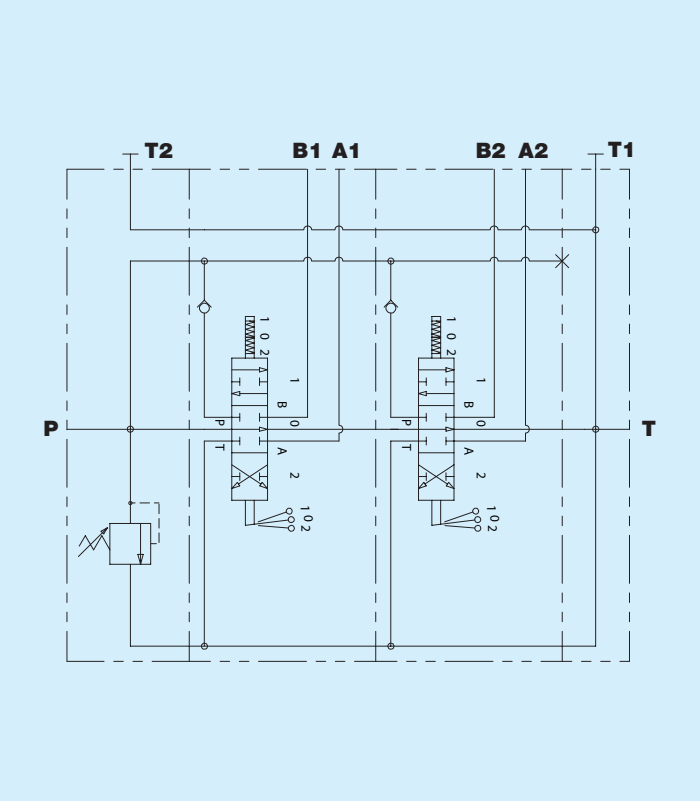

Bocca T2 usata come P1

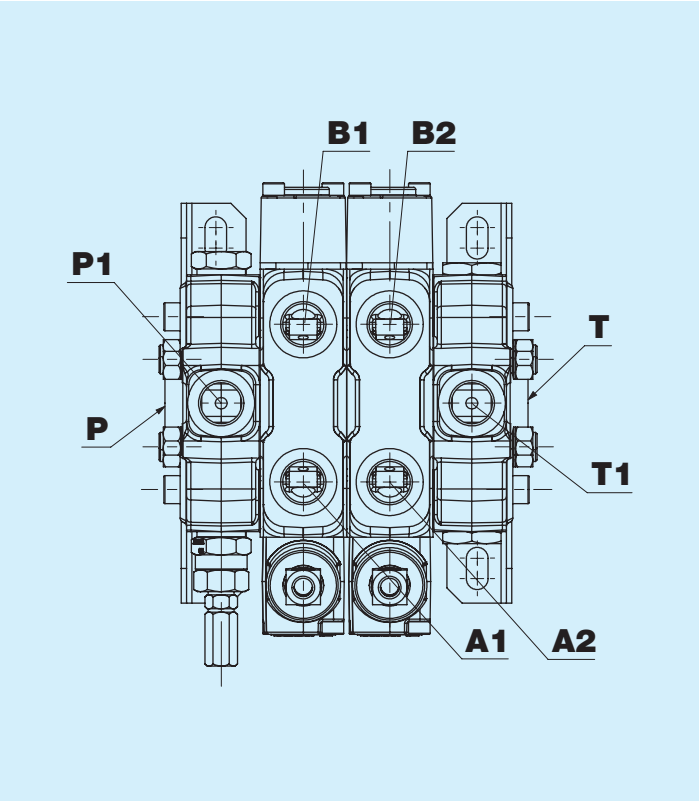

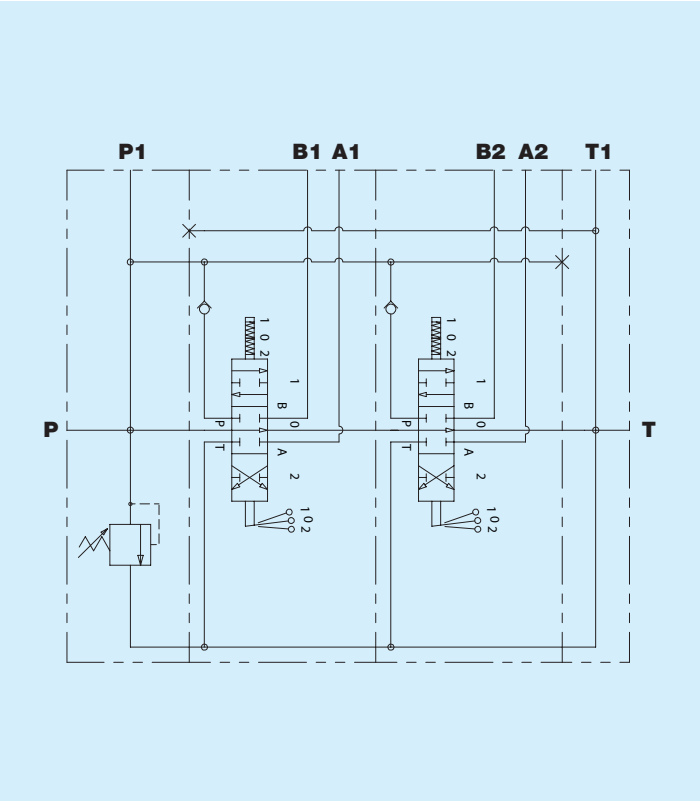

Tipo di testata

L'opzione permette la regolazione della portata nelle sezioni a valle indipendentemente dal carico applicato. La regolazione della portata è ottenuta tramite una manopola, la portata eccedente può essere recuperata o collegata a scarico.

V TERV - Testata regolatrice di portata verticale

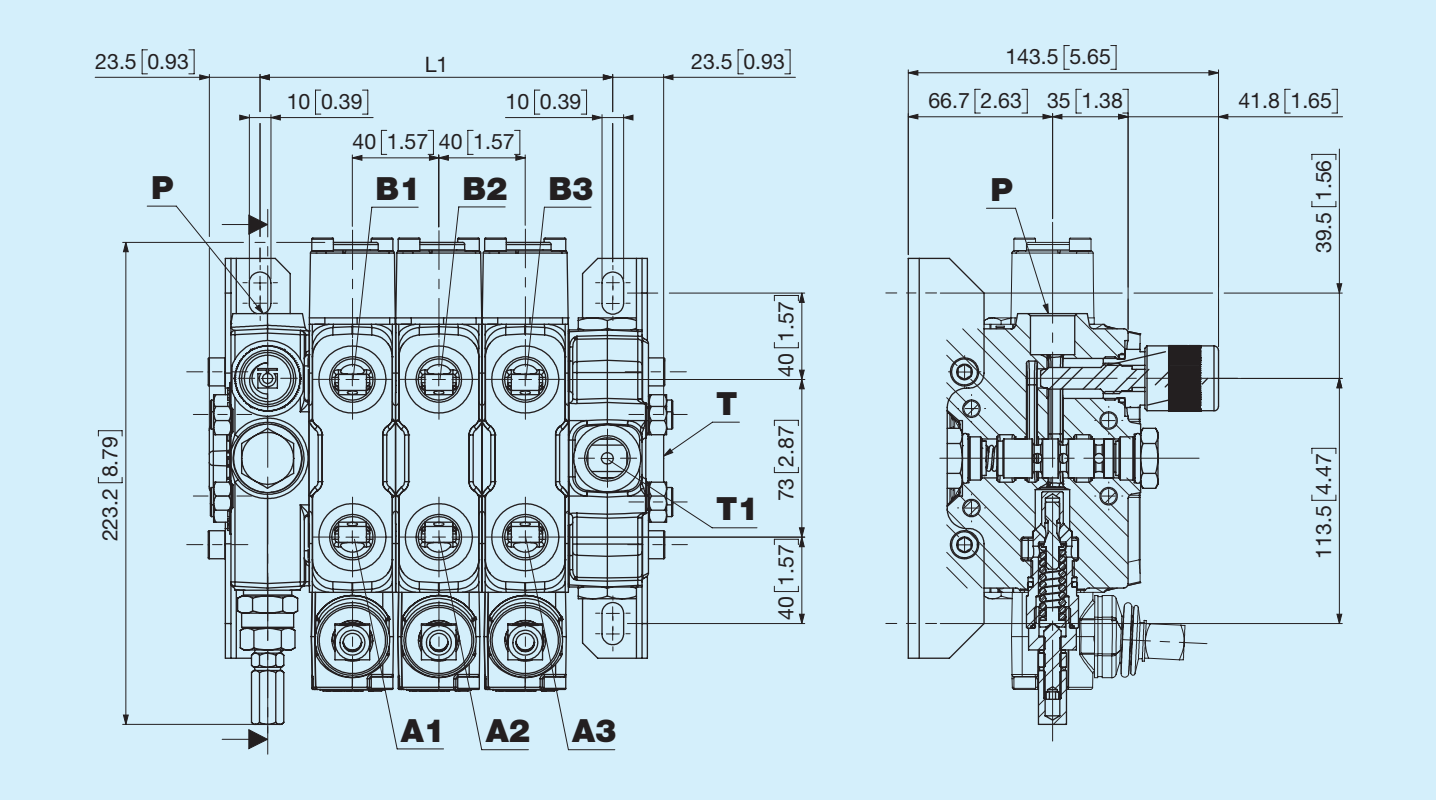

Dimensioni per numero di sezioni

Codice	N° sezioni	L1		Massa	
		mm	in	kg	lb
1	1	83,5	3,29	7,6	16,7
2	2	123,5	4,86	10,6	23,3
3	3	163,5	6,44	13,6	29,9
4	4	203,5	8,01	16,6	36,5
5	5	243,5	9,59	19,6	43,1

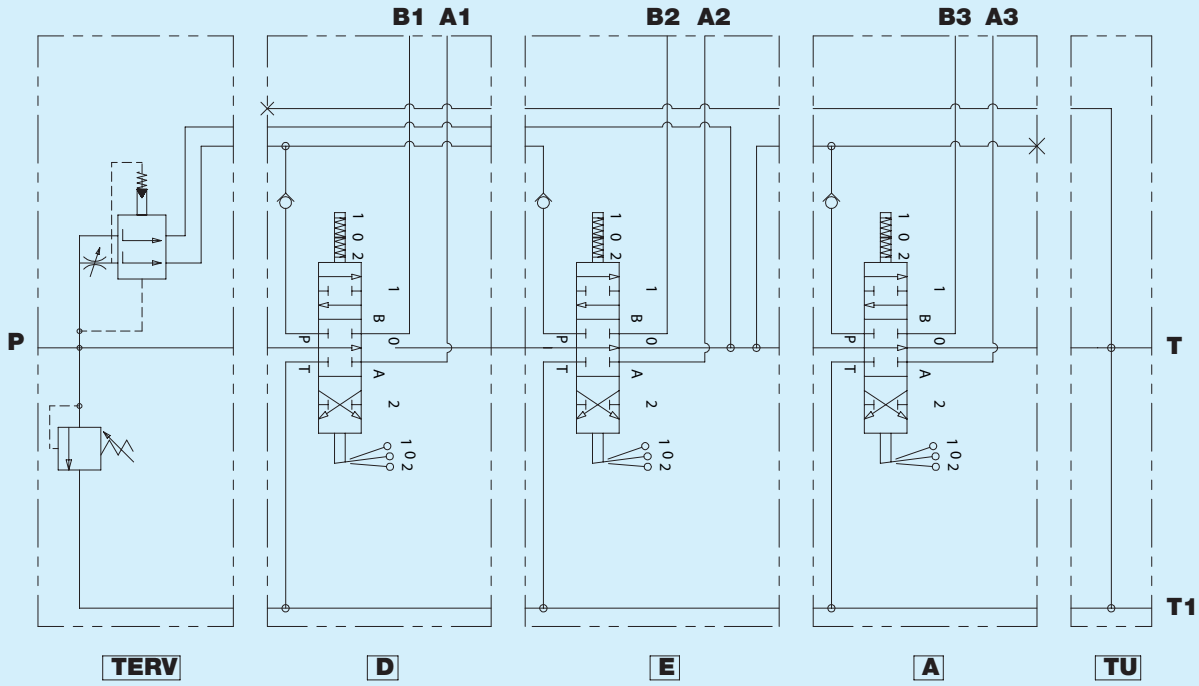

D =Prioritario E =Recupero A =Parallelo

In presenza di TERV - Testata regolatrice di portata, un elemento sarà necessariamente Prioritario e uno di Recupero.

Tipo di entrata

S Sinistra (standard)

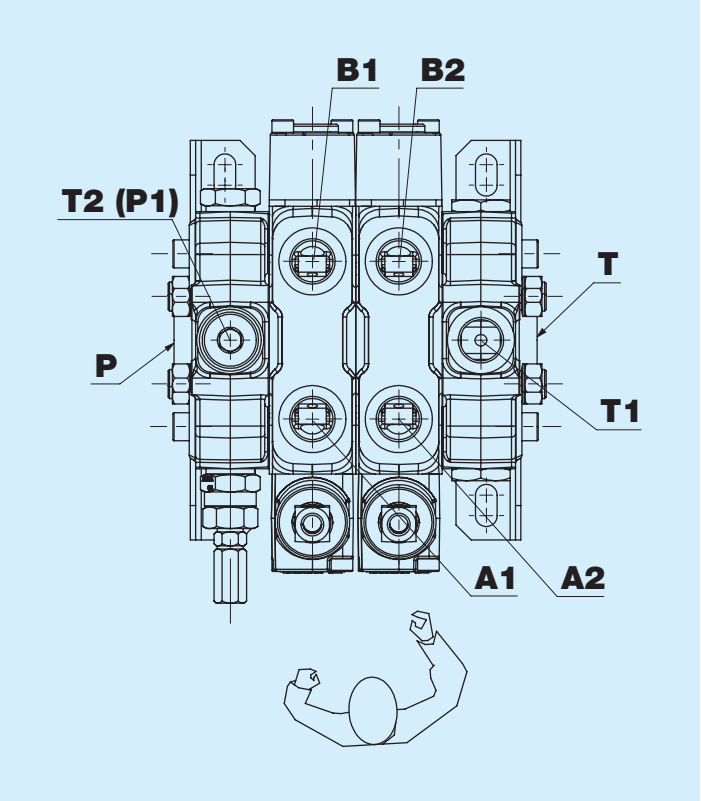

D Destra

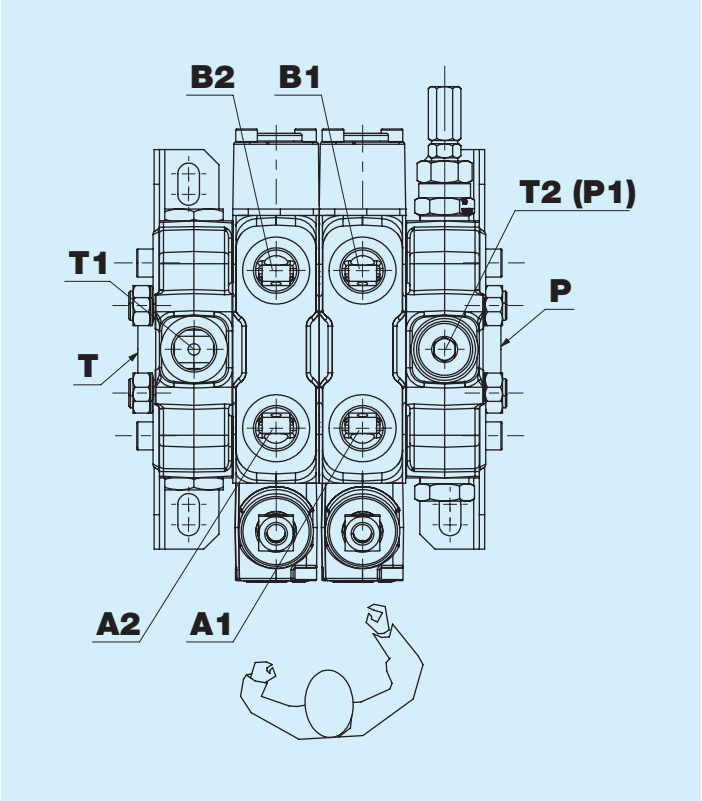

La bocca A è generalmente la porta più vicina al lato dell'azionamento.

Filettatura bocche

Filettatura bocca P

Codice	Tipo	Serraggio **Nm**
B	1/2'' GAS ISO 1179	65
N	M22x1,5 ISO 9974	67
J	M22x1,5 ISO 6149	67
R	7/8'' - 14 SAE ISO 11926	67

Filettatura bocca T2 (P1)

Codice	Tipo	Serraggio **Nm**
0	Non lavorata	
B	1/2'' GAS ISO 1179	65
N	M22x1,5 ISO 9974	67
J	M22x1,5 ISO 6149	67
R	7/8'' - 14 SAE ISO 11926	67

Filettatura bocche A - B

Codice	Tipo	Serraggio **Nm**
B	1/2'' GAS ISO 1179	65
N	M22x1,5 ISO 9974	67
J	M22x1,5 ISO 6149	67
R	7/8'' - 14 SAE ISO 11926	67

Filettatura bocca T - T1

Codice	Tipo	Serraggio **Nm**
B	1/2'' GAS ISO 1179	65
N	M22x1,5 ISO 9974	67
J	M22x1,5 ISO 6149	67
R	7/8'' - 14 SAE ISO 11926	67

A Parallelo

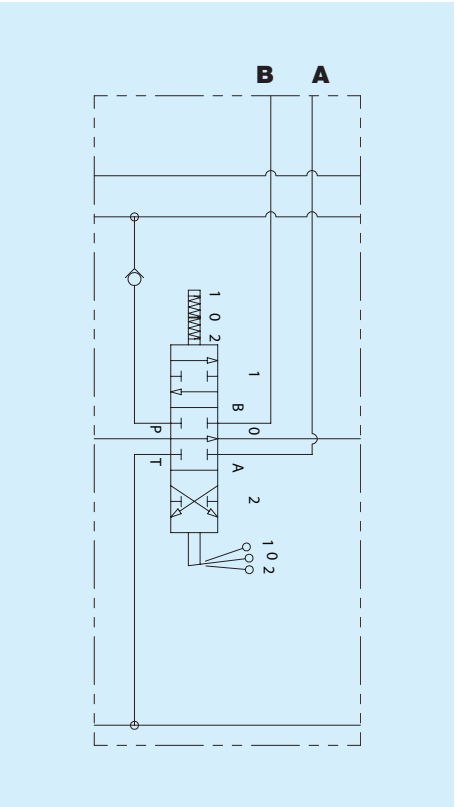

D Prioritario

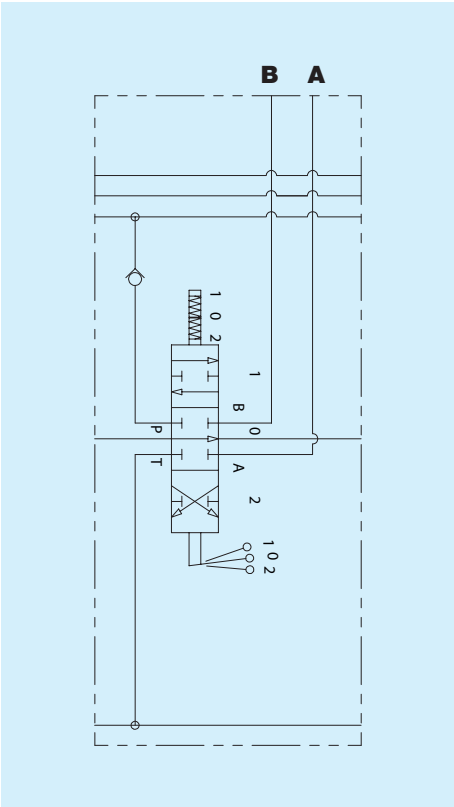

E Recupero

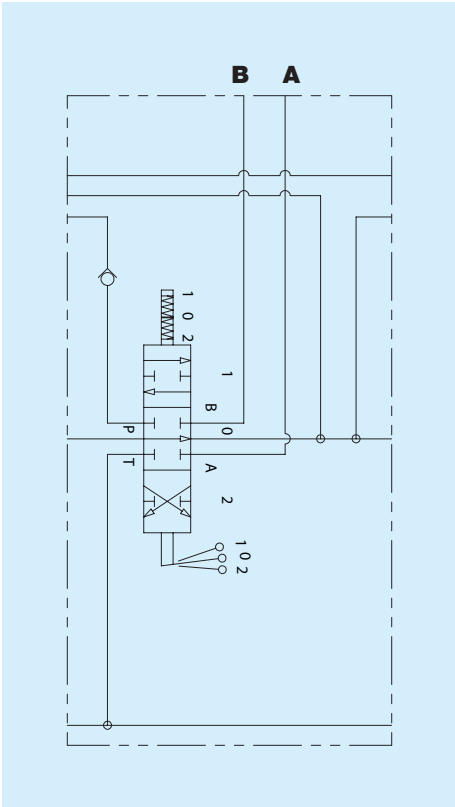

Esempio di distributore

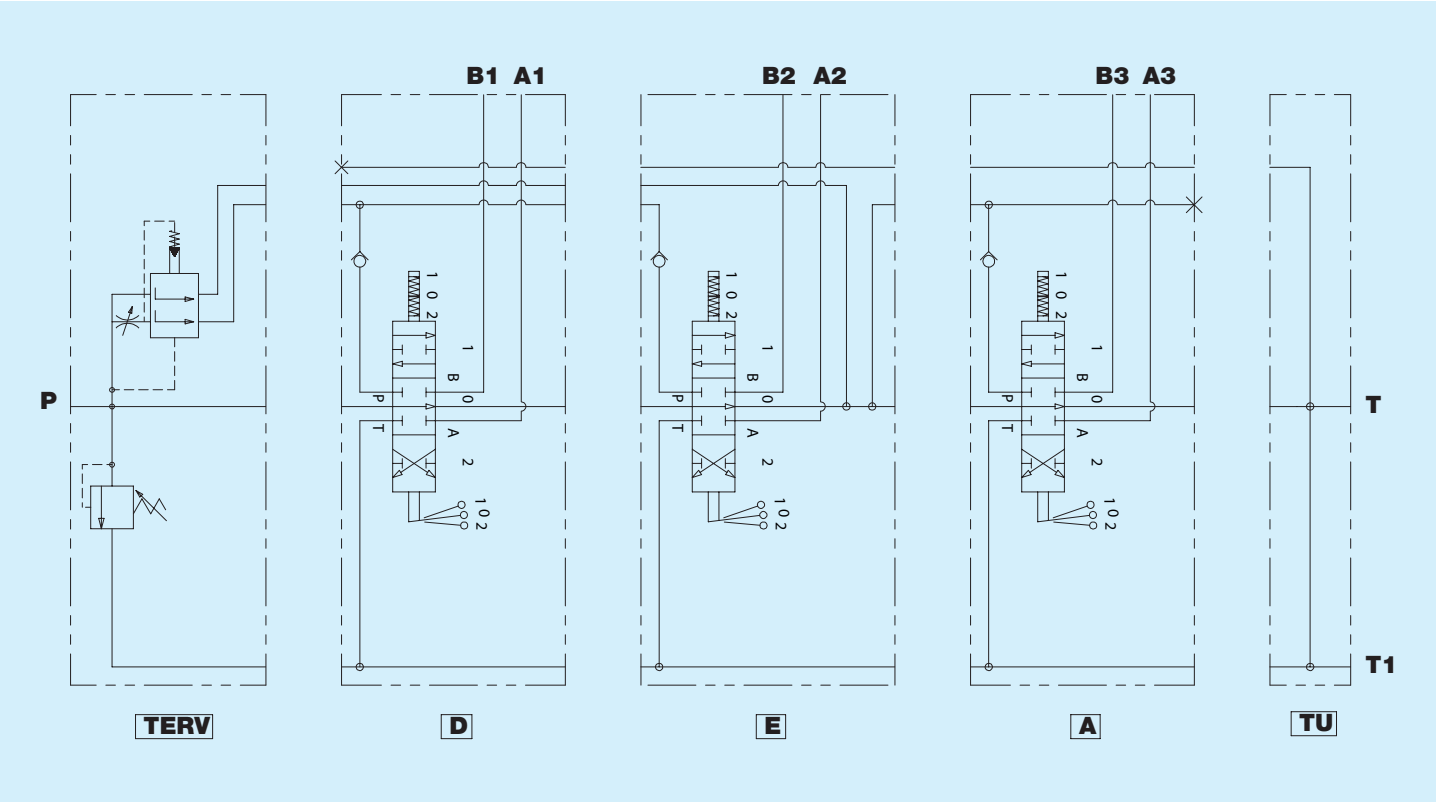

BONDIOLI & PAVESI DINOIL

L Standard kit portaleva

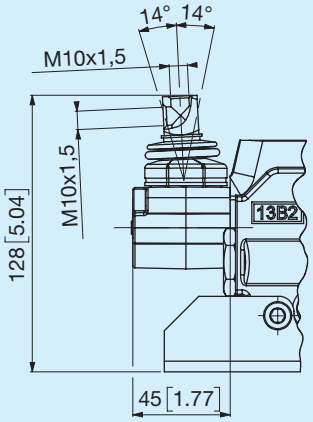

Z Portaleva con limitatore di corsa

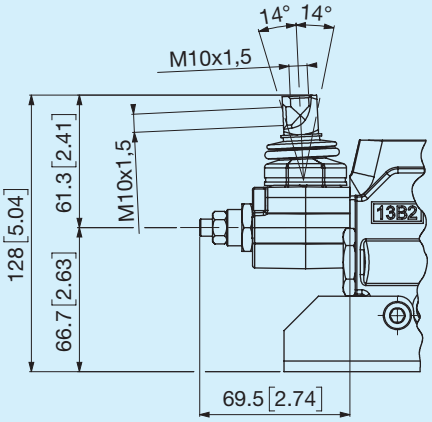

A Senza portaleva, appendice standard

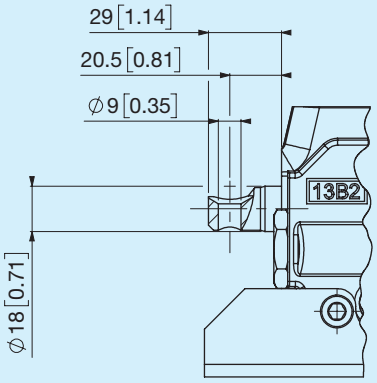

B Senza portaleva, senza appendice

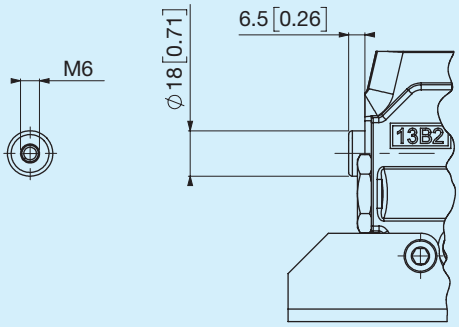

C Senza portaleva, appendice piatta

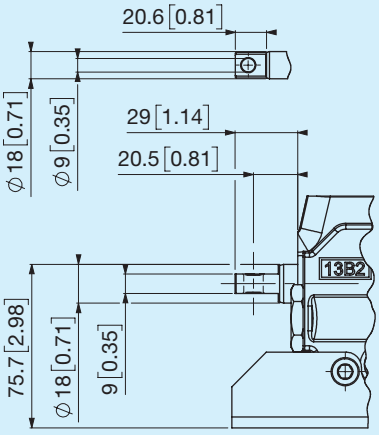

T Predisposizione cavo lato azionamento

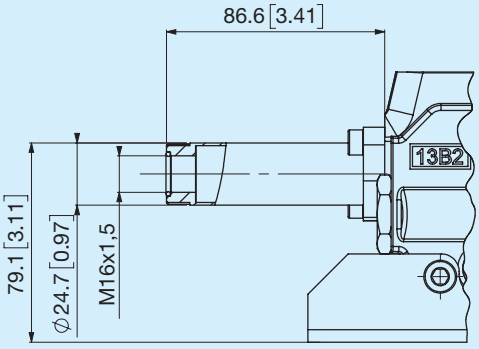

M Manipolatore

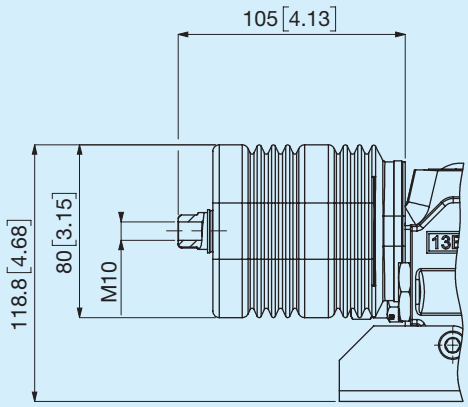

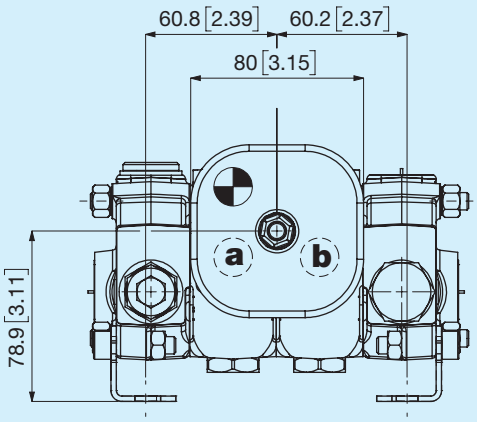

a=Spola 1ª sezione b=Spola 2ª sezione

G Manipolatore con blocco spole

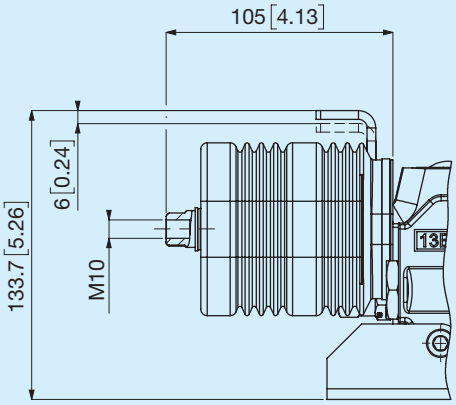

Funzioni manipolatore

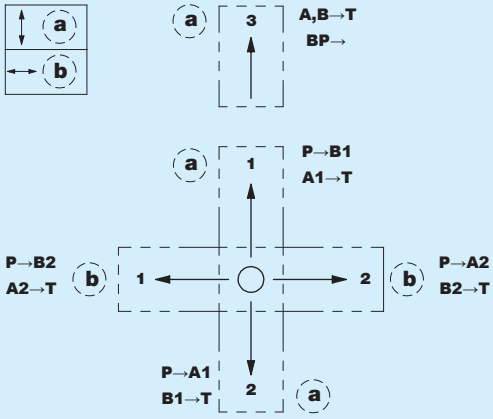

Disponibile anche in altre configurazioni.

K Comando idraulico

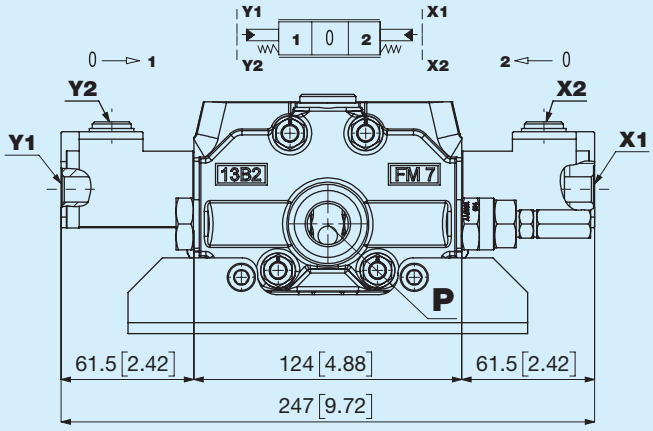

Comando idraulico

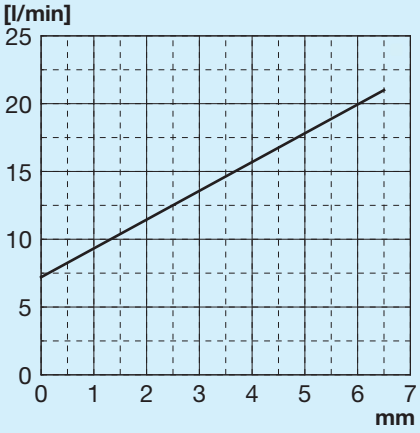

BONDIOLI & PAVESI DINOIL

P Pneumatico

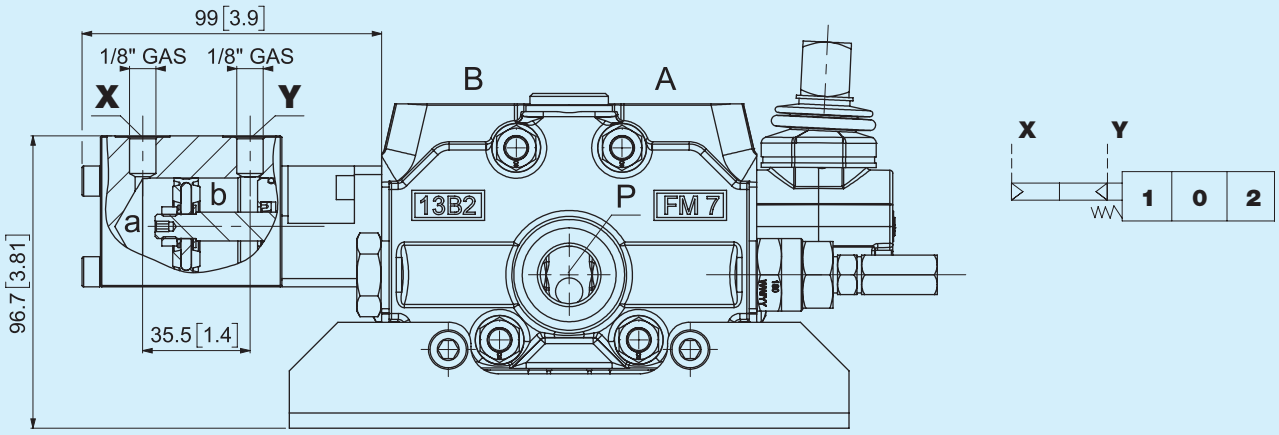

a = Camera grande b = Camera piccola

L'azionamento pneumatico va a collocarsi nel lato in cui normalmente è posto il posizionatore e rappresenta l'azionamento principale. Il distributore verrà fornito, come standard, anche, con portaleva nel lato opposto.

Comando pneumatico

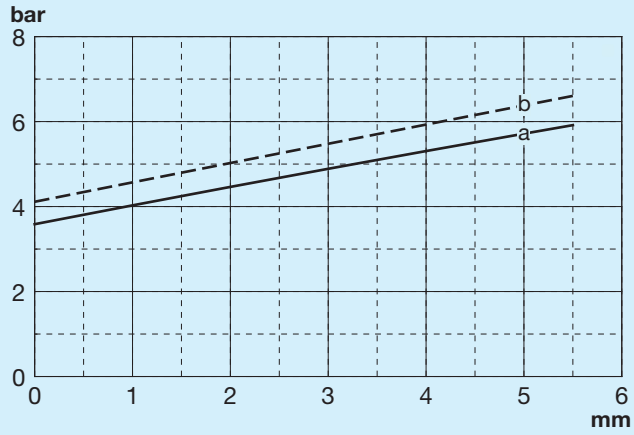

a = Camera grande b = Camera piccola

H Doppio effetto

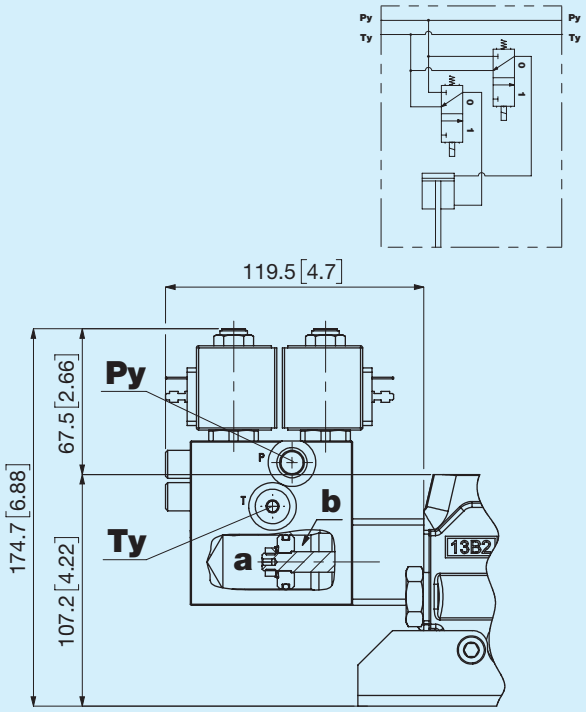

a = Camera grande b = Camera piccola

S Semplice effetto bocca A

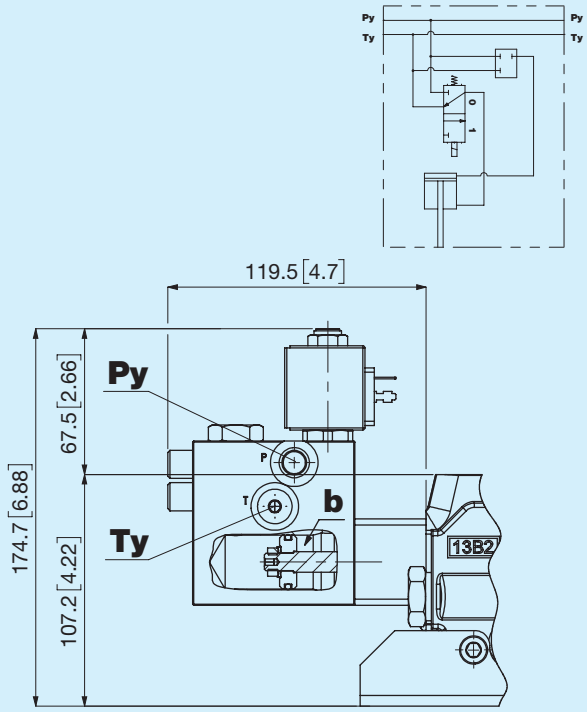

b = Camera piccola

X Semplice effetto bocca B

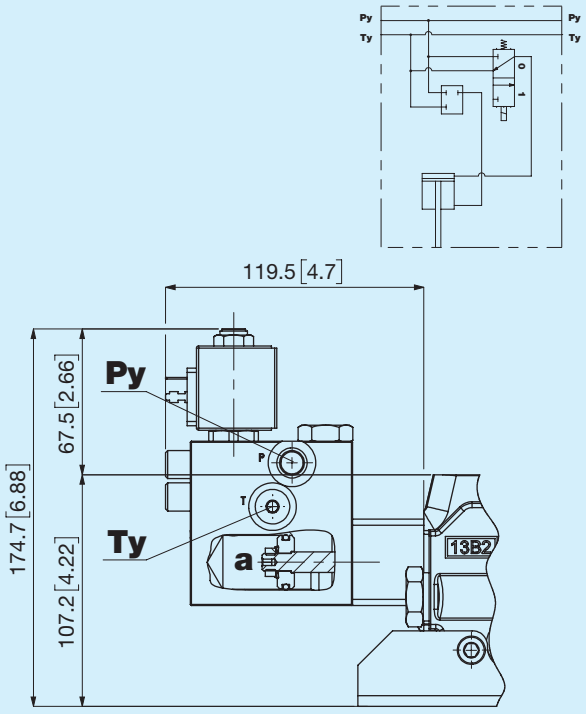

a = Camera grande

Comando elettro-idraulico

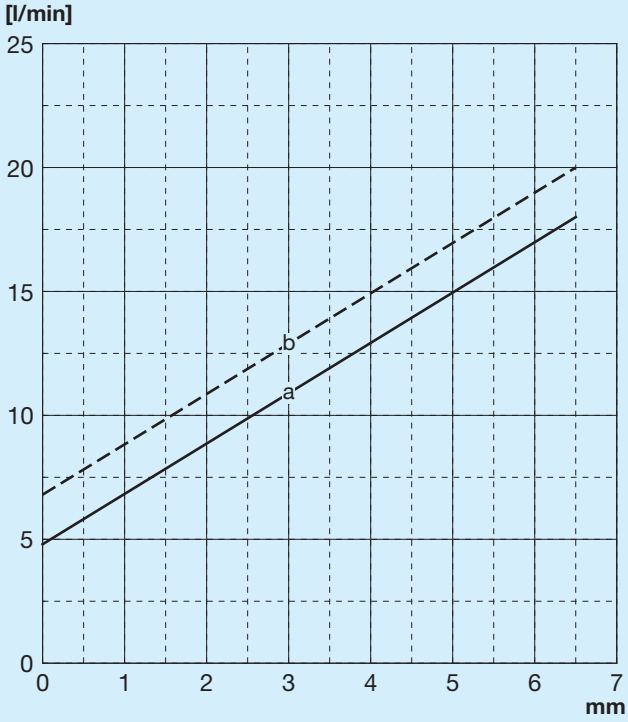

a = Camera grande b = Camera piccola

BONDIOLI & PAVESI DINOIL

U Doppio effetto

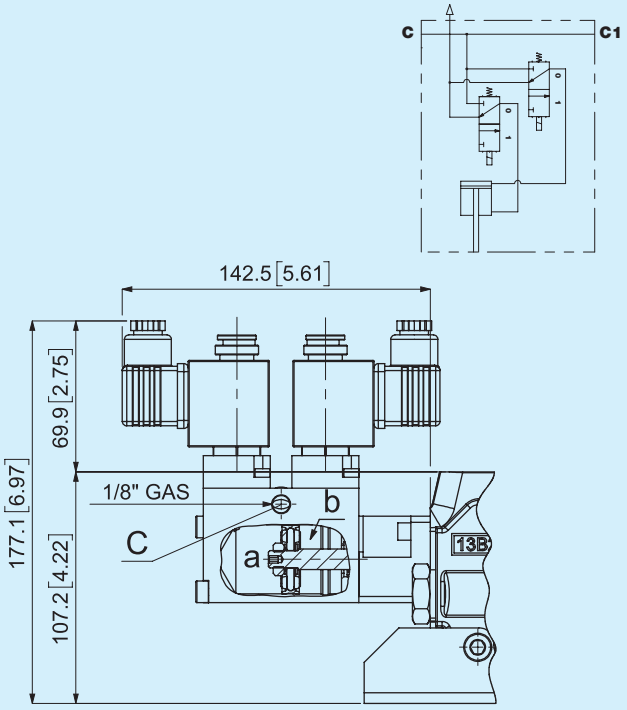

a = Camera grande b = Camera piccola

I Semplice effetto bocca A

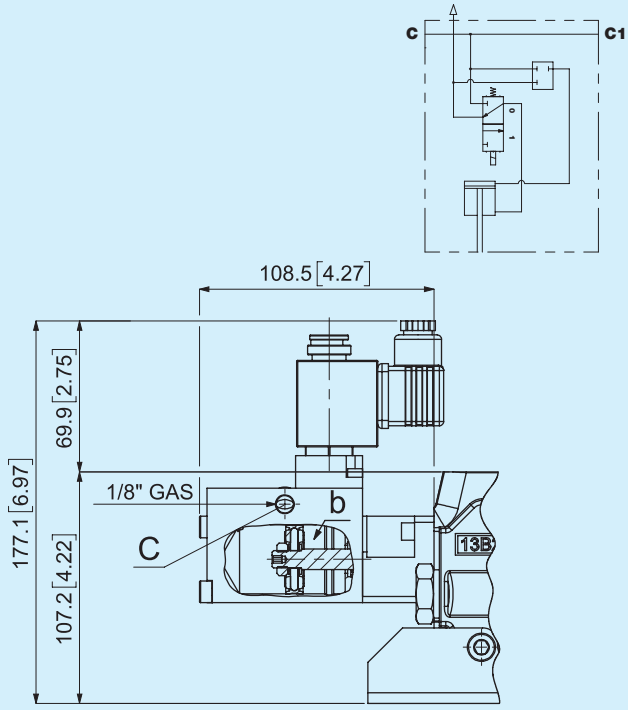

b = Camera piccola

W Semplice effetto bocca B

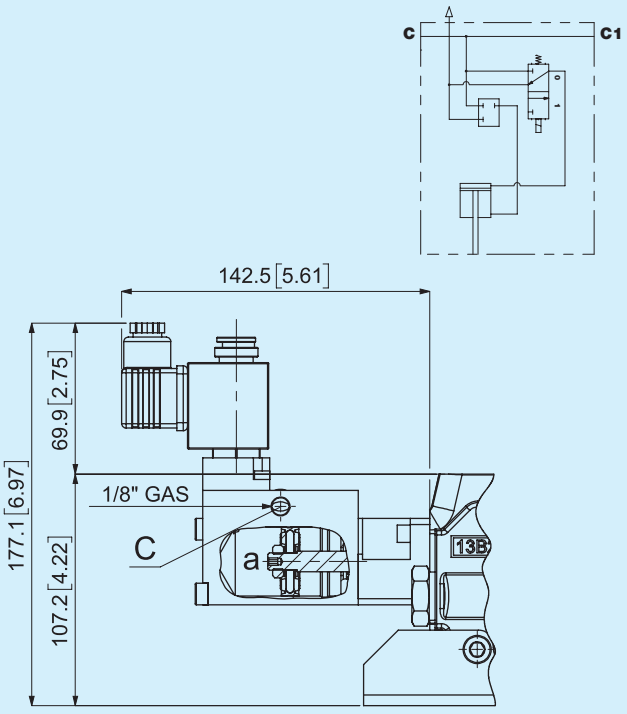

a = Camera grande

Comando elettro-pneumatico

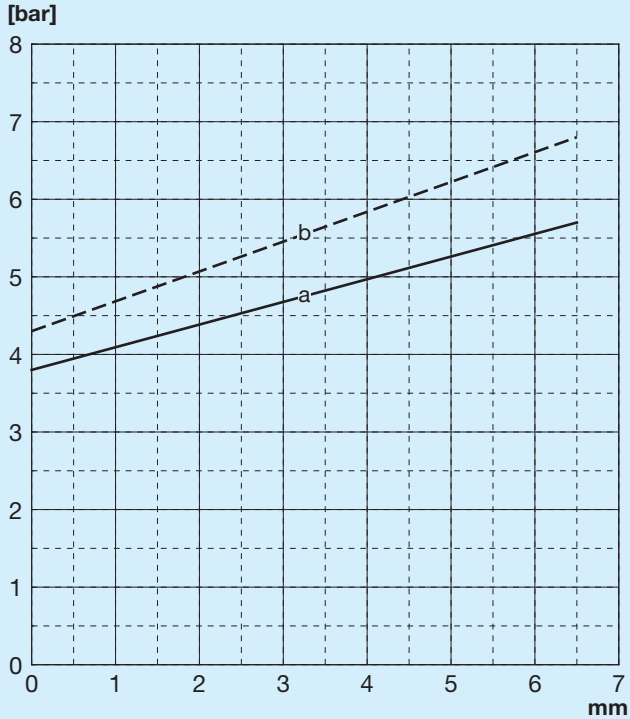

a = Camera grande b = Camera piccola

01 Circuito

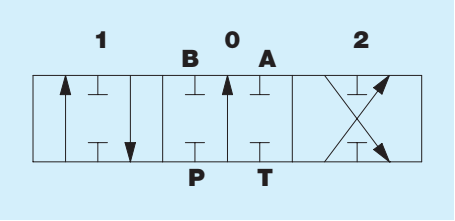

Posizioni

3	1	0	2	4
	P → B A → T BP ┤	P, T ┤ A, B ┤ BP →	P → A B → T BP ┤	

03 Circuito

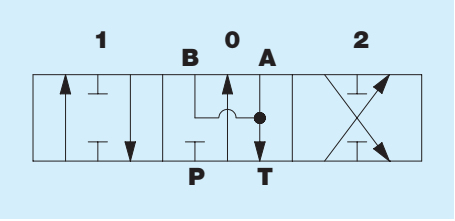

Posizioni

3	1	0	2	4
	P → B A → T BP ┤	A, B → T P ┤ BP →	P → A B → T BP ┤	

04 Circuito

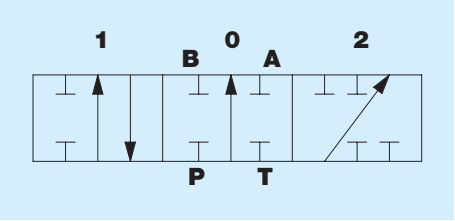

Posizioni

3	1	0	2	4
	A → T P, B ┤ BP →	P, T ┤ A, B ┤ BP →	P → A B, T ┤ BP ┤	

05 Circuito

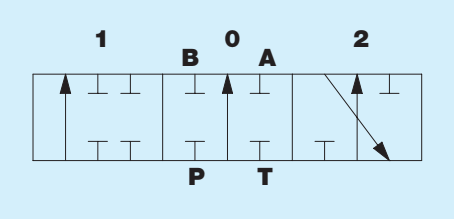

Posizioni

3	1	0	2	4
	P → B A, T ┤ BP ┤	P, T ┤ A, B ┤ BP →	A ┤ B → T BP →	

07 Circuito

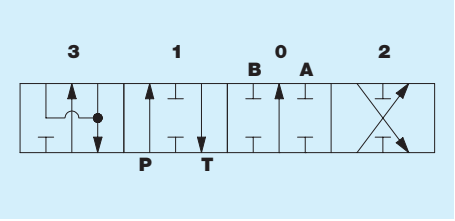

Posizioni

3	1	0	2	4
A, B → T P ┤ BP →	P → B A → T BP ┤	P, T ┤ A, B ┤ BP →	P → A B → T BP ┤	

08 Circuito

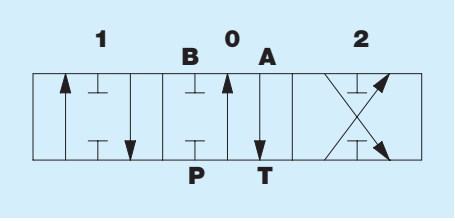

Posizioni

3	1	0	2	4
	P → B A → T BP ┤	A → T P, B ┤ BP →	P → A B → T BP ┤	

10 Circuito

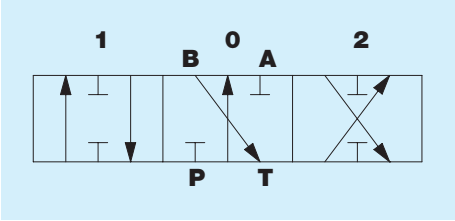

Posizioni

3	1	0	2	4
	P → B A → T BP ┤	B → T P, A ┤ BP →	P → A B → T BP ┤	

70 Circuito

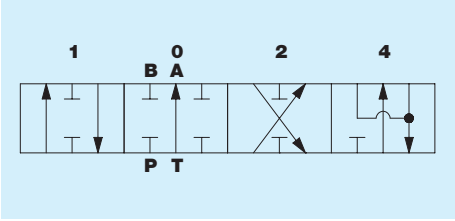

Posizioni

3	1	0	2	4
	P → B A → T BP ┤	P, T ┤ A, B ┤ BP →	P → A B → T BP ┤	A, B → T P ┤ BP →

0A

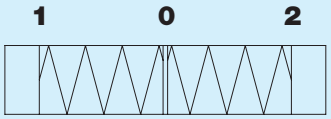

Posizione neutra in 0

0B

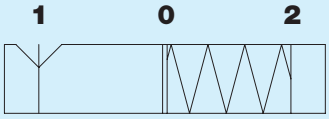

Posizione neutra in 0, detent in 1

0C

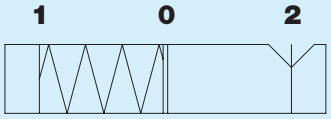

Posizione neutra in 0, detent in 2

0D

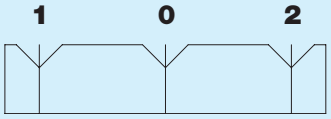

Detent in 0, 1, 2

0R

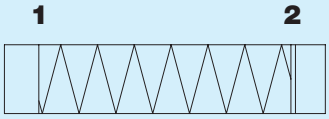

Posizione neutra in 2

0S

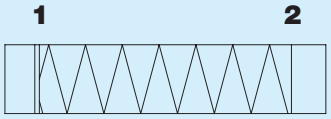

Posizione neutra in 1

NS

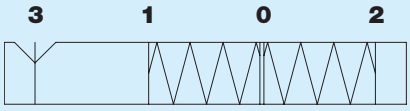

Posizione neutra in 0, detent in 3

NT

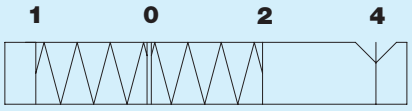

Posizione neutra in 0, detent in 4

KD

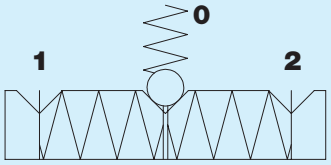

Per kick-off

VL Valvola limitatrice di pressione

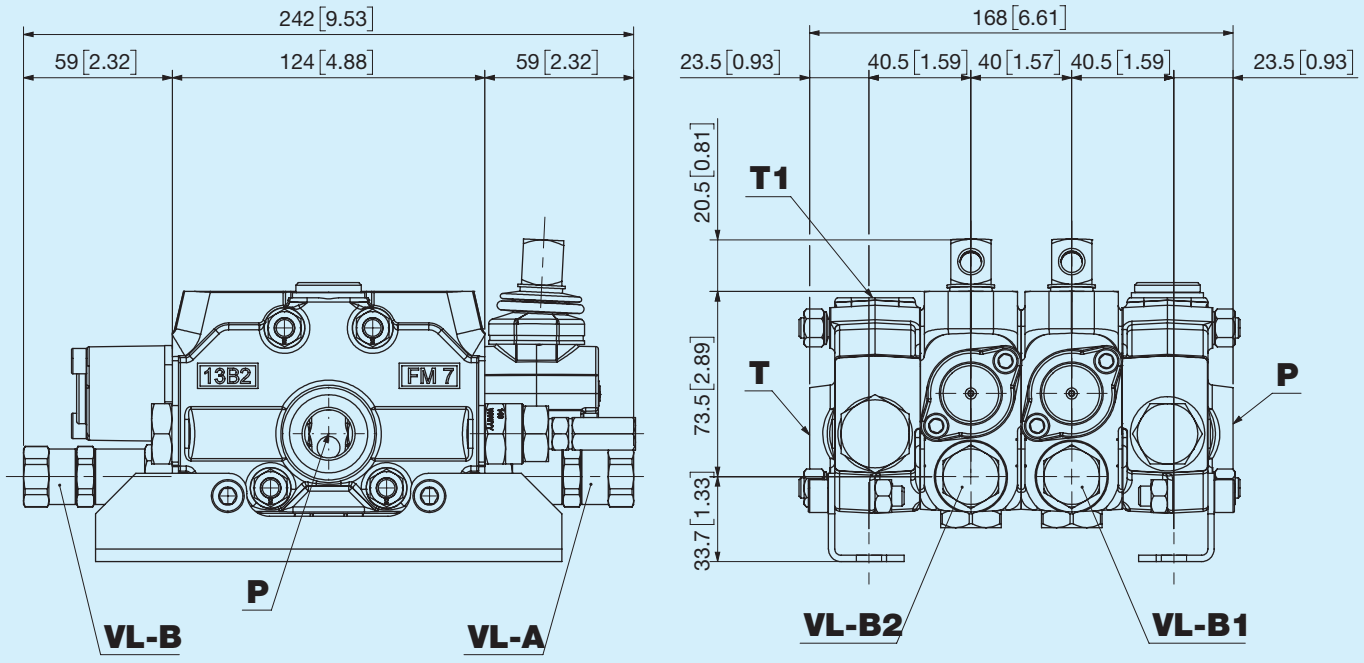

L'opzione prevede una ghisa dedicata

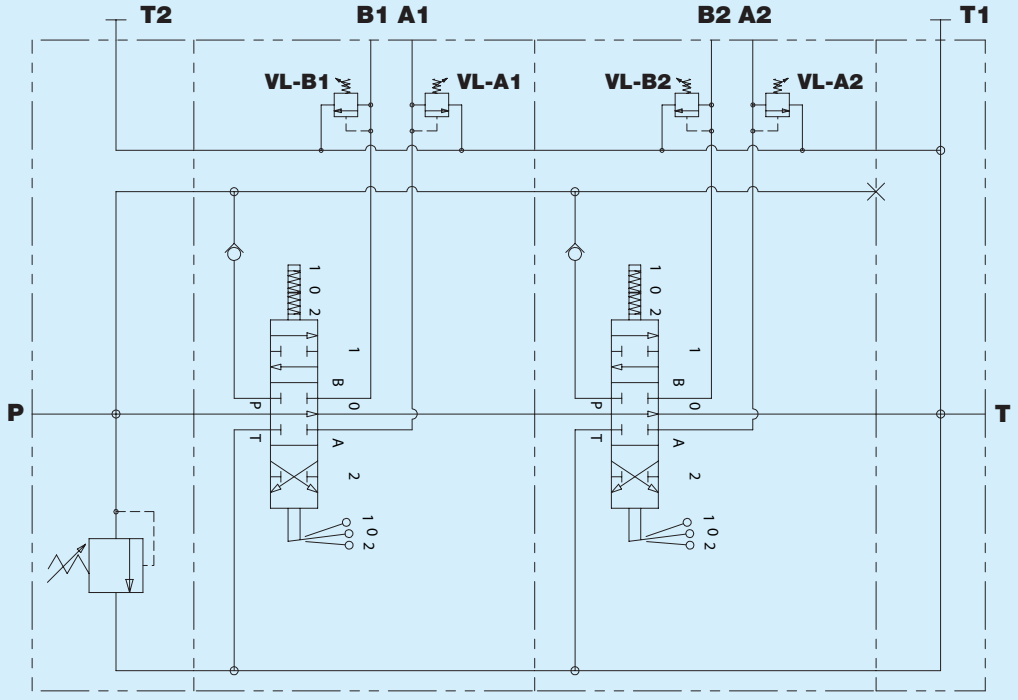

Dritta pomello standard

Codice	Descrizione	h [mm]	h [in]
A	Dritta pomello standard	109	4,3
B	Dritta pomello standard	134	5,28
C	Dritta pomello standard	184	7,24
D	Dritta pomello standard	214	8,42
E	Dritta pomello standard	254	10
F	Dritta pomello standard	304	11,97

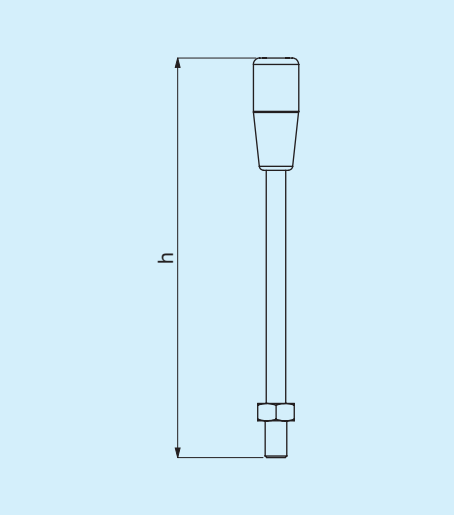

Leva ergonomica

Codice	Descrizione	h [mm]	h [in]
L	Dritta verticale	180	7,09
O	Piegata 15° verticale	180	7,09
R	Piegata 30° verticale	180	7,09
M	Dritta orizzontale	180	7,09
Y	Piegata 15° orizzontale	180	7,09
Q	Piegata 30° orizzontale	180	7,09

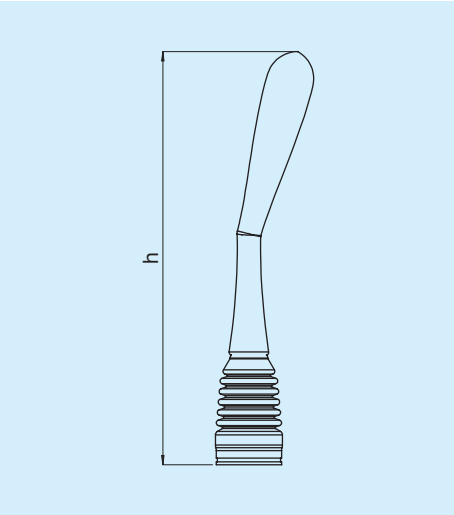

A Dritta

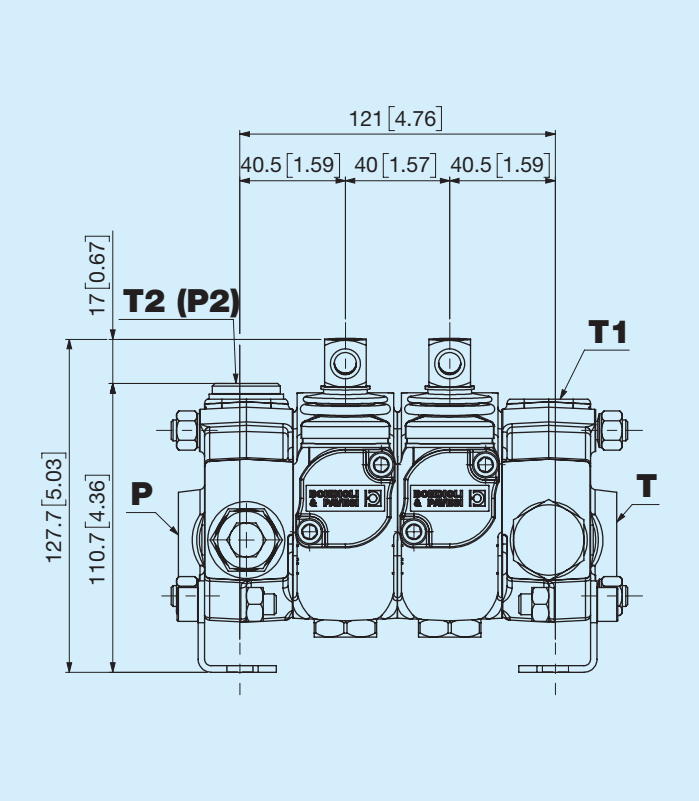

C Ruotata 180°

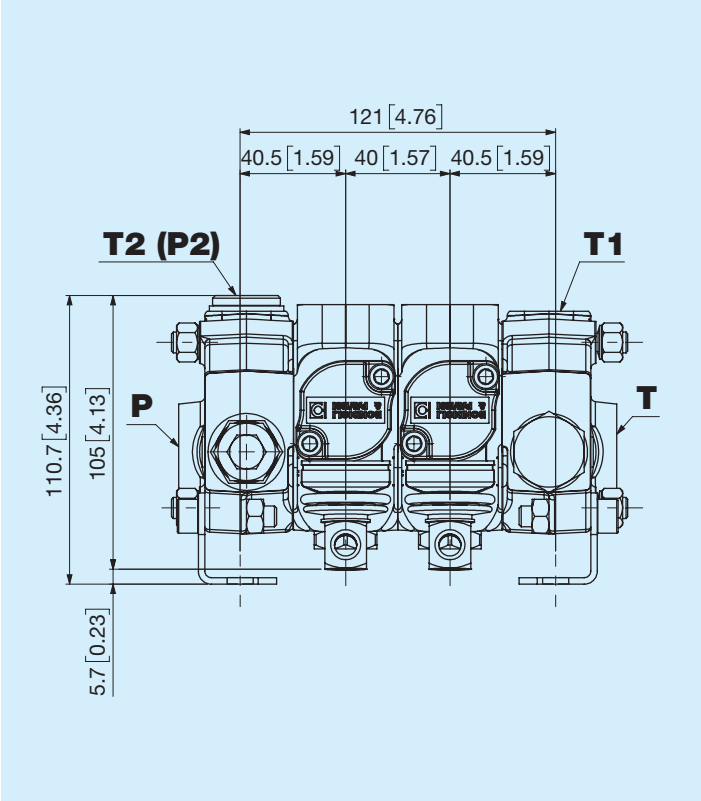

Opzioni lato posizionatore

C Limitatore di corsa

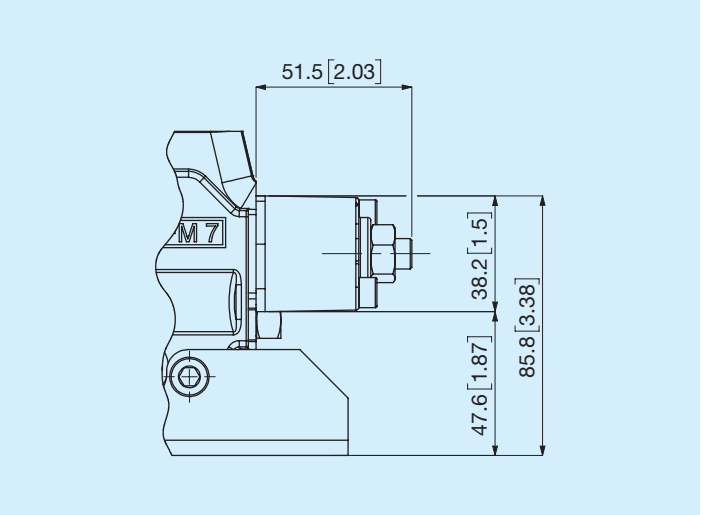

M Doppio comando maschio

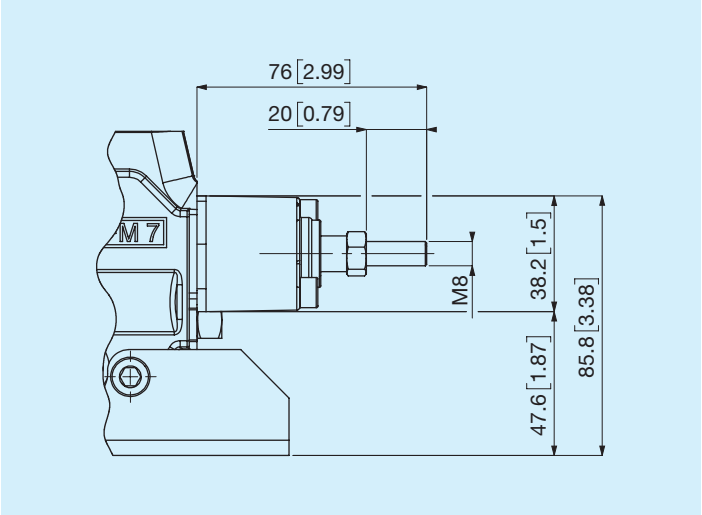

T Predisposizione cavo

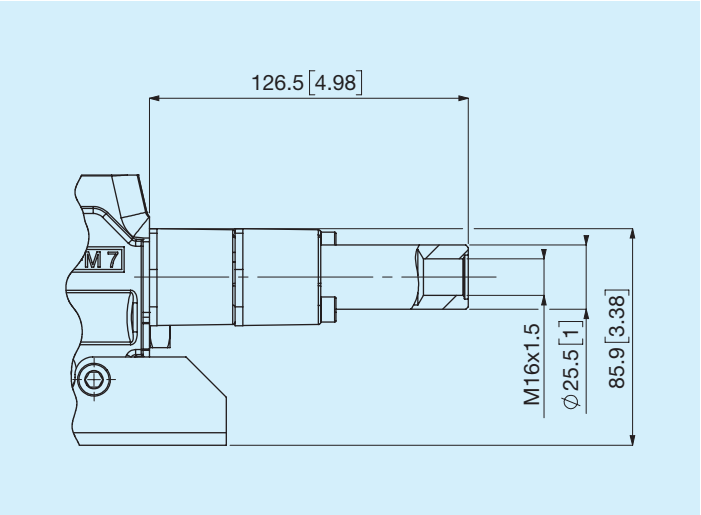

Micro

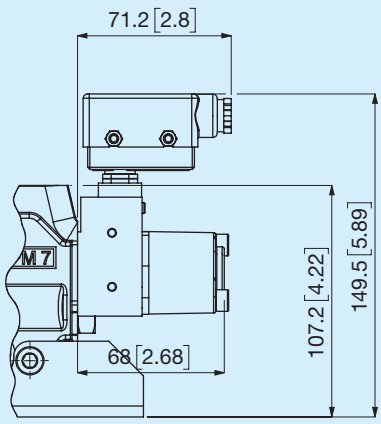

Caratteristiche posizionatore Micro

Portata dei contatti	16(5)A a 250V A.C 50 Hz 3A at 30V D.C. L/R= 5 ms
Temperatura di funzionamento	-20° a 85° C
Vita meccanica attesa	10 milioni di cicli a 1 Hz
Isolamento	Fino a 100 MΩ

Y Micro doppio effetto

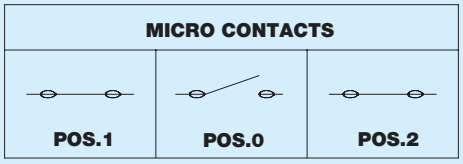

P Micro semplice effetto bocca A

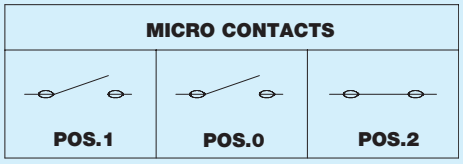

O Micro semplice effetto bocca B

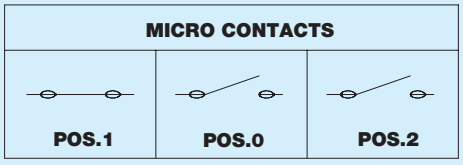

A Con Carry-Over bocca T1 (Standard)

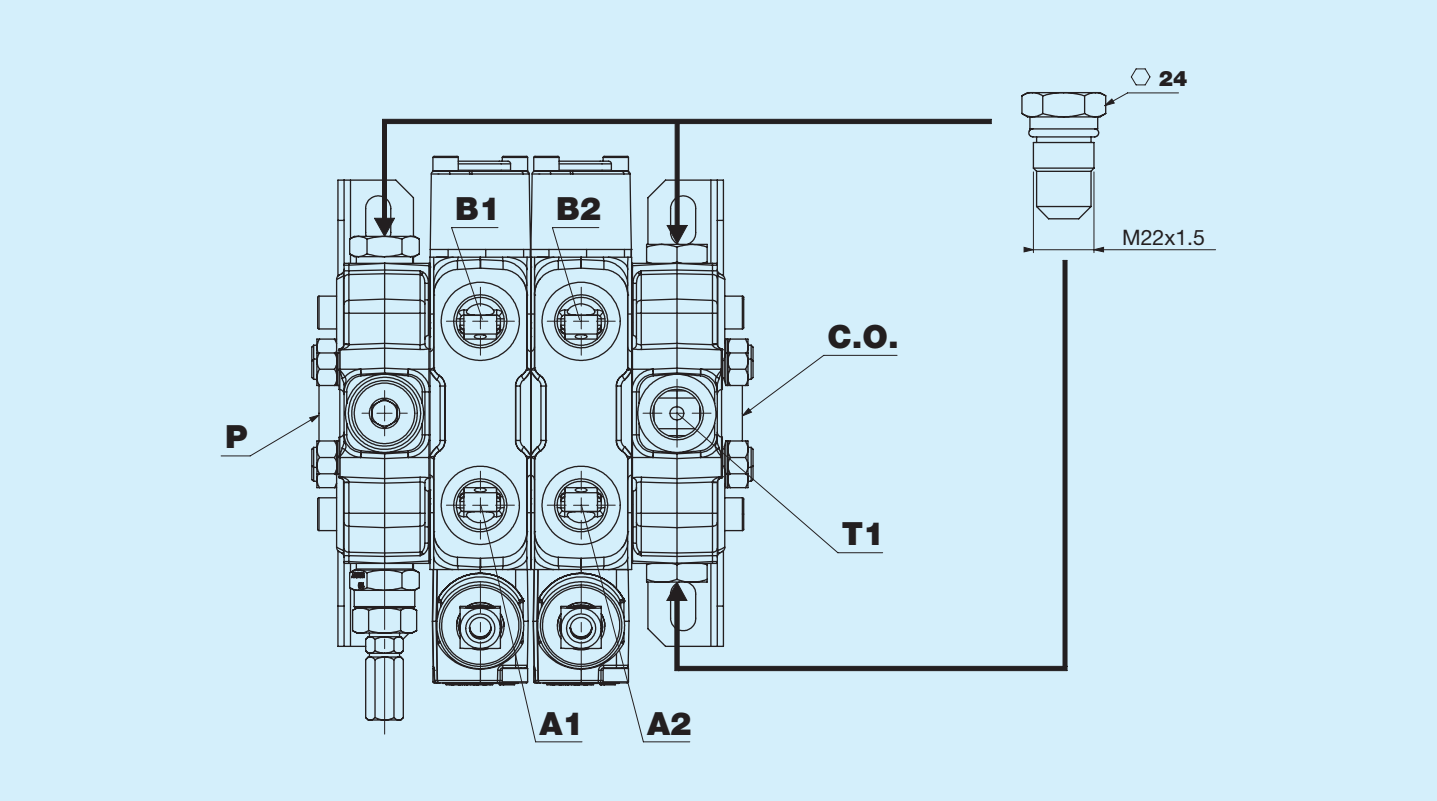

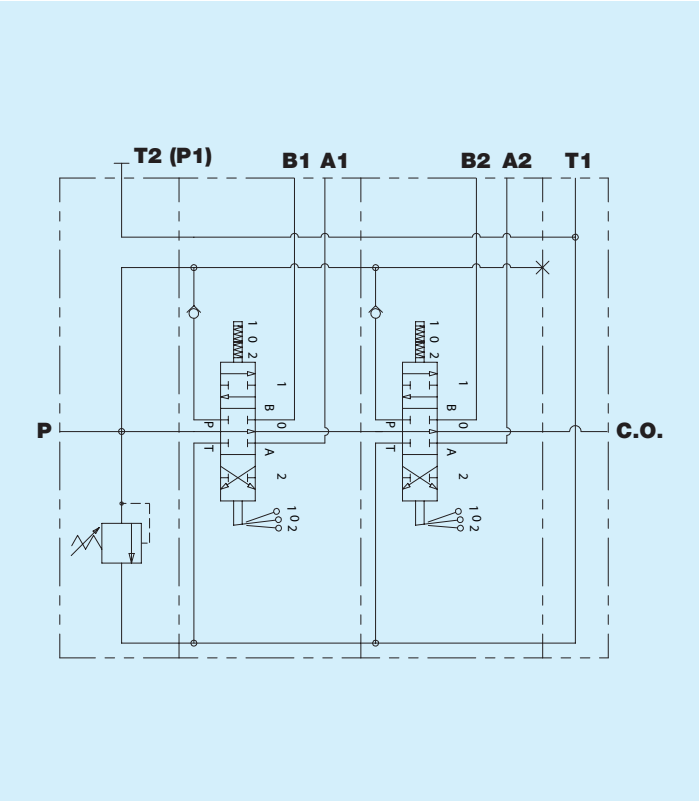

Tutti i distributori DNC65 sono predisposti per il Carry-over

P laterale

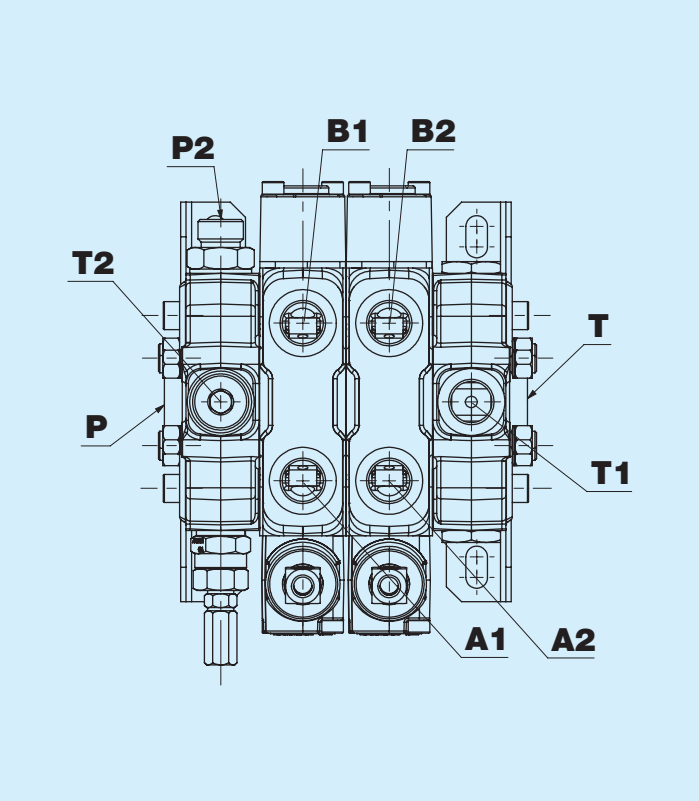

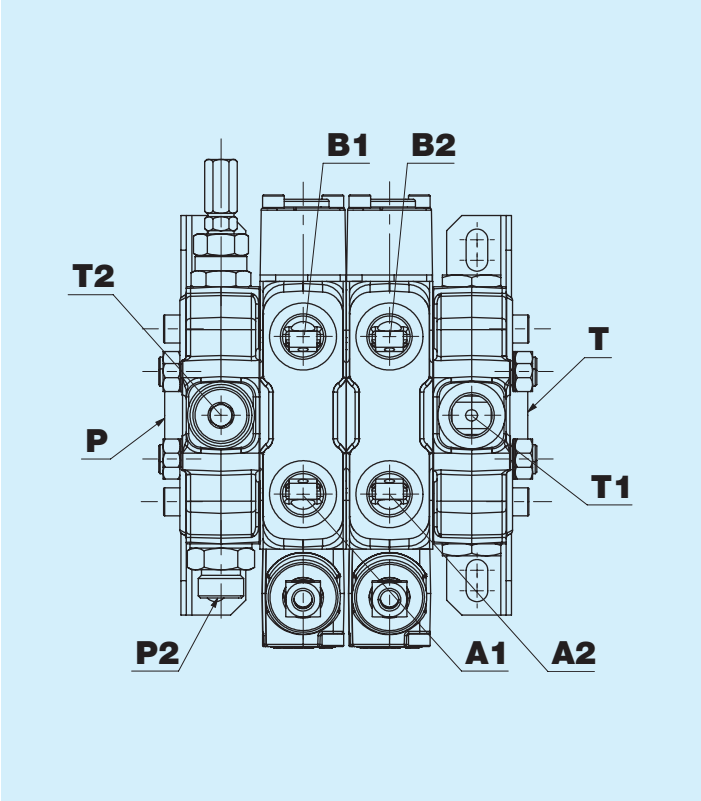

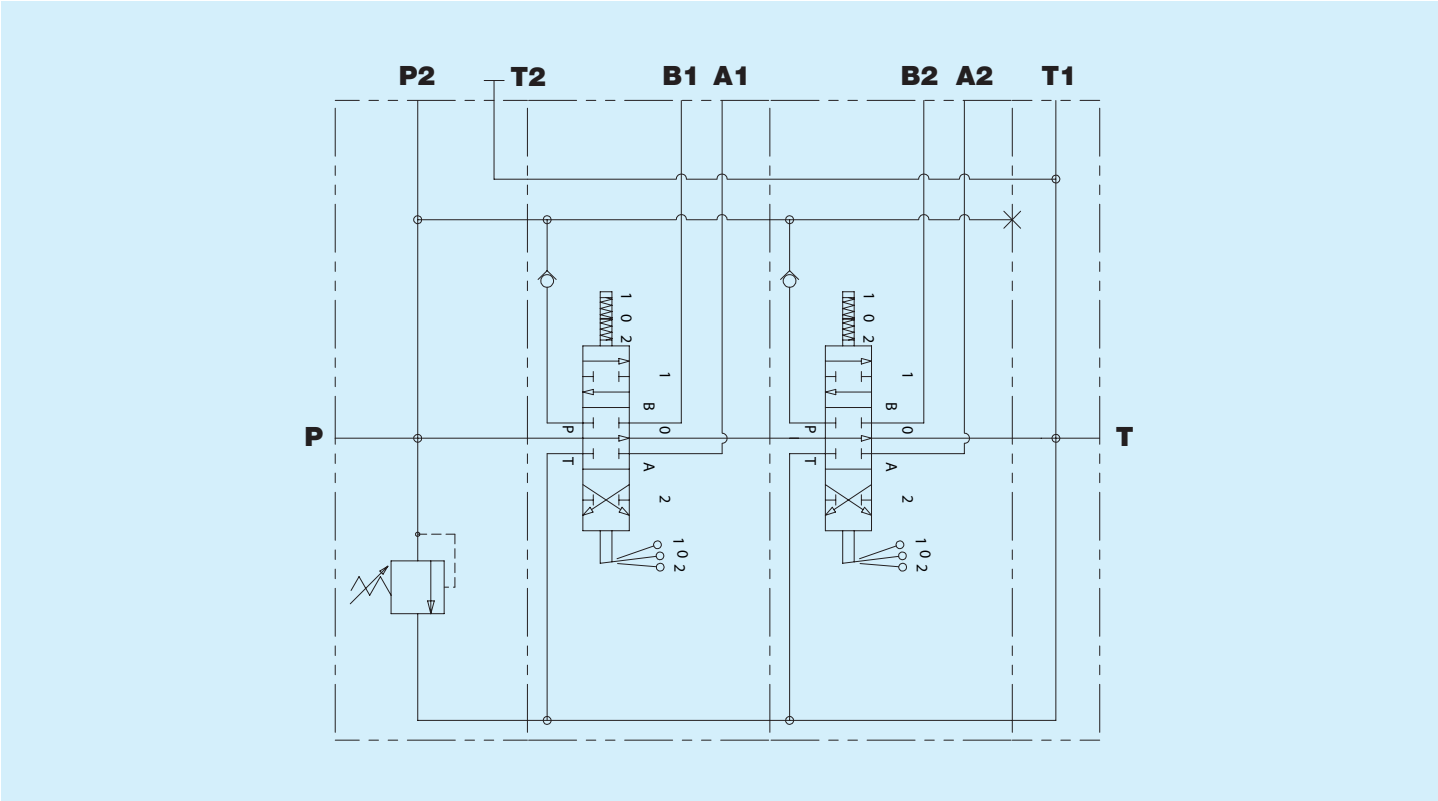

T laterale

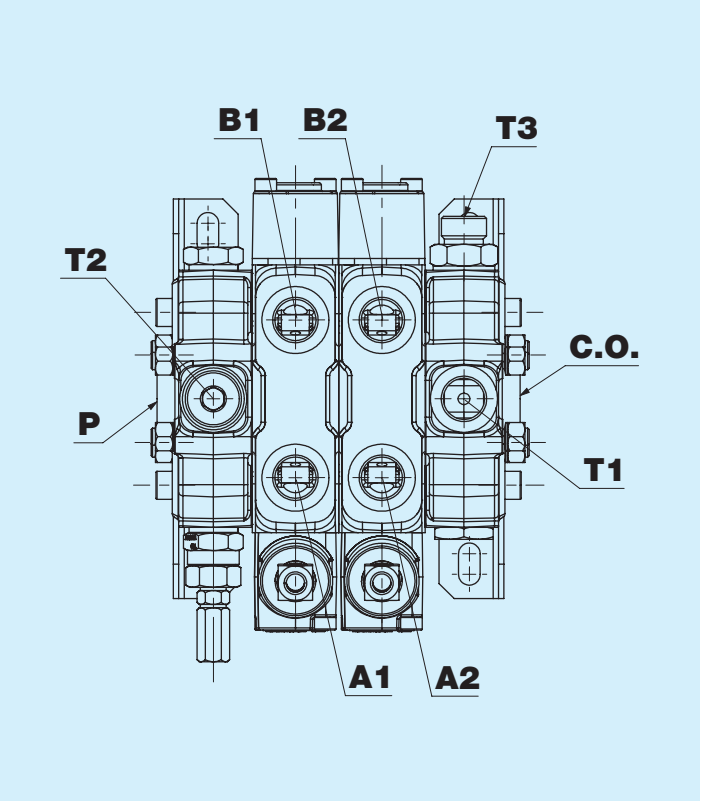
B1
B2
T3
T2
C.O.
P
T1
A1
A2

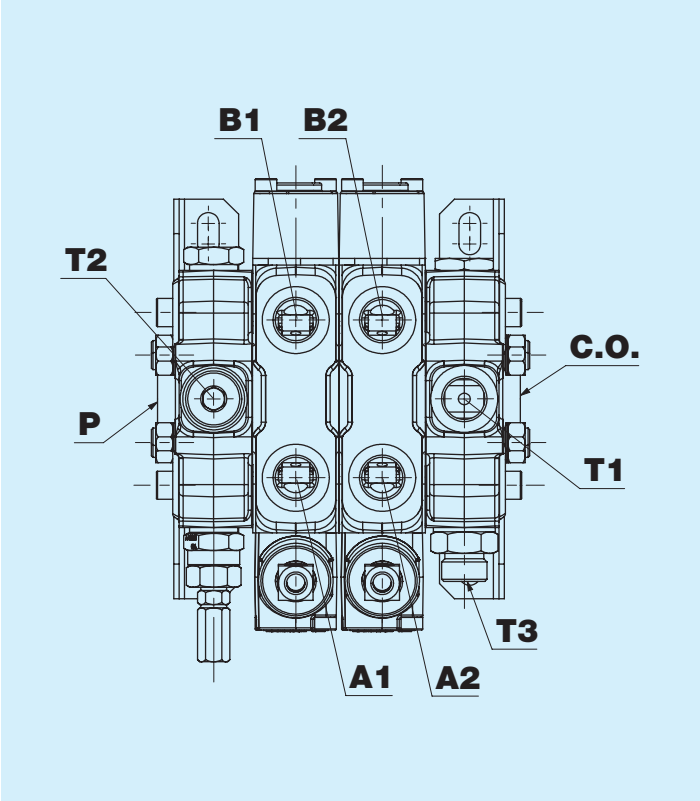
B1
B2
T2
C.O.
P
T1
T3
A1
A2

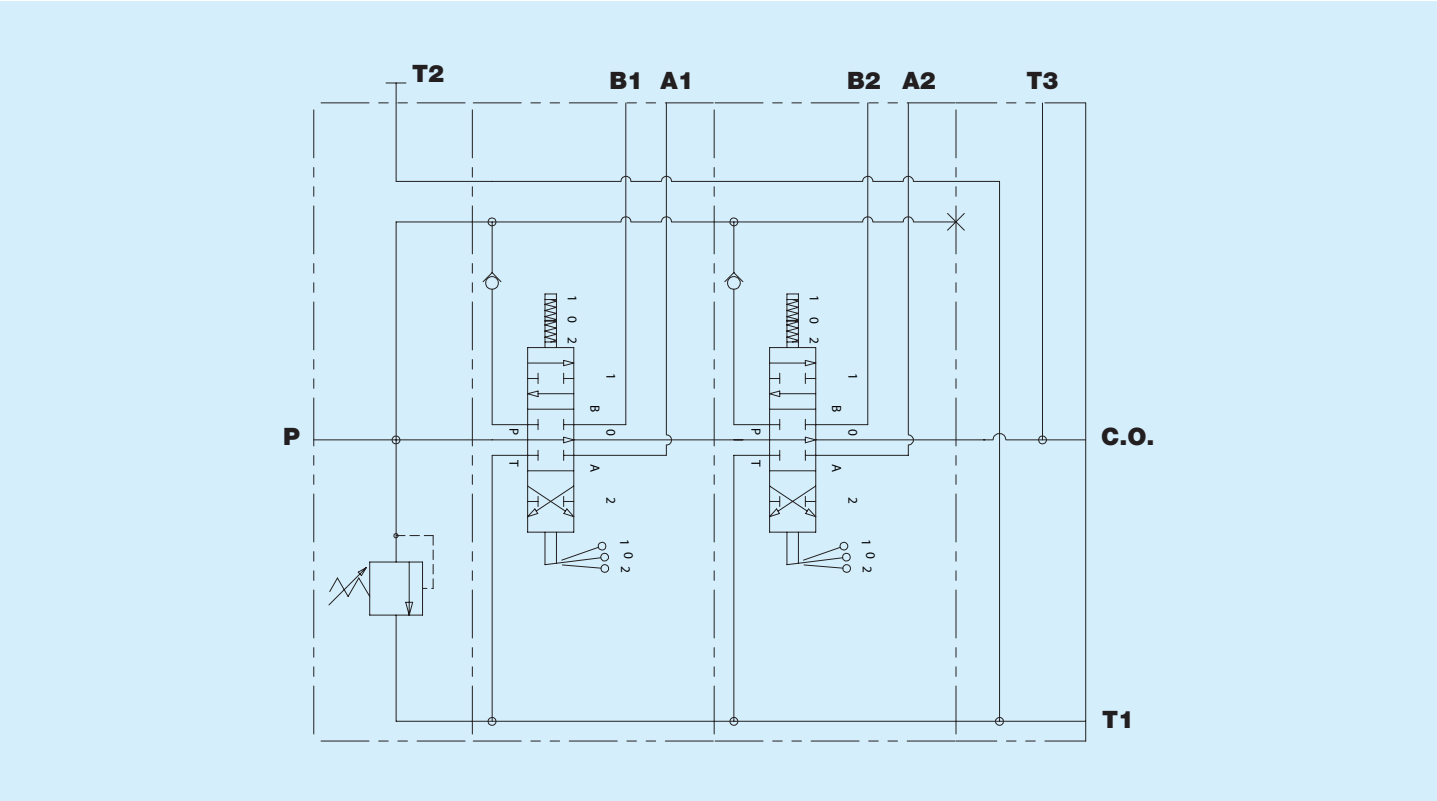
T2
B1
A1
B2
A2
T3
P
C.O.
T1

LSC65 - Distributore Load Sensing per pompa a cilindrata variabile

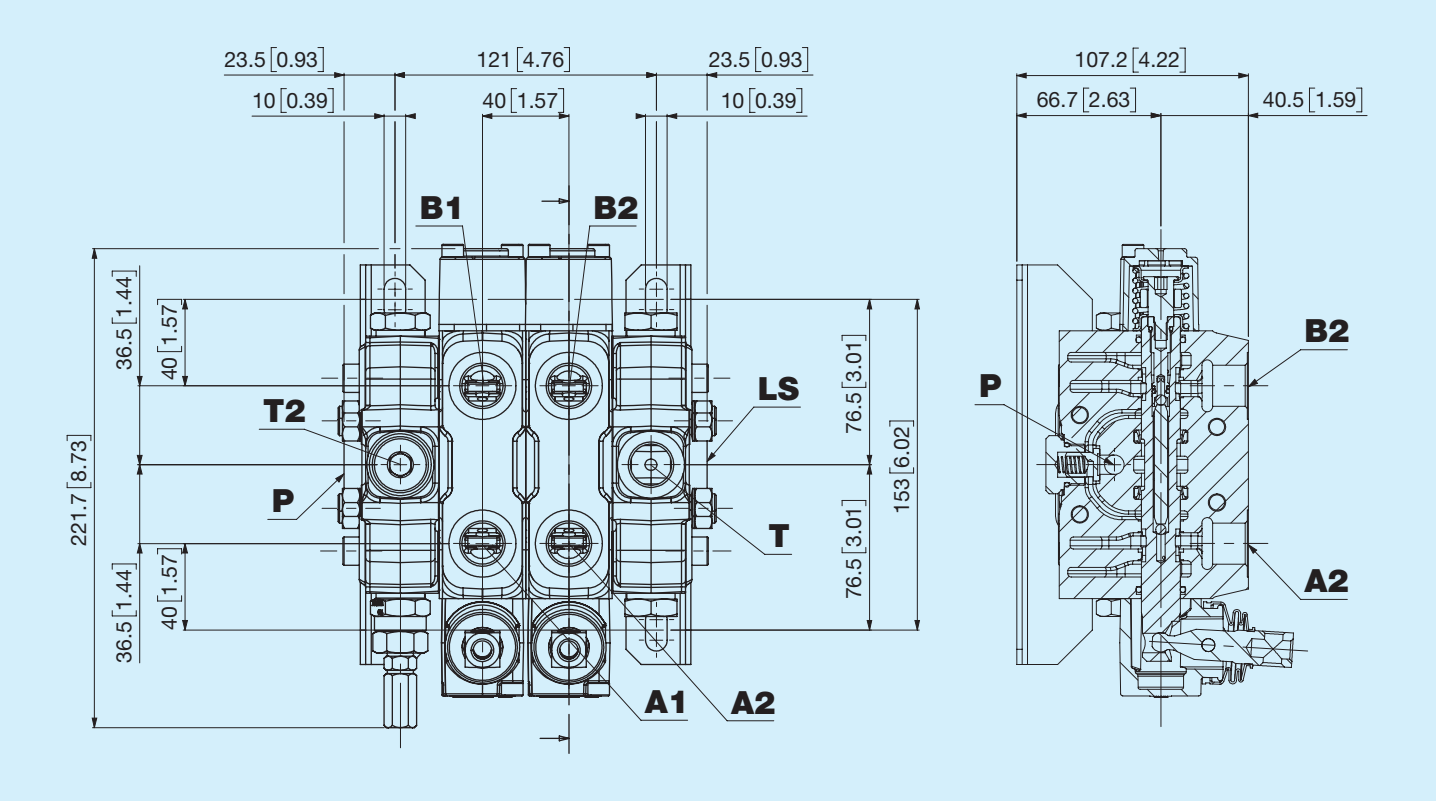

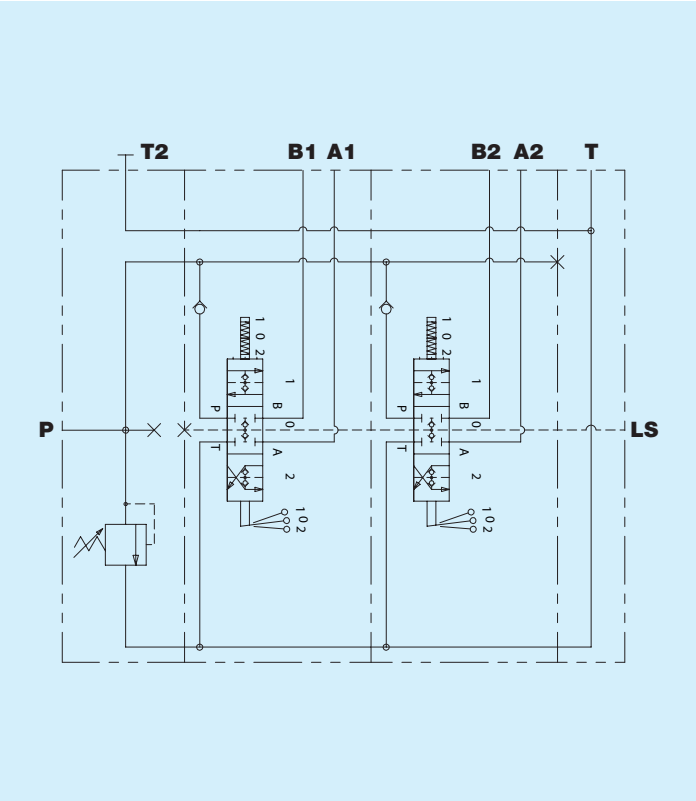

Per ulteriori informazioni riguardo le opzioni speciali si è pregati di contattare l'ufficio tecnico-applicativo Bondioli e Pavesi.

Istruzioni per l'ordinazione

Ripetere per ogni sezione del distributore

DNC65	1	2	3	4	5	6	7	8	9	10	11	12	13	14	15

1 Numero di sezioni

1	1 Sezione	**4**	4 Sezioni	**7**	7 Sezioni	**A**	10 Sezioni
2	2 Sezioni	**5**	5 Sezioni	**8**	8 Sezioni		
3	3 Sezioni	**6**	6 Sezioni	**9**	9 Sezioni		

2 Opzioni generali

N	Nessuna	**Z**	Zincatura	**B**	Alimentatore e verniciatura nera
V	Verniciatura nera	**A**	Alimentatore	**E**	Alimentatore e zincatura

3 Tipo di testata

S	Standard	**V**	TERV - Testata regolatrice di portata verticale

4 Tipo di entrata

S	Sinistra (standard)	**D**	Destra

5 Filettatura bocca P

B	1/2'' GAS ISO 1179	**N**	M22x1,5 ISO 9974	**J**	M22x1,5 ISO 6149	**R**	7/8'' - 14 SAE ISO 11926

6 Filettatura bocca T2

0	Non lavorata	**N**	M22x1,5 ISO 9974	**R**	7/8'' - 14 SAE ISO 11926
B	1/2'' GAS ISO 1179	**J**	M22x1,5 ISO 6149		

7 Opzioni bocca P - T2

A	P aperto - T2 tappato (standard)	**C**	P aperto - T2 aperto	**E**	P tappato - T2 usato come P1
B	P tappato - T2 aperto	**D**	P aperto - T2 usato come P1	**G**	P laterale (TERV verticale)

8 9 Tipo valvola di massima pressione

00	Tappo sostitutivo VMP	**14**	140 bar	**19**	190 bar	**24**	240 bar
10	100 bar	**15**	150 bar	**20**	200 bar	**25**	250 bar
11	110 bar	**16**	160 bar	**21**	210 bar		
12	120 bar	**17**	170 bar	**22**	220 bar		
13	130 bar	**18**	180 bar	**23**	230 bar		

10 Tipo di terminale valvola di massima pressione

G	Grano	**P**	Sigillata	**N**	Nessuna
C	Cappuccio	**R**	Predisposta sigillatura		

11 Filettatura bocche A - B

B	1/2'' GAS ISO 1179	**N**	M22x1,5 ISO 9974	**J**	M22x1,5 ISO 6149	**R**	7/8'' - 14 SAE ISO 11926

12 Tipo di elemento

A	Parallelo (Standard)	**D**	Prioritario	**E**	Recupero

16	17	18	19	20	21	22	23	24	25	26	27	28	29	30

13

Azionamenti

N	Nessuno	**Z**	Portaleva con limitatore di corsa	**P**	Comando pneumatico	**I**	Comando elettro-pneumatico semplice effetto bocca A
L	Standard kit portaleva	**T**	Predisposizione cavo lato azionamento	**H**	Comando elettro-idraulico doppio effetto	**W**	Comando elettro-pneumatico semplice effetto bocca B
A	Senza portaleva, appendice standard	**M**	Manipolatore	**S**	Comando elettro-idraulico semplice effetto bocca A		
B	Senza portaleva, senza appendice	**G**	Manipolatore con blocca spole	**X**	Comando elettro-idraulico semplice effetto bocca B		
C	Senza portaleva, appendice piatta	**K**	Comando idraulico	**U**	Comando elettro-pneumatico doppio effetto		

14 15

Circuiti

01	Circuito	**04**	Circuito	**07**	Circuito	**10**	Circuito
03	Circuito	**05**	Circuito	**08**	Circuito	**70**	Circuito

16

Opzioni spole

A	Spola standard 45-70 l/min	**C**	Spola nichelata 45-70 l/min	**N**	Nessuna
B	Spola standard 20-45 l/min	**D**	Spola nichelata 20-45 l/min		

17 18

Posizionatore

NN	Nessuno	**0C**	Posizione neutra in 0, detent in 2	**NS**	Posizione neutra in 0, detent in 3	**KD**	Per Kick-off
0A	Posizione neutra in 0	**0D**	Detent in 0, 1, 2	**0R**	Posizione neutra in 2	**...**	
0B	Posizione neutra in 0, detent in 1	**NT**	Posizione neutra in 0, detent in 4	**0S**	Posizione neutra in 1	**...**	Per la scelta, vedi capitolo dedicato

19 20

Tipo di valvola bocca A

00	Nessuna	**10**	VL 100 bar	**16**	VL 160 bar	**22**	VL 220 bar
TP	Lavorato tappato	**11**	VL 110 bar	**17**	VL 170 bar	**23**	VL 230 bar
06	VL 60 bar	**12**	VL 120 bar	**18**	VL 180 bar	**24**	VL 240 bar
07	VL 70 bar	**13**	VL 130 bar	**19**	VL 190 bar	**25**	VL 250 bar
08	VL 80 bar	**14**	VL 140 bar	**20**	VL 200 bar		
09	VL 90 bar	**15**	VL 150 bar	**21**	VL 210 bar		

21 22

Tipo di valvola bocca B

00	Nessuna	**10**	VL 100 bar	**16**	VL 160 bar	**22**	VL 220 bar
TP	Lavorato tappato	**11**	VL 110 bar	**17**	VL 170 bar	**23**	VL 230 bar
06	VL 60 bar	**12**	VL 120 bar	**18**	VL 180 bar	**24**	VL 240 bar
07	VL 70 bar	**13**	VL 130 bar	**19**	VL 190 bar	**25**	VL 250 bar
08	VL 80 bar	**14**	VL 140 bar	**20**	VL 200 bar		
09	VL 90 bar	**15**	VL 150 bar	**21**	VL 210 bar		

23

Opzioni leva

N	Nessuna	**C**	h 184 mm / 7,24 in	**L**	Dritta verticale	**Y**	Piegata 15° orizzontale
S	Senza leva	**D**	h 214 mm / 8,42 in	**O**	Piegata 15° verticale	**Q**	Piegata 30° orizzontale
A	h 109 mm / 4,3 in	**E**	h 254 mm / 10 in	**R**	Piegata 30° verticale		
B	h 134 mm / 5,28 in	**F**	h 304 mm / 11,97 in	**M**	Dritta orizzontale		

24

Posizioni leva

A	Dritta	**C**	Ruotata 180°	**N**	Nessuna

25

Opzioni lato posizionatore

N	Nessuno	**M**	Doppio comando maschio	**Y**	Micro doppio effetto	**O**	Micro semplice effetto bocca B
C	Limitatore di corsa	**T**	Predisposizione cavo	**P**	Micro semplice effetto bocca A		

26

Tensione e connettore

N	Nessuno	**A**	12V DIN 43650	**B**	24V DIN 43650		

27

Filettatura bocca T

B	1/2'' GAS ISO 1179	**N**	M22x1,5 ISO 9974	**J**	M22x1,5 ISO 6149	**R**	7/8'' - 14 SAE ISO 11926

28

Filettatura bocca T1

B	1/2'' GAS ISO 1179	**N**	M22x1,5 ISO 9974	**J**	M22x1,5 ISO 6149	**R**	7/8'' - 14 SAE ISO 11926

29

Opzioni su bocca T - T1

A	T aperto - T1 aperto (Standard)	**B**	T aperto - T1 tappato	**C**	T tappato - T1 aperto

30

Opzioni a scarico

A	Predisposizione Carry-over (standard)	**B**	Con Carry-over bocca T1	**C**	Carry-over non disponibile