Fan drive in linea con inversione ON-OFF della ventola

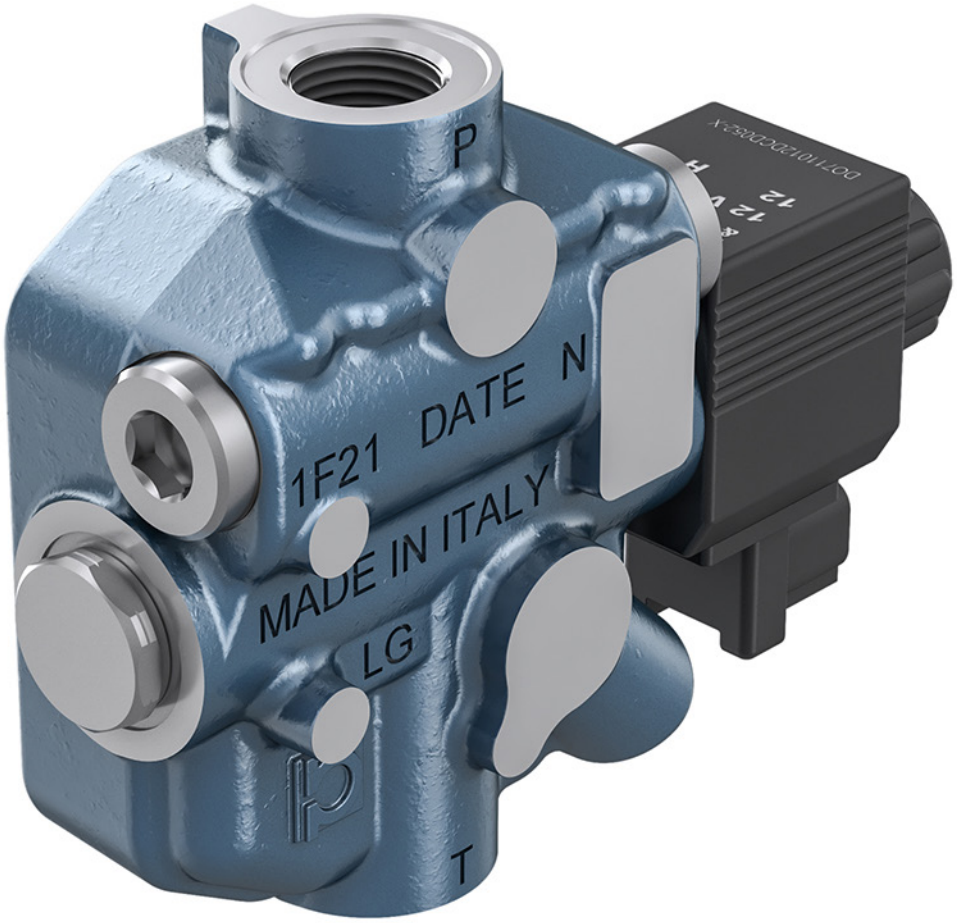

Prima di iniziare l'utilizzo leggere attentamente il documento ISTRUZIONI GENERALI D'IMPIEGO PER LE VALVOLE DI CONTROLLO DIREZIONALE

Portata nominale	**35 l/min** ***9,25 US gpm***
Pressione nominale	**250 bar** ***3625 psi***
Temperatura di utilizzo	**-20°C +85°C NBR seals** ***(max peak +100°C)***
Viscosità olio di esercizio	**da 15 mm²/s a 90 mm²/s** ***(15 cSt a 90 cSt)***
Fluido	**Fluidi idraulici definiti dalla norma ISO 6743-4**
Massa	**2,2 Kg** ***4,85 lb***

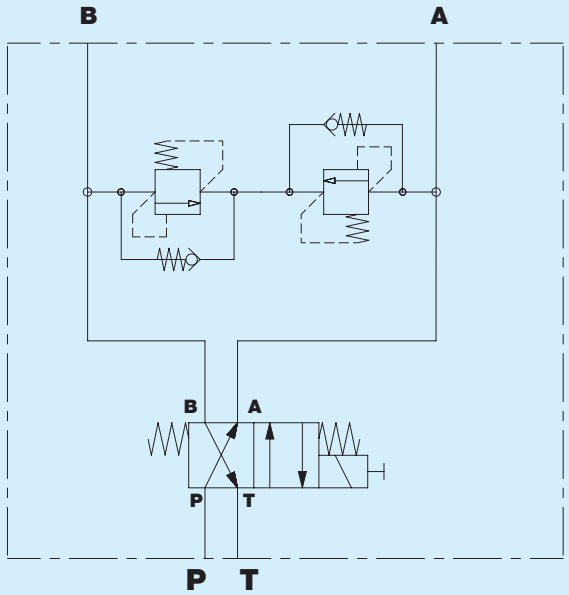

Versione STANDARD

Dimensioni d'ingombro

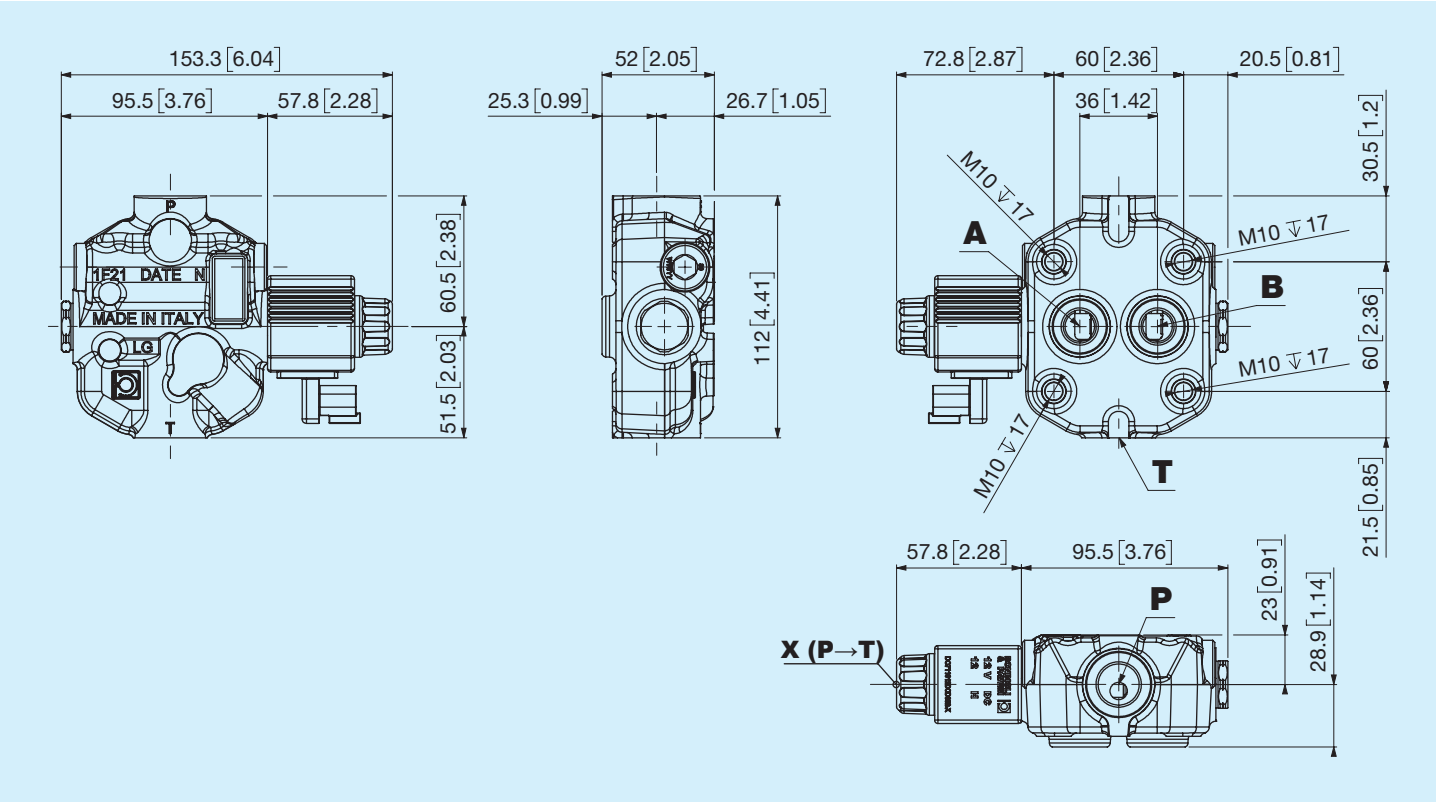

X = Emergenza manuale in spinta

Curve Caratteristiche

Curva caratteristica P-A/B

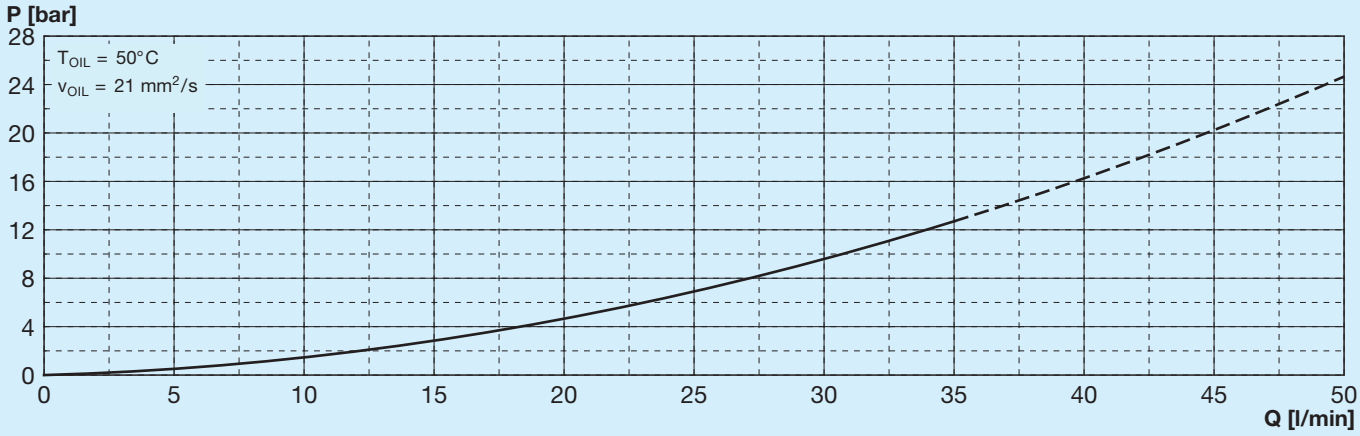

Curva caratteristica A/B-T

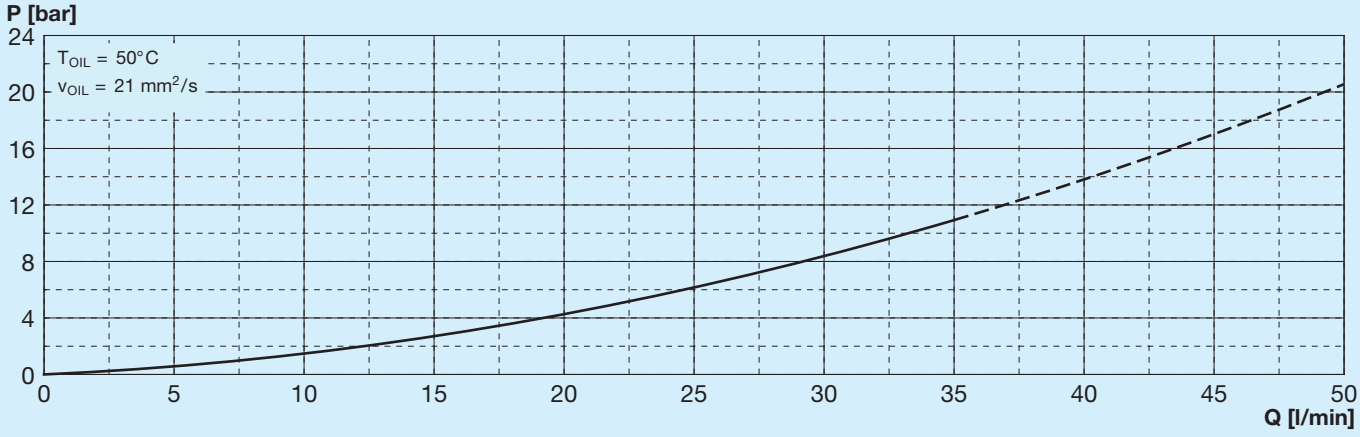

Curva caratteristica valvola di riempimento

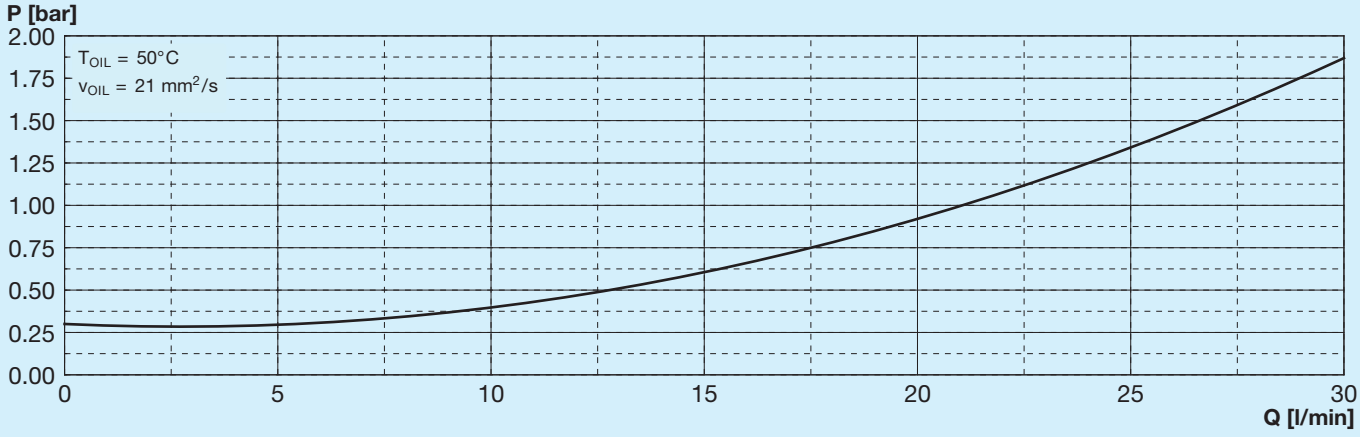

Limiti d'impiego

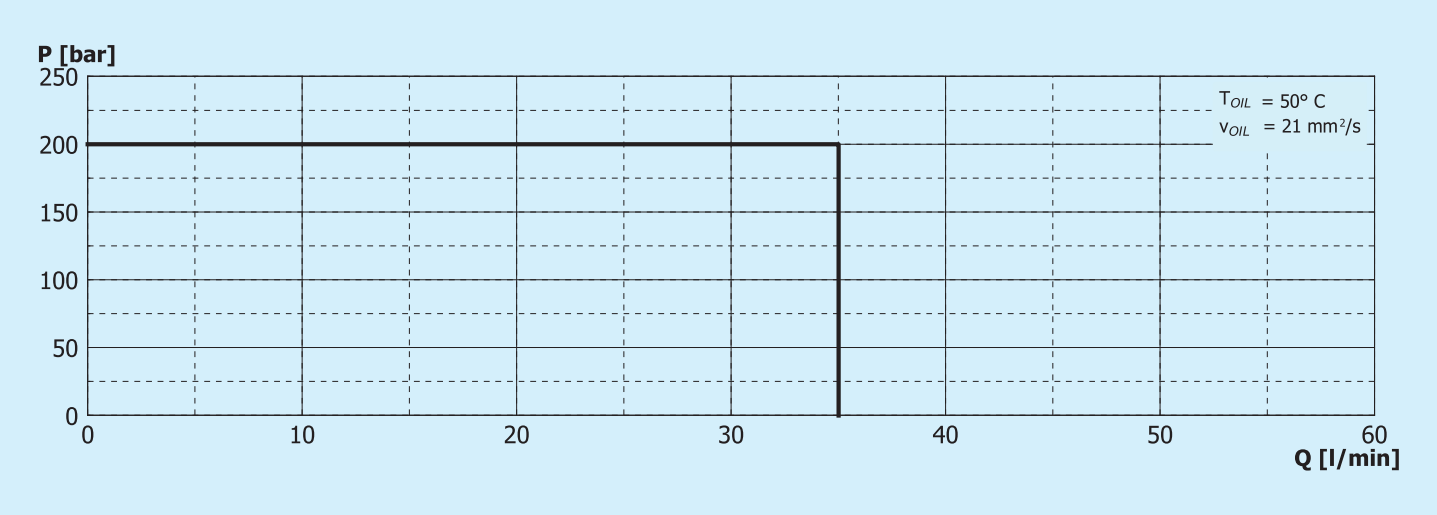

Caratteristiche elettriche valvola ON-OFF

Tensione	12	24	V (± 10%)
Resistenza a 20°C	4,5	19,4	Ω (± 7%)
Corrente assorbita	2,7	1,24	A
Potenza	26,5	30	W

Valvola limitatrice di pressione e di riempimento

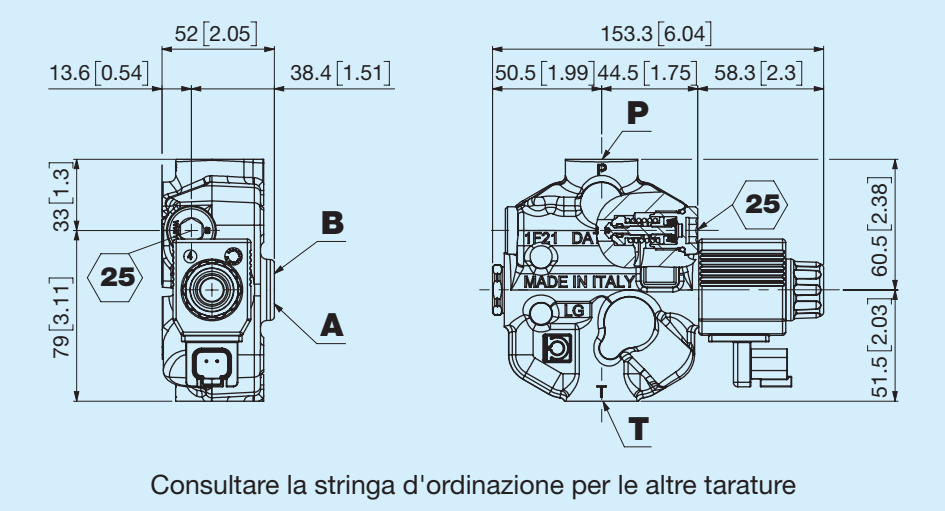

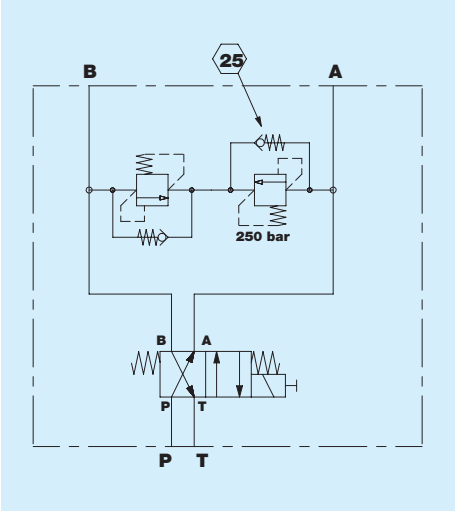

Per un corretto funzionamento, la valvola limitatrice di pressione e di riempimento dovrà avere almeno 40 bar in meno rispetto alla pressione massima del motore e della pompa presenti nel sistema.

Valvola limitatrice di pressione e di riempimento

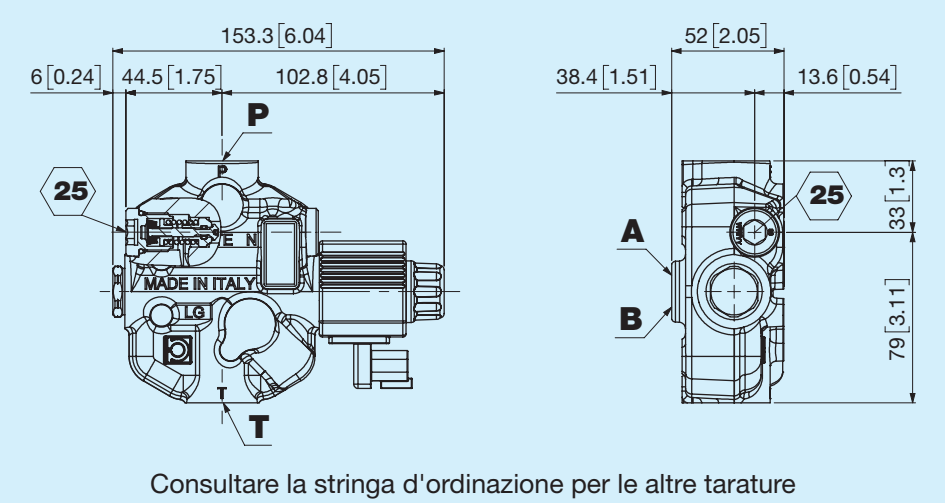

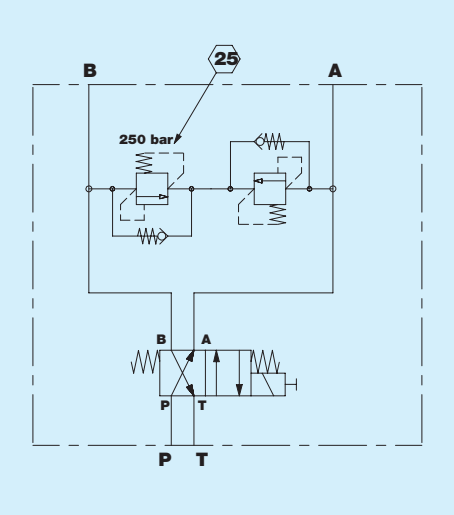

Per un corretto funzionamento, la valvola limitatrice di pressione e di riempimento dovrà avere almeno 40 bar in meno rispetto alla pressione massima del motore e della pompa presenti nel sistema.

Filettatura bocche

Filettatura bocche P - T

Codice	Tipo	Serraggio ± 10% Nm
B	1/2'' GAS ISO 1179	70
R	7/8'' - 14 SAE ISO 11926	70

Filettatura bocche A - B

Codice	Tipo	Serraggio ± 10% Nm
A	3/8'' GAS ISO 1179	45
E	3/4'' - 16 SAE ISO 11926	45

Altezza della staffa

NN Nessuna

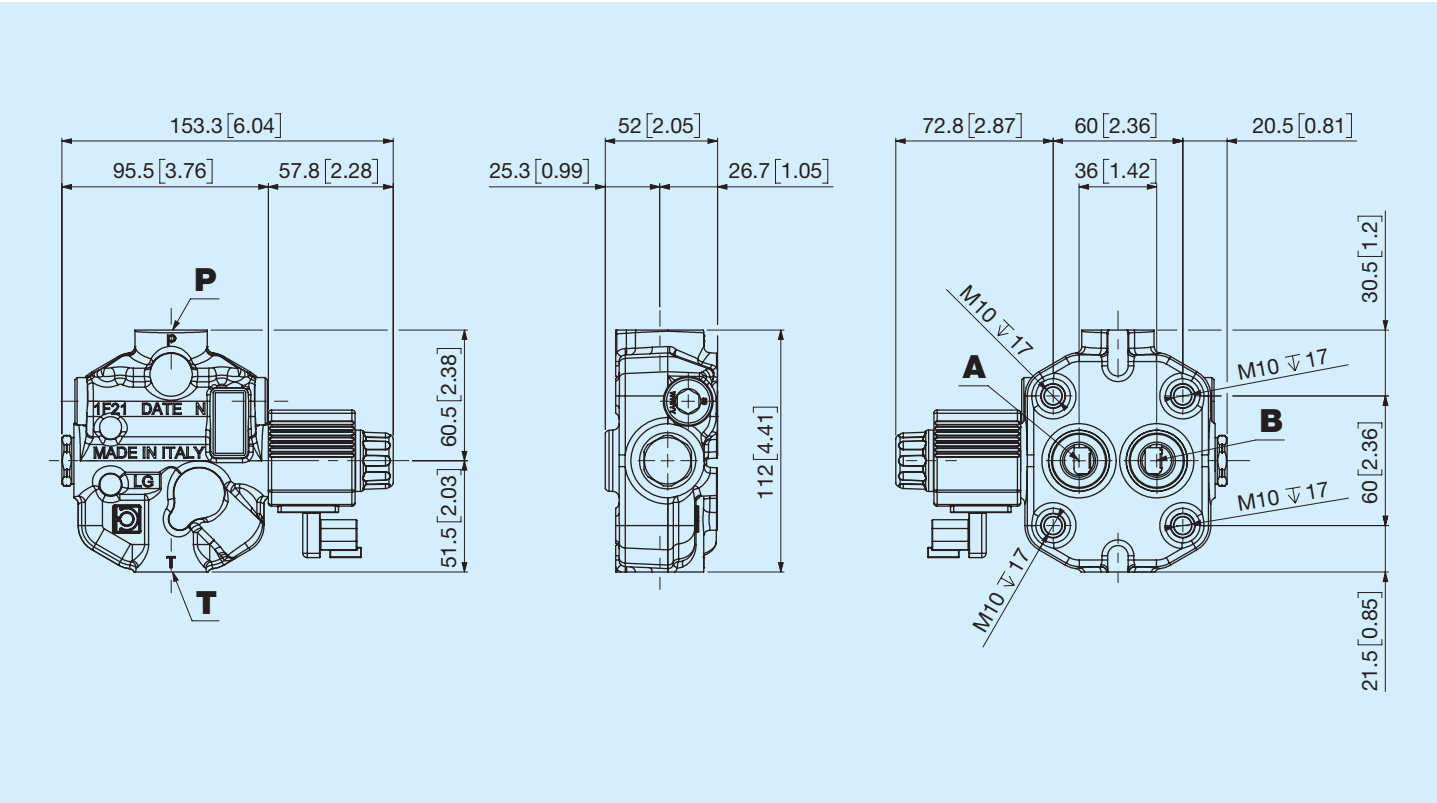

H2 Standard

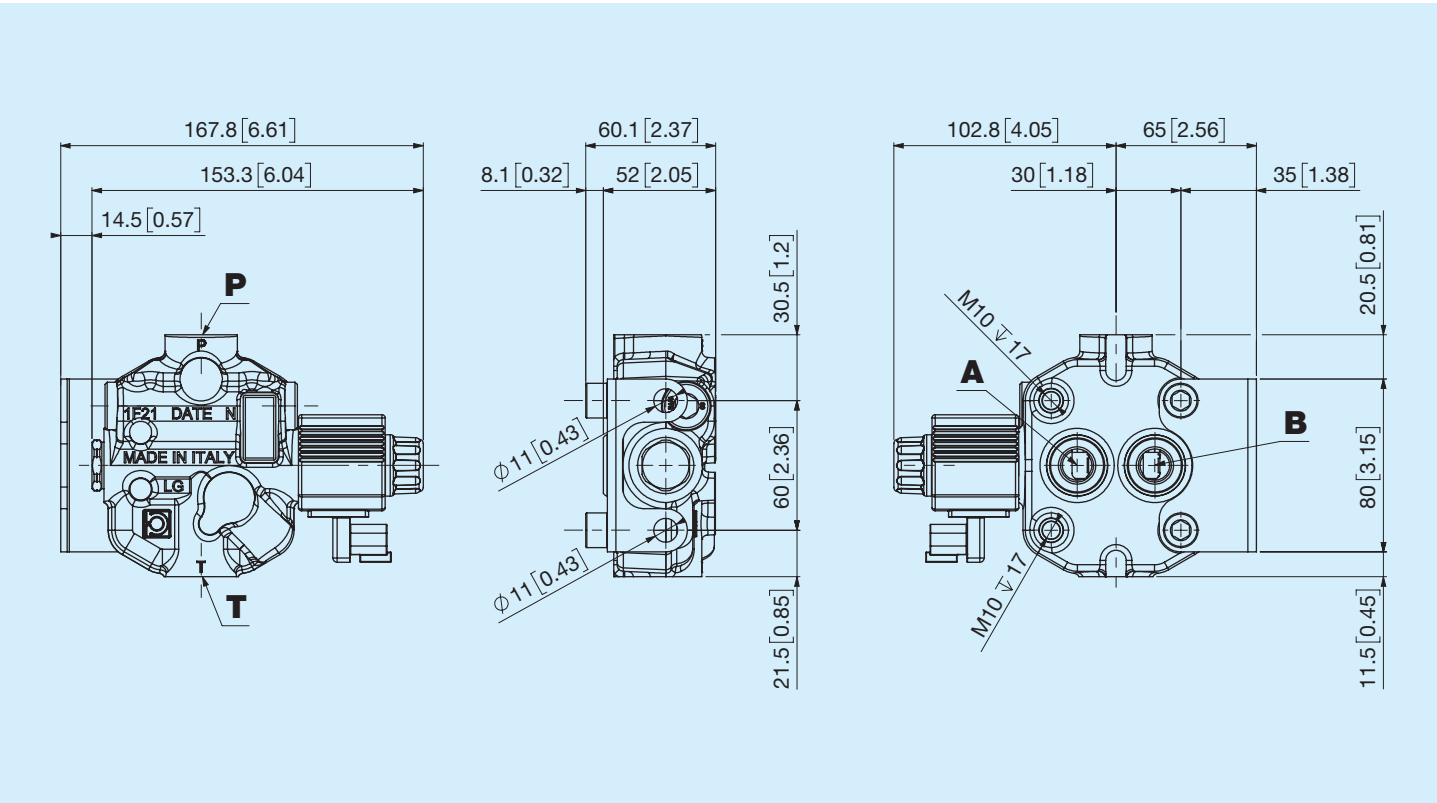

MP - Presa manometrica

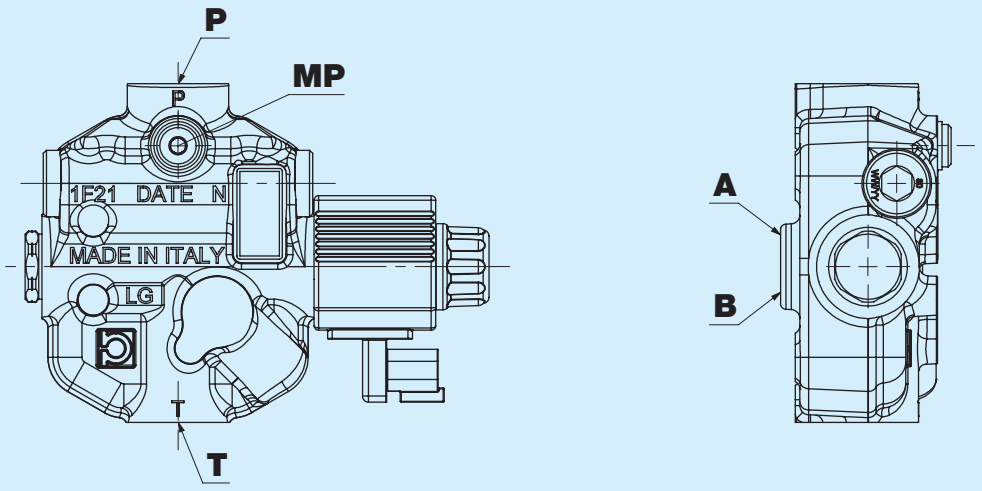

In presenza di presa manometrica, la soluzione viene fornita con bocca MP tappata.

Filettatura bocca MP

Codice	Tipo	Serraggio ± 10% Nm
0	Nessuna	
Q	1/8'' GAS ISO 1179	12

Predisposizione scheda elettronica

P Predisposto

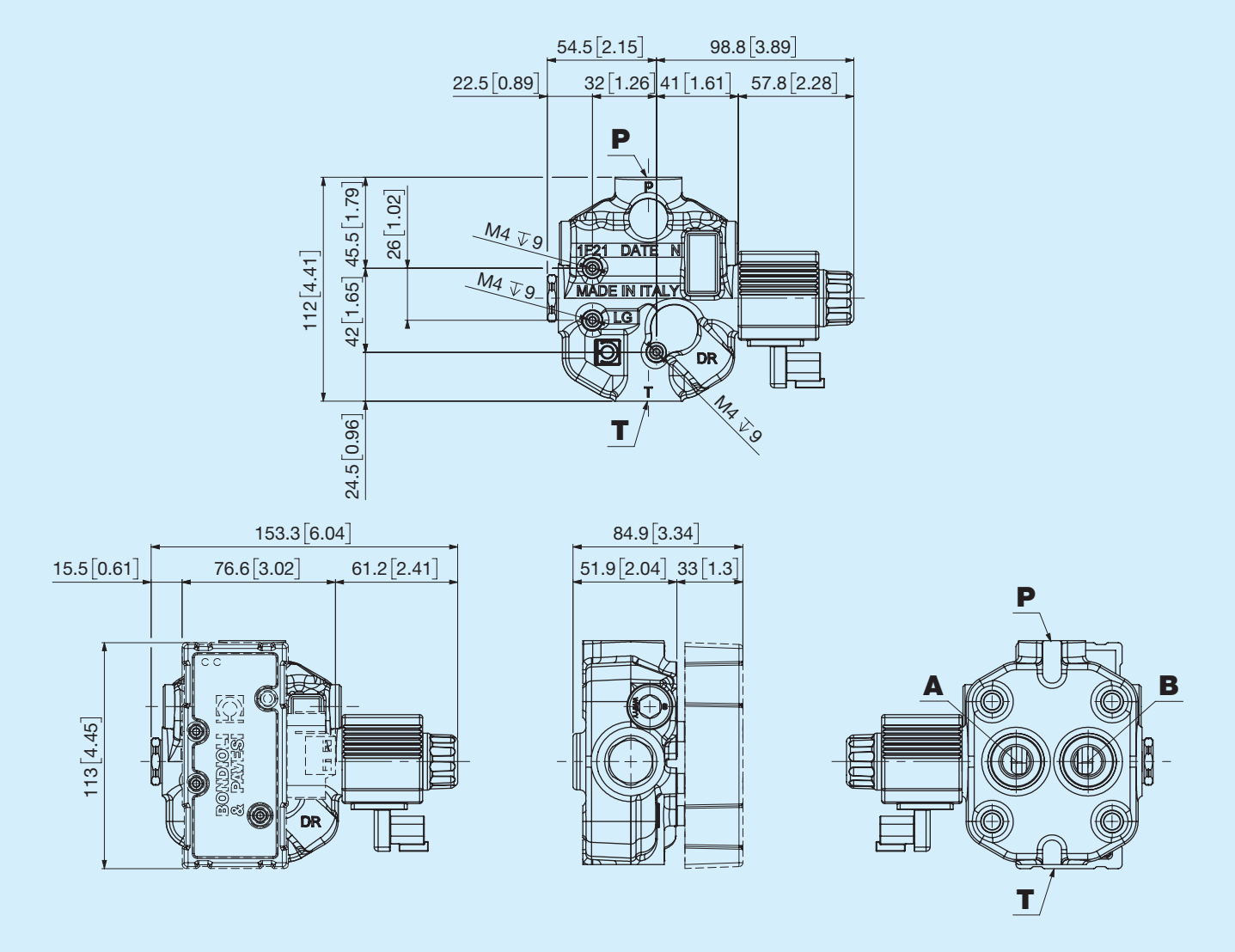

L'opzione prevede la predisposizione del Fan drive alla scheda elettronica SMAT POWER FAN del gruppo Bondioli e Pavesi. Per maggiori informazioni su quest'ultima, consultare la scheda prodotto presente nel sito Bondioli e Pavesi. La scelta di questa opzione esclude la possibilità di avere la presa manometrica MP.

Istruzioni per l'ordinazione

	1 2	3 4	5	6	7 8	9	10	11	12
FDLQC									

1 2

Valvola limitatrice di pressione e di riempimento principale

05	50 bar	**11**	110 bar	**17**	170 bar	**23**	230 bar
06	60 bar	**12**	120 bar	**18**	180 bar	**24**	240 bar
07	70 bar	**13**	130 bar	**19**	190 bar	**25**	250 bar
08	80 bar	**14**	140 bar	**20**	200 bar		
09	90 bar	**15**	150 bar	**21**	210 bar		
10	100 bar	**16**	160 bar	**22**	220 bar		

3 4

Valvola limitatrice di pressione e di riempimento senso opposto

05	50 bar	**11**	110 bar	**17**	170 bar	**23**	230 bar
06	60 bar	**12**	120 bar	**18**	180 bar	**24**	240 bar
07	70 bar	**13**	130 bar	**19**	190 bar	**25**	250 bar
08	80 bar	**14**	140 bar	**20**	200 bar		
09	90 bar	**15**	150 bar	**21**	210 bar		
10	100 bar	**16**	160 bar	**22**	220 bar		

5

Filettatura bocche P - T

B	1/2'' GAS ISO 1179	**R**	7/8'' - 14 SAE ISO 11926

6

Filettatura bocche A - B

A	3/8'' GAS ISO 1179	**E**	3/4'' - 16 SAE ISO 11926

7 8

Altezza della staffa

NN	Nessuna	**H2**	Standard

9

Filettatura bocca MP

0	Nessuna	**Q**	1/8' GAS ISO 1179

10

Tensione e connettore

A	12V DIN 43650	**B**	24V DIN 43650	**G**	12V DEUTSCH DT04-2P	**H**	24V DEUTSCH DT04-2P

11

Predisposizione scheda elettronica

N	Nessuno	**P**	Predisposto

12

Trattamento esterno

N	Nessuno	**Z**	Zincatura