Fan drive in linea con controllo proporzionale, inversione e arresto ventola

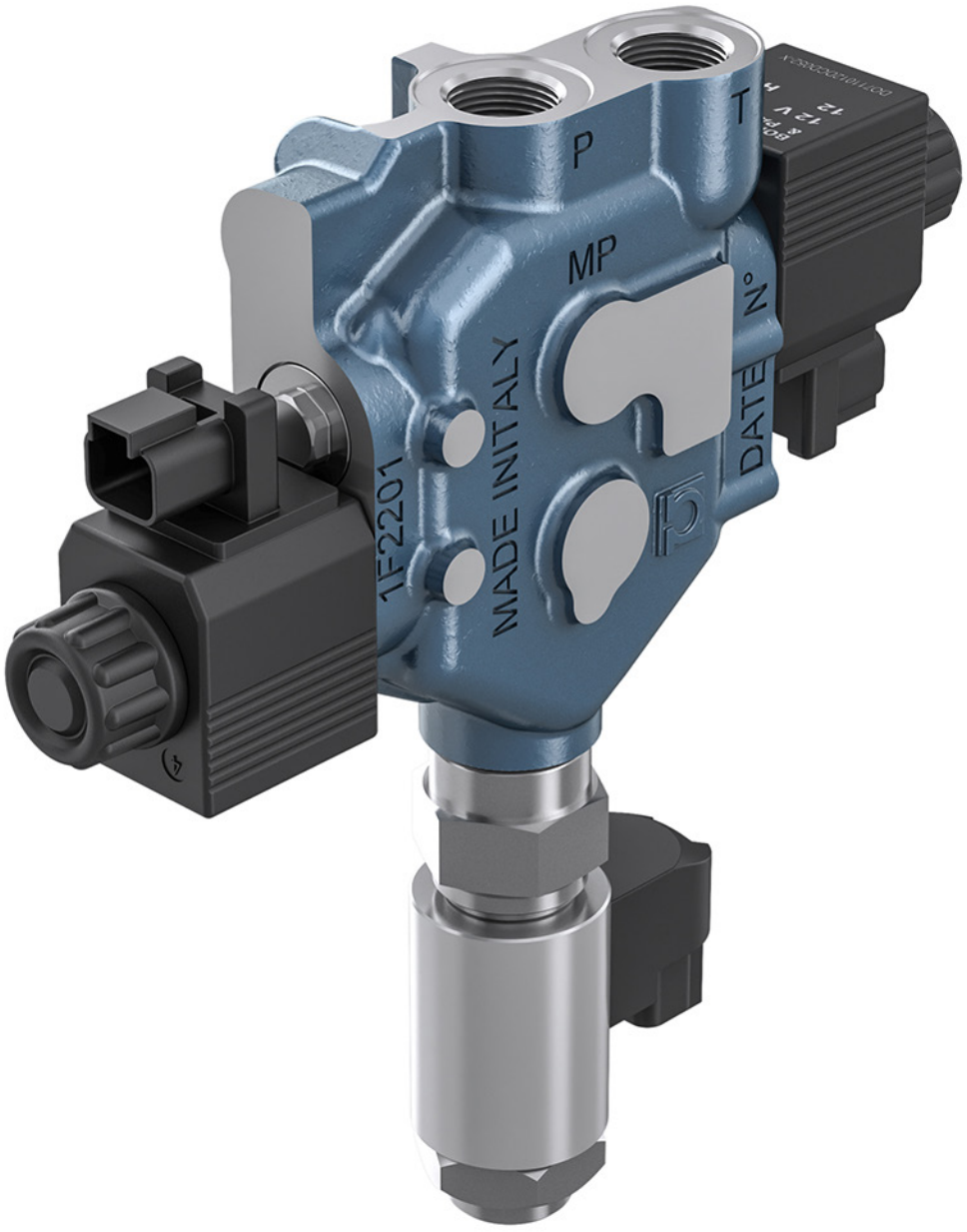

Prima di iniziare l'utilizzo leggere attentamente il documento ISTRUZIONI GENERALI D'IMPIEGO PER LE VALVOLE DI CONTROLLO DIREZIONALE

Portata nominale	**65 l/min** ***17,17 US gpm***
Pressione nominale	**250 bar** ***3625 psi***
Temperatura di utilizzo	**-20°C +85°C NBR seals** ***(max peak +100°C)***
Viscosità olio di esercizio	**da 15 mm²/s a 90 mm²/s** ***(15 cSt a 90 cSt)***
Fluido	**Fluidi idraulici definiti dalla norma ISO 6743-4**
Massa	**2,7 Kg** ***5,95 lb***

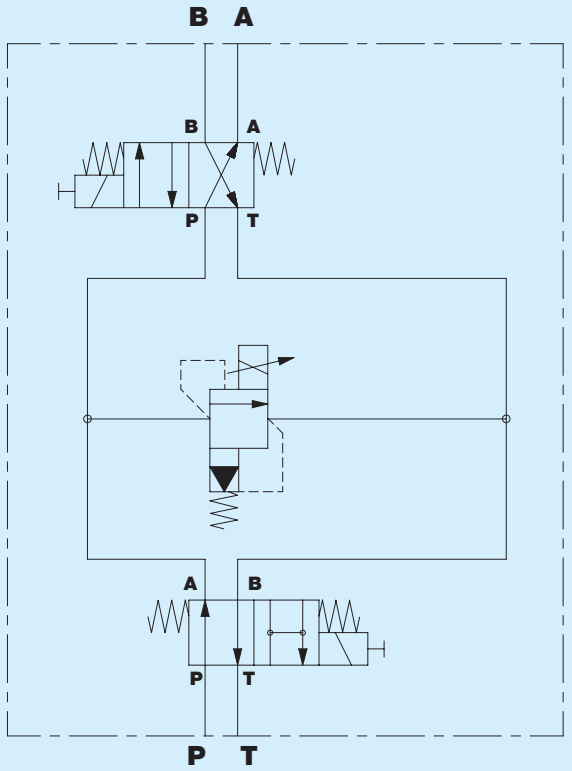

Versione STANDARD

Dimensioni d'ingombro

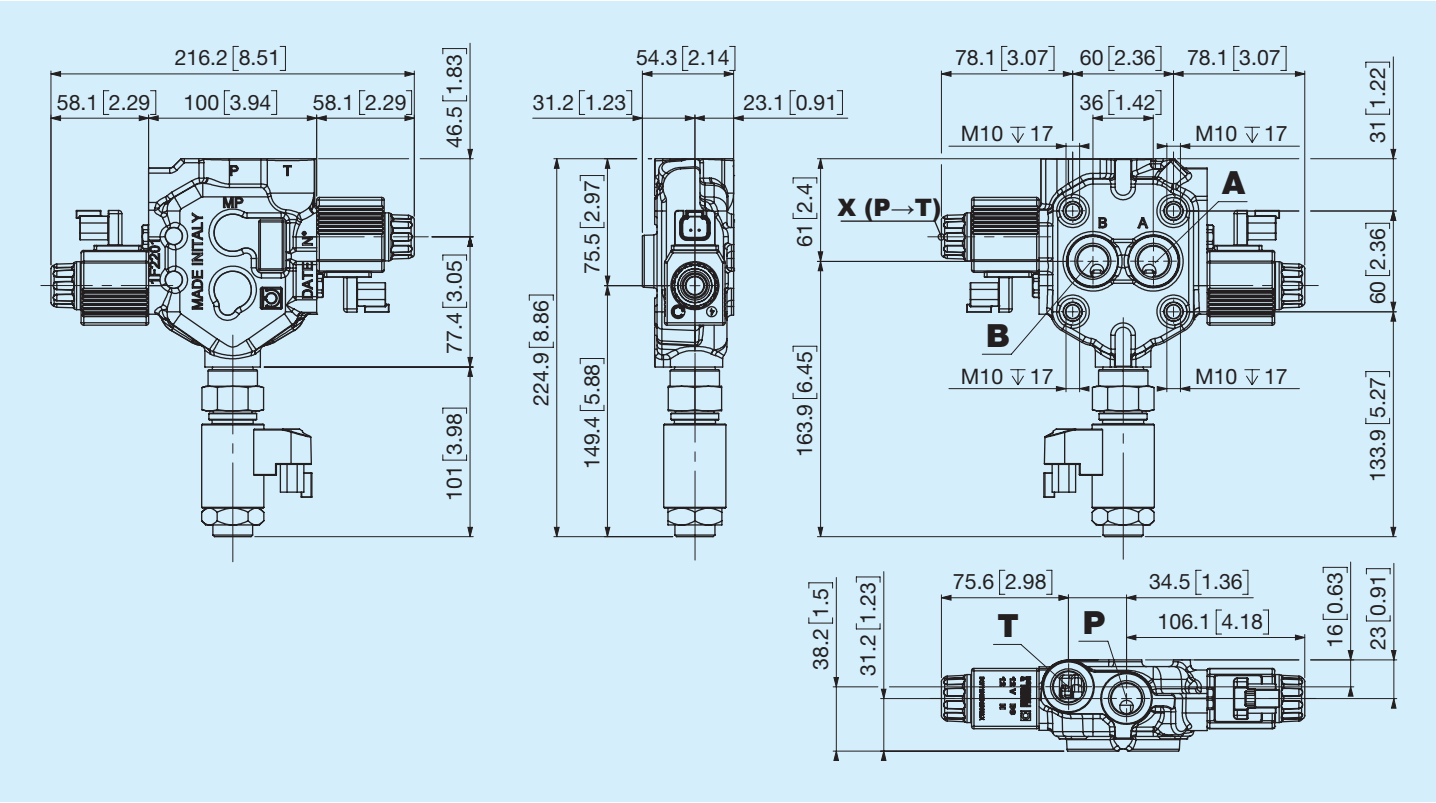

X = Pulsante in spinta

A Con funzione STOP

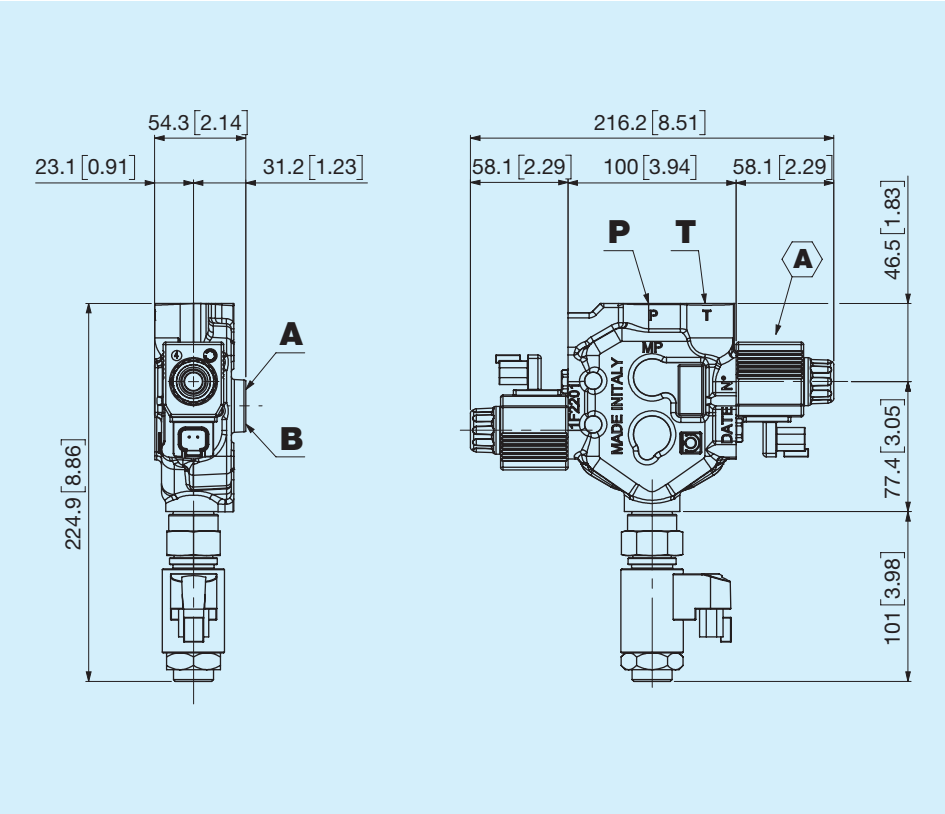

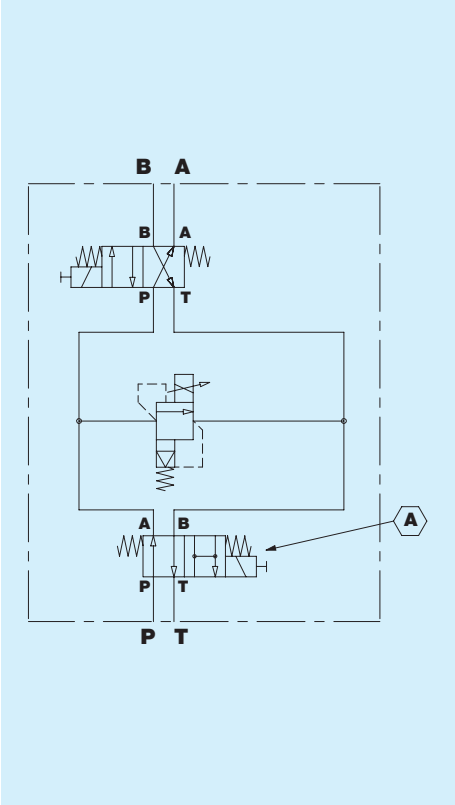

B Senza funzione STOP

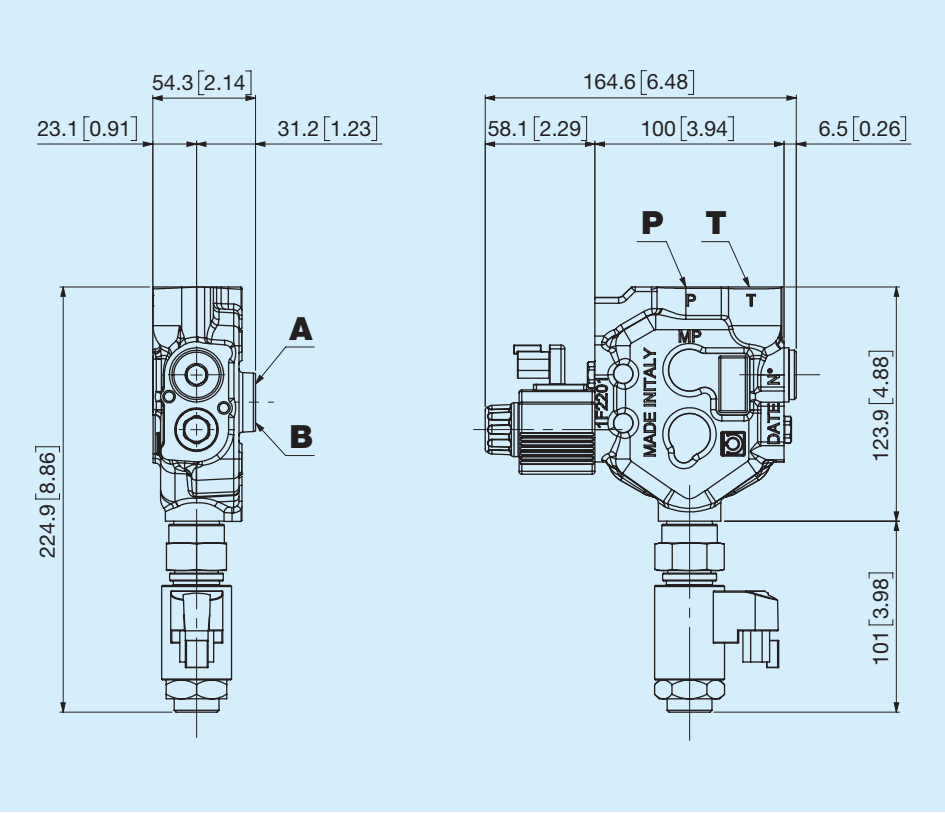

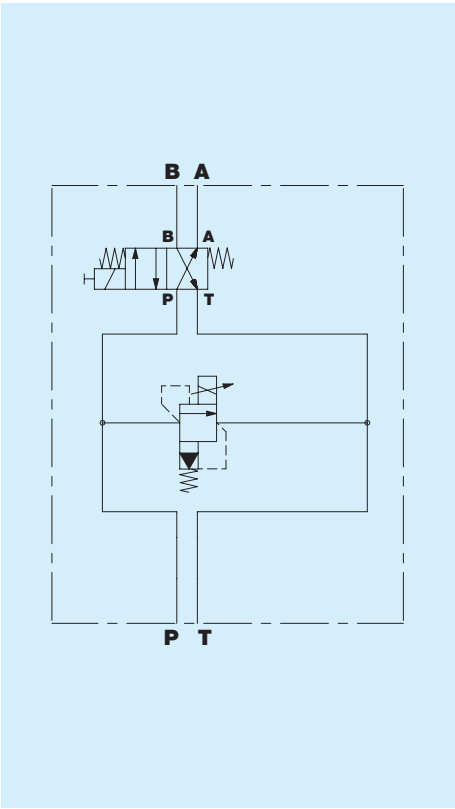

C Senza funzione STOP e con valvola di riempimento

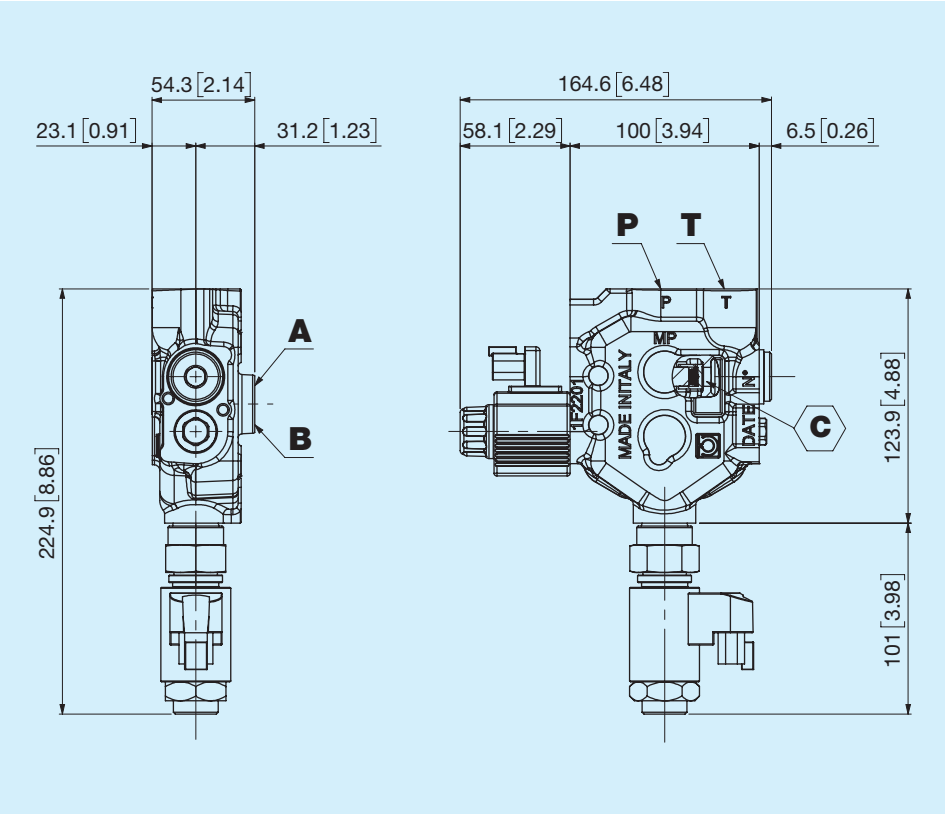

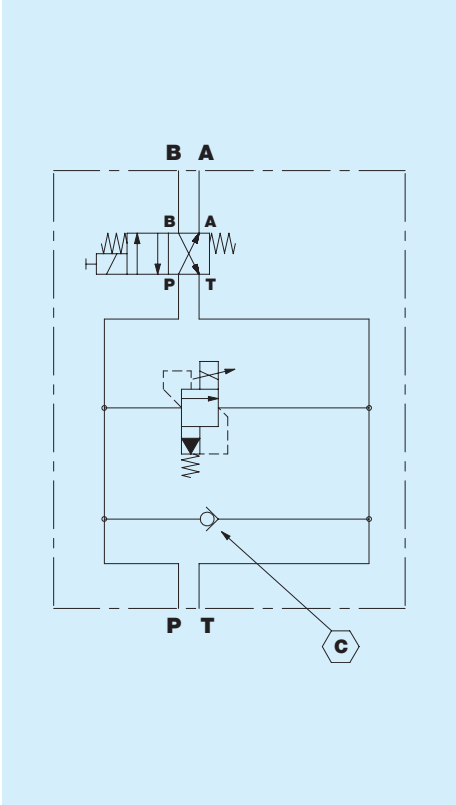

Per un corretto funzionamento bisogna che la funzione d'inversione venga svolta con bobina proporzionale energizzata.

Curve Caratteristiche

Curva caratteristica P-T versione **A** Con funzione STOP

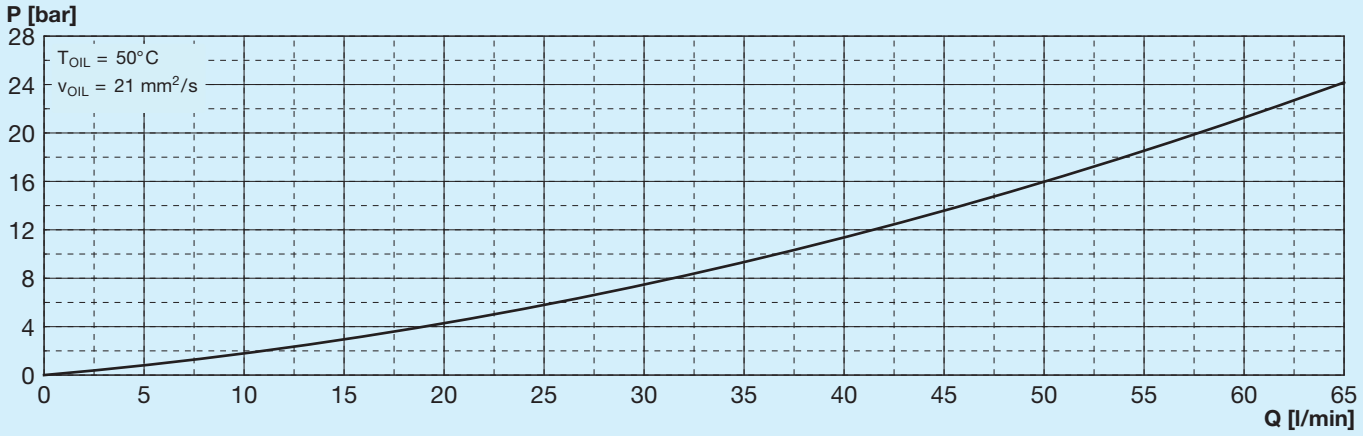

Curva caratteristica P-A versione **A** Con funzione STOP

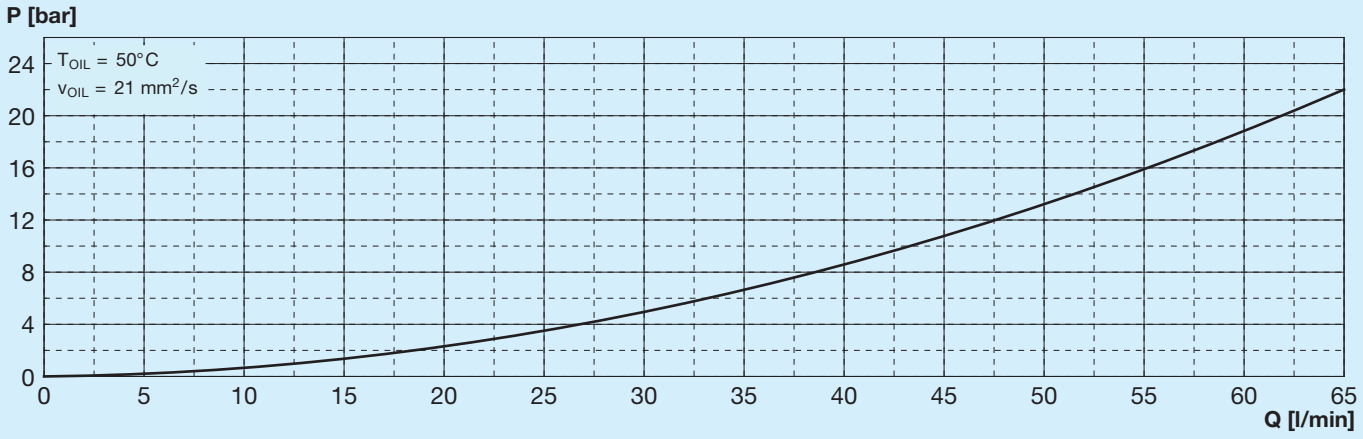

Curva caratteristica B-T versione **A** Con funzione STOP

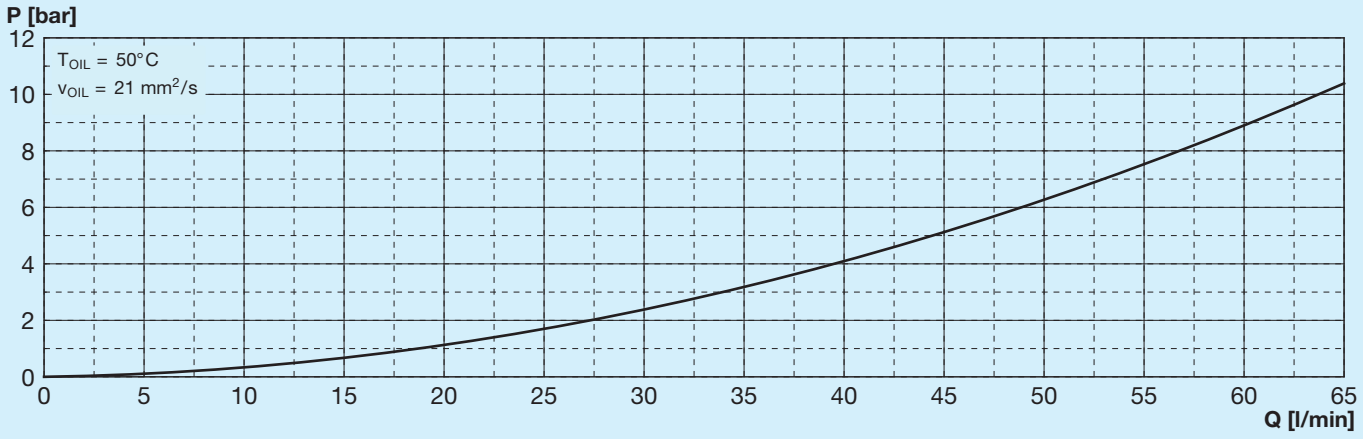

Curva caratteristica P-T versione **B** Senza funzione STOP

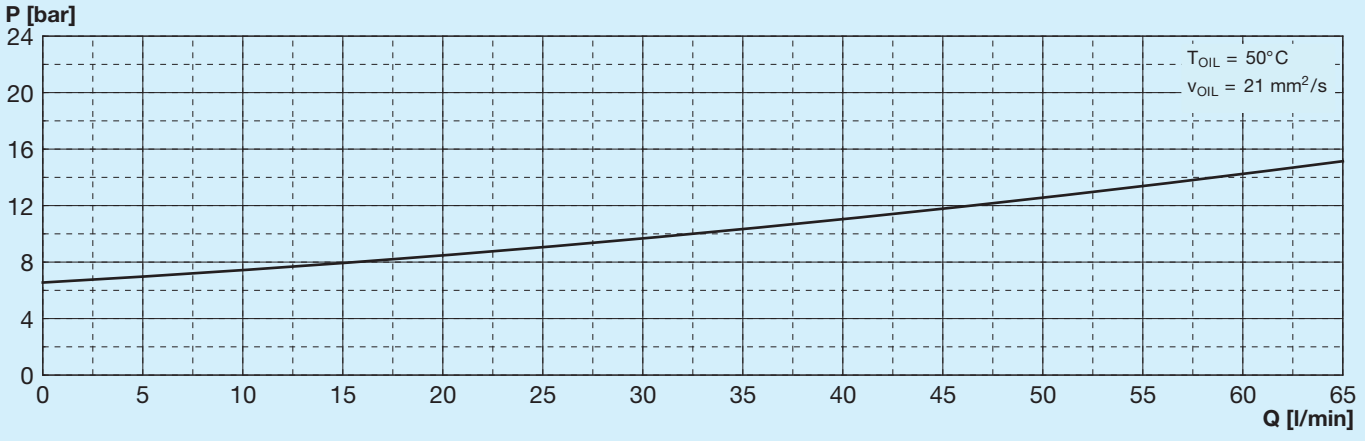

Curva caratteristica P-A versione **B** Senza funzione STOP

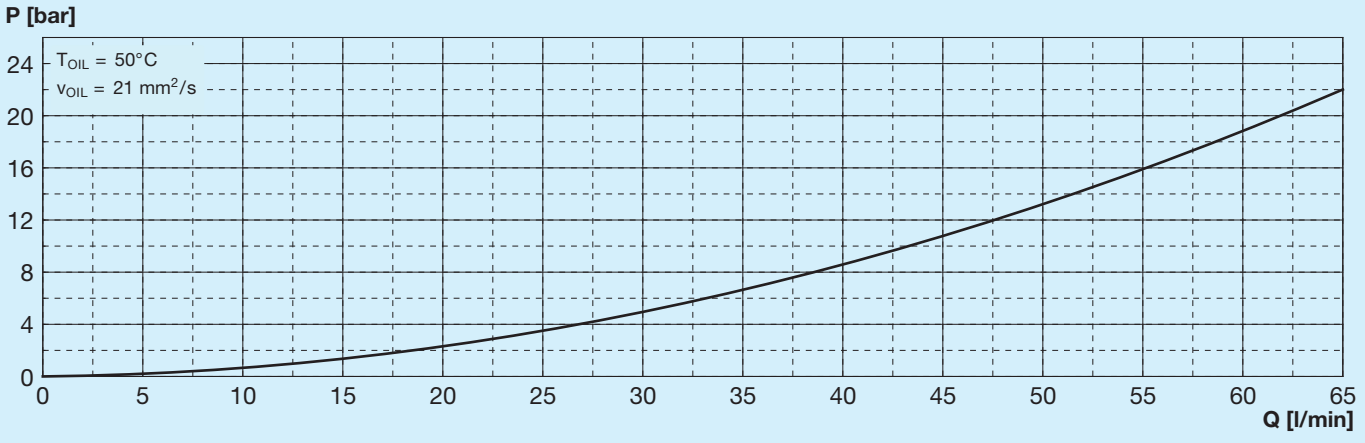

Curva caratteristica B-T versione **B** Senza funzione STOP

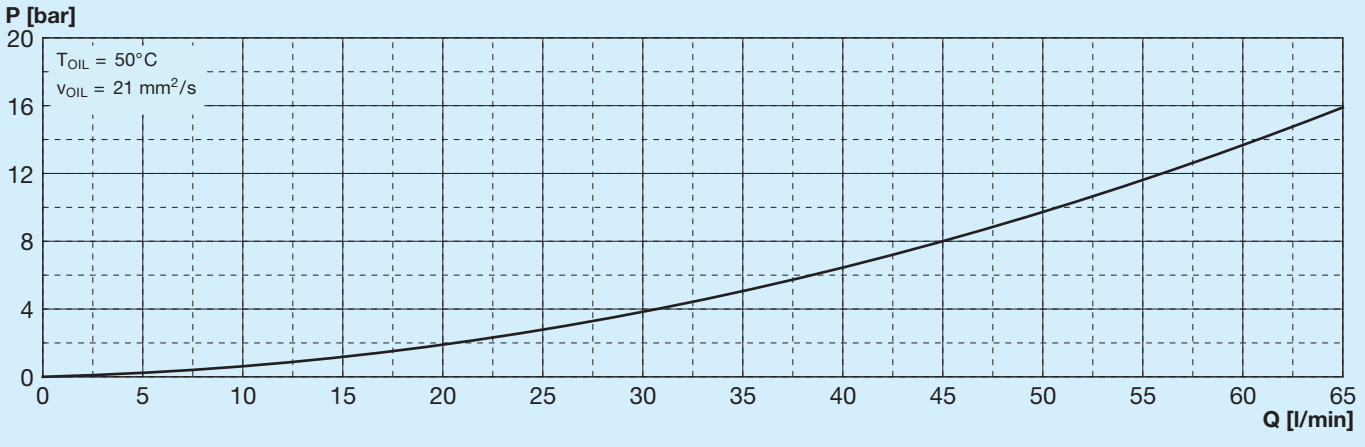

Curve Caratteristiche

Curva caratteristica valvola di riempimento

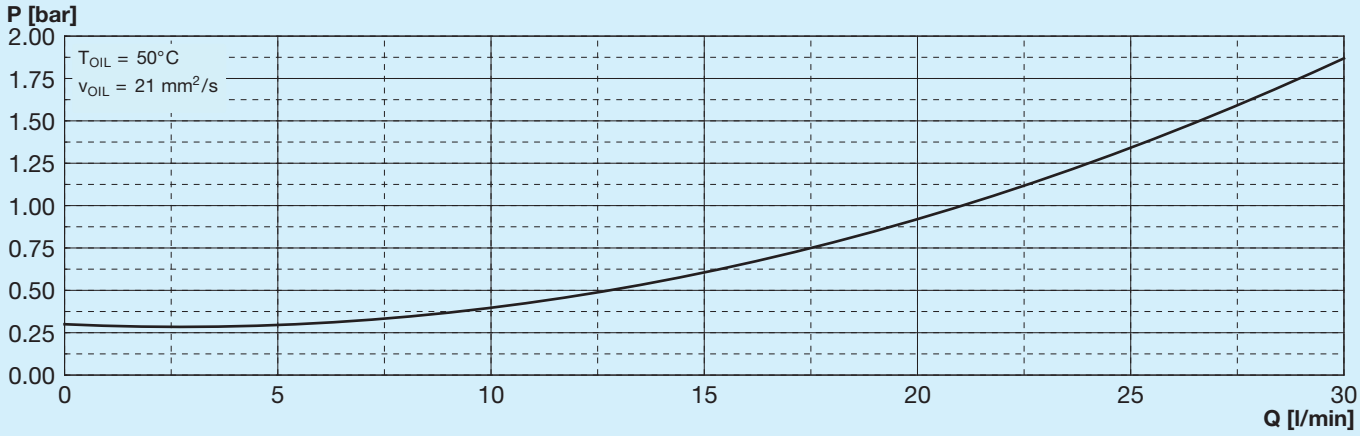

Curva di regolazione 12V

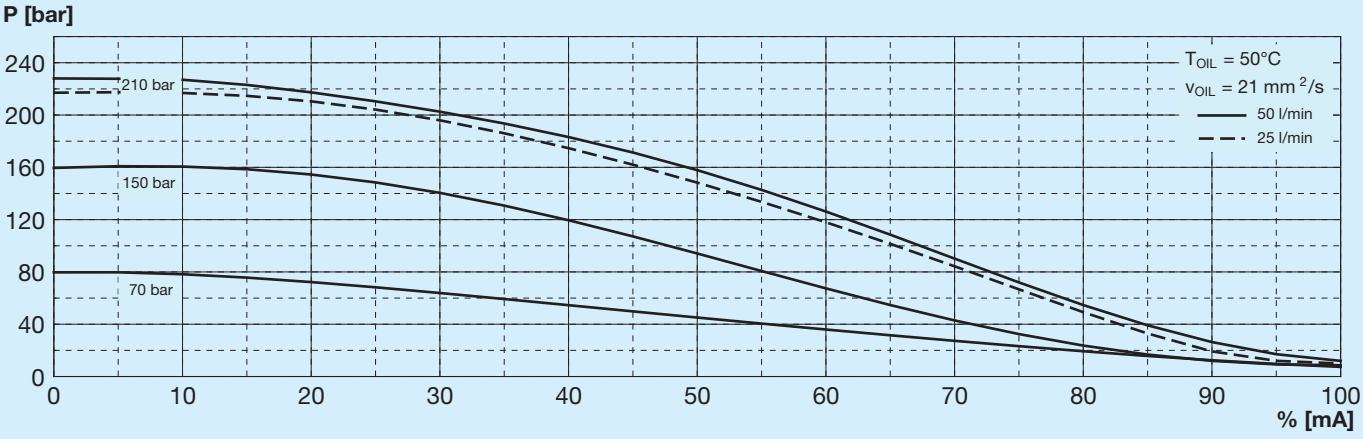

PWM = 100 Hz I Max=1100 mA (± 5%)

Curva di regolazione 24V

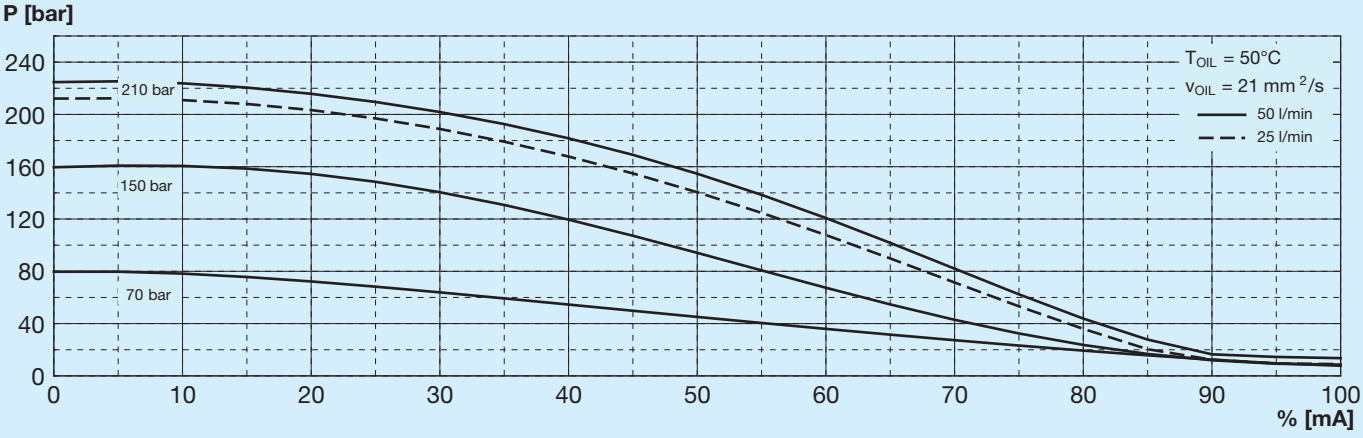

PWM = 100 Hz I Max=600 mA (± 5%)

Limiti d'impiego versione **A** Con funzione STOP

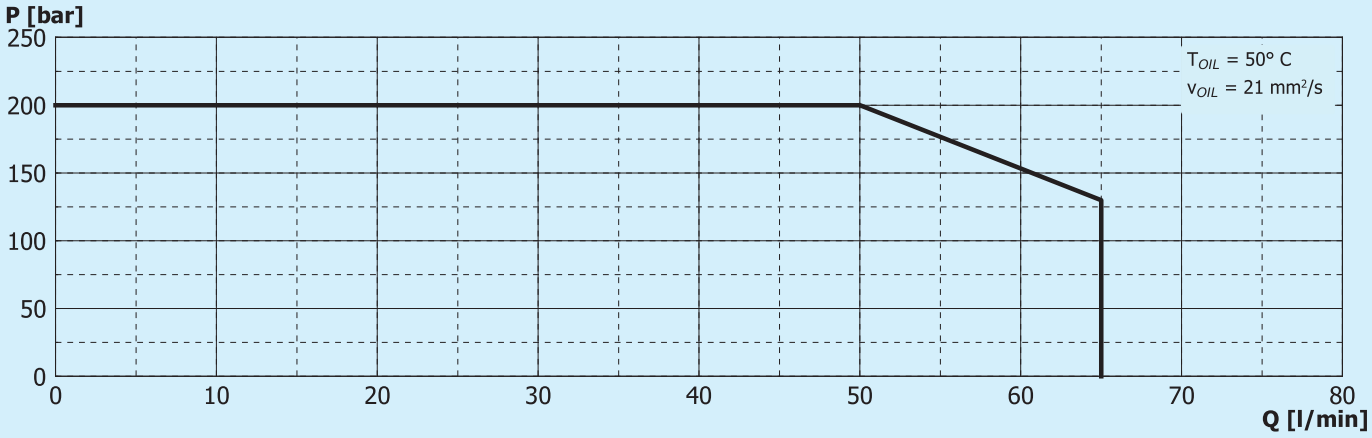

Limiti d'impiego versione **B** Senza funzione STOP

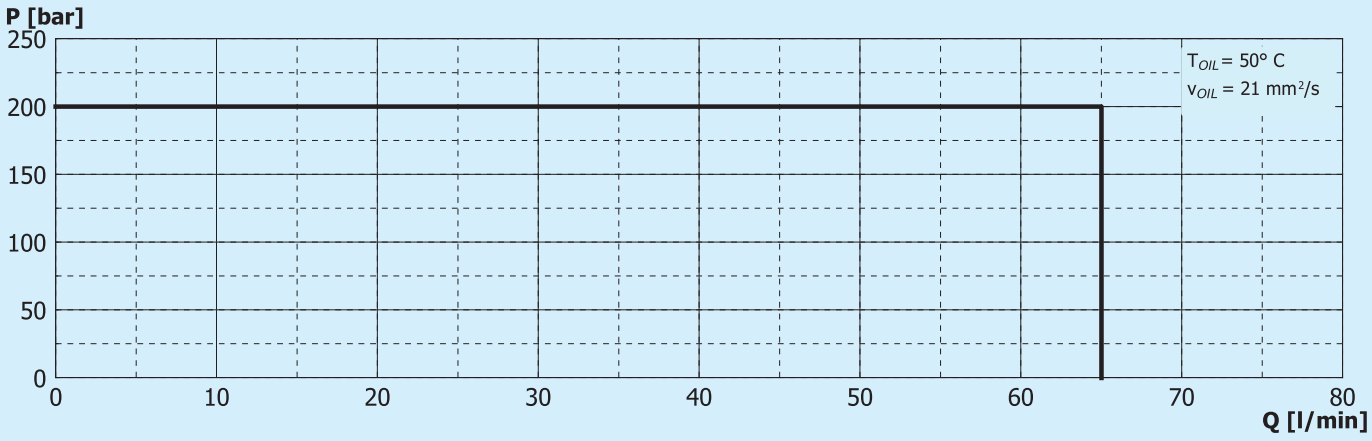

Valvola regolatrice proporzionale

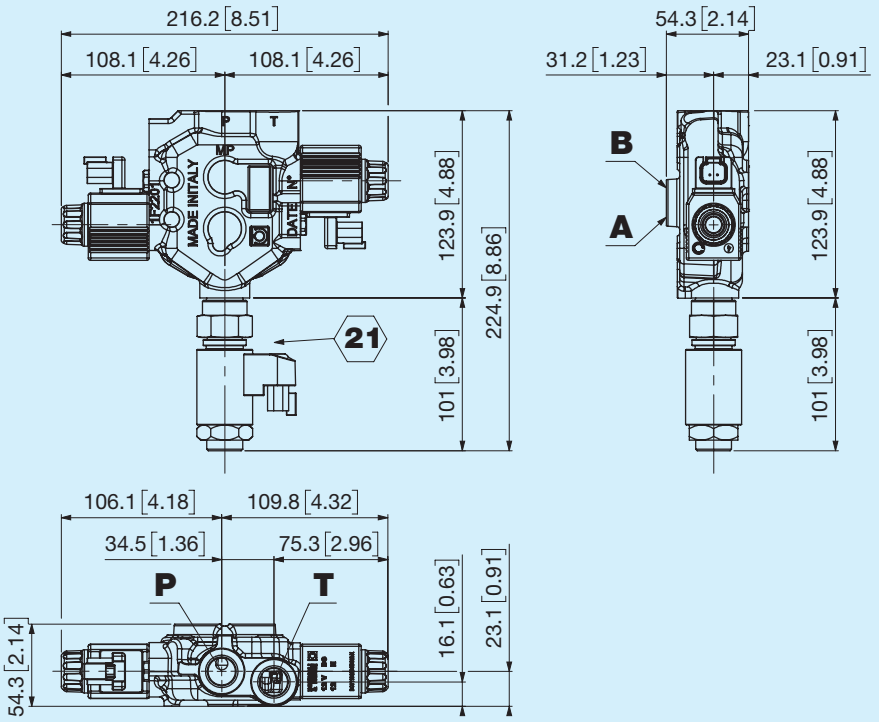

Consultare la stringa d'ordinazione per le tarature

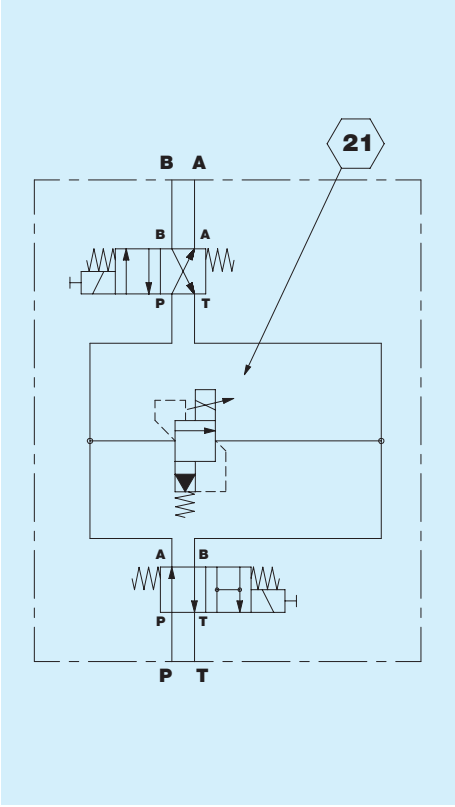

Per un corretto funzionamento bisogna che la funzione d'inversione venga svolta con bobina proporzionale energizzata.

Valvole ON-OFF con funzione stop ed inversione

Tensione	12	24	V (± 10%)
Resistenza a 20°C	4,5	19,4	Ω (± 7%)
Corrente assorbita	2,7	1,24	A
Potenza	26,5	30	W

Valvola regolatrice proporzionale

Tensione	12	24	V (± 10%)
Resistenza a 20°C	7,2	34	Ω (± 5%)
Corrente minima	0	0	mA (± 5%)
Corrente massima	1100	600	mA (± 5%)
PWM	50 - 250*	50 - 250*	Hz

*Consigliata 100 Hz

Filettatura bocche

Filettatura bocche P - T

Codice	Tipo	Serraggio ± 10% Nm
B	1/2'' GAS ISO 1179	70
R	7/8'' - 14 SAE ISO 11926	70

Filettatura bocche A - B

Codice	Tipo	Serraggio ± 10% Nm
A	3/8'' GAS ISO 1179	45
E	3/4'' - 16 SAE ISO 11926	45

Altezza della staffa

NN Nessuna

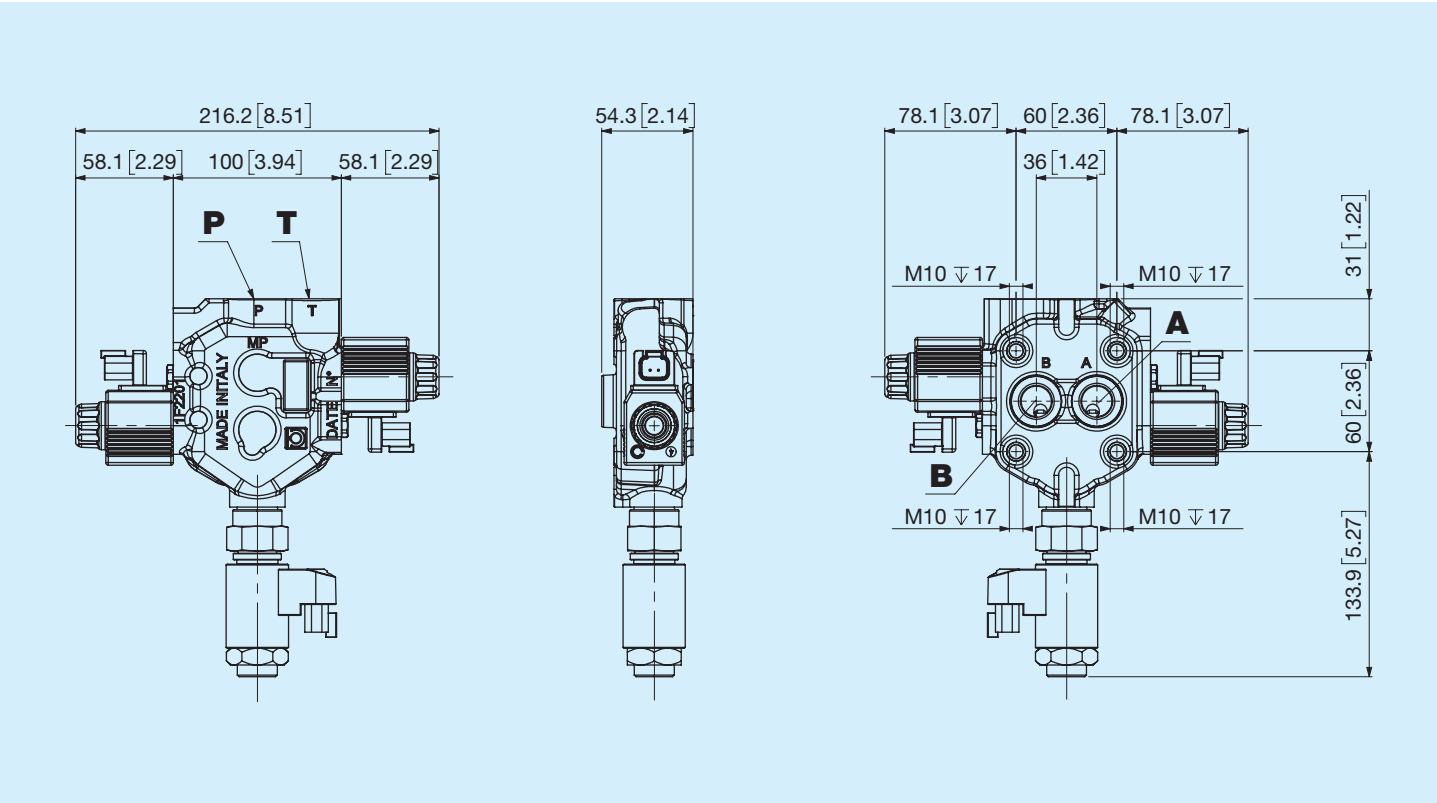

H2 Standard

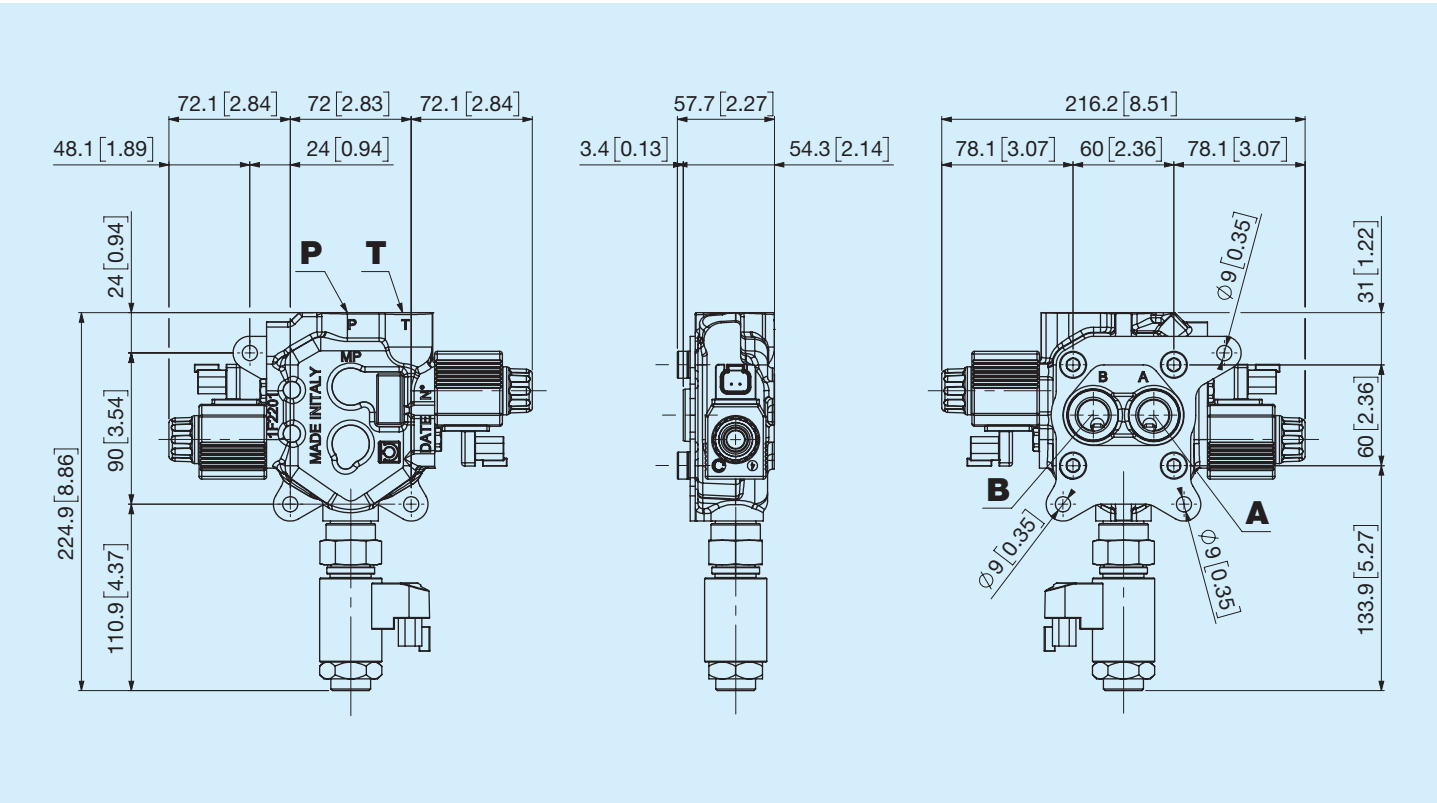

BONDIOLI & PAVESI DINOIL

MP - Presa manometrica

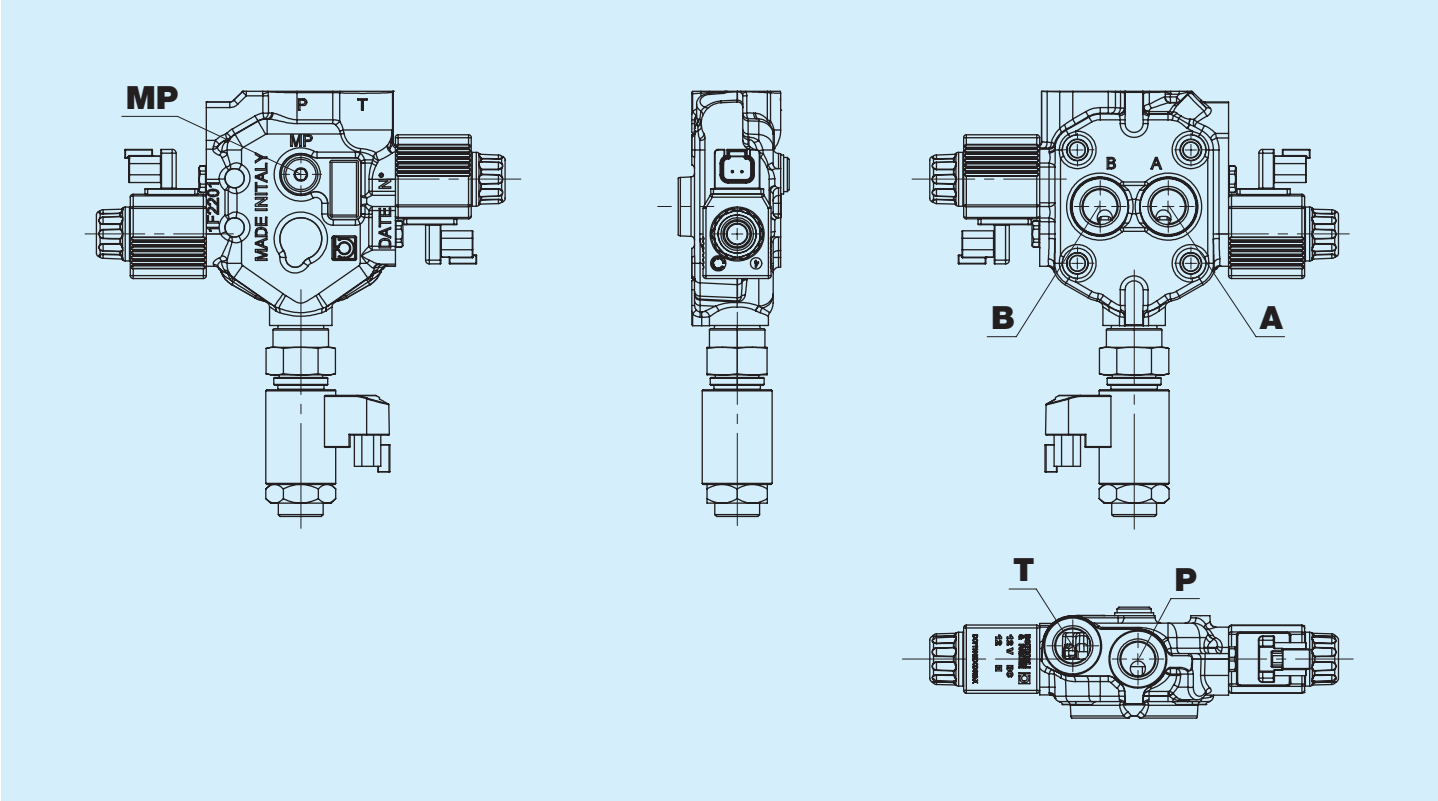

In presenza di presa manometrica, la soluzione viene fornita con bocca MP tappata.

Filettatura bocca MP

Codice	Tipo	Serraggio ± 10% Nm
0	Non lavorata	
L	1/4'' GAS ISO 1179	27
P	9/16'' - 18 SAE ISO 11926	27

Predisposizione scheda elettronica

P Predisposto

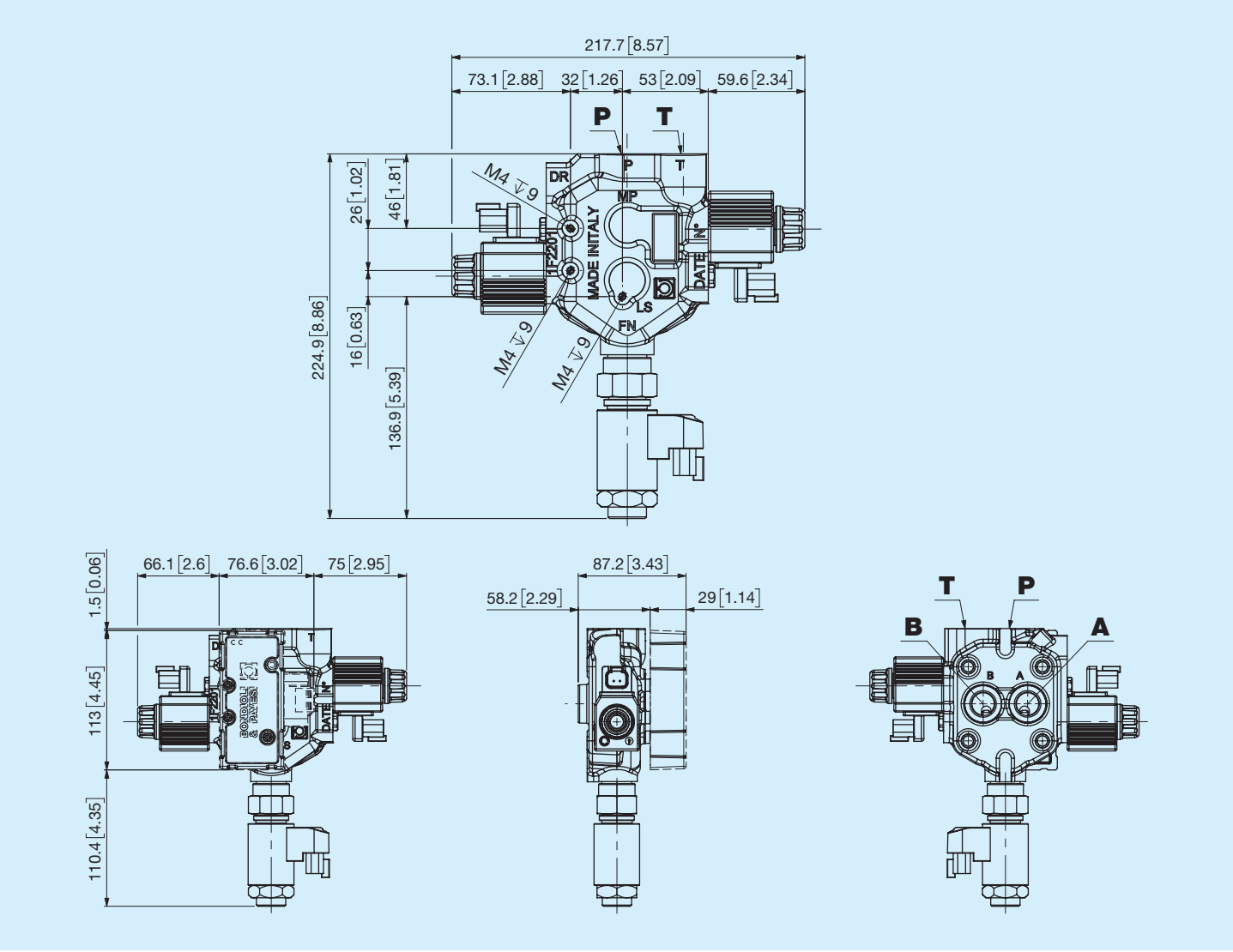

L'opzione prevede la predisposizione del Fan drive alla scheda elettronica SMAT POWER FAN del gruppo Bondioli e Pavesi. Per maggiori informazioni su quest'ultima, consultare la scheda prodotto presente nel sito Bondioli e Pavesi. La scelta di questa opzione esclude la possibilità di avere la presa manometrica MP.

Istruzioni per l'ordinazione

FDLPD	1	2	3	4	5	6	7	8	9	10	11

1 — Funzione ausiliaria

A	Con funzione STOP	**B**	Senza funzione STOP	**C**	Senza funzione STOP e con valvola di riempimento

2 3 — Taratura valvola regolatrice proporzionale

21	210 bar	**15**	150 bar	**07**	70 bar

4 — Filettatura bocche P - T

B	1/2'' GAS ISO 1179	**R**	7/8'' - 14 SAE ISO 11926

5 — Filettatura bocche A - B

A	3/8'' GAS ISO 1179	**E**	3/4'' - 16 SAE ISO 11926

6 7 — Altezza della staffa

NN	Nessuna	**H2**	Standard

8 — Filettatura bocca MP

0	Non lavorata	**L**	1/4'' GAS ISO 1179	**P**	9/16'' - 18 SAE ISO 11926

9 — Tensione e connettore

G	12V DEUTSCH DT04-2P	**H**	24V DEUTSCH DT04-2P

10 — Predisposizione scheda elettronica

N	Nessuno	**P**	Predisposto

11 — Trattamento esterno

N	Nessuno	**Z**	Zincatura