DL - Valvola di controllo direzionale

Prima di iniziare l'utilizzo leggere attentamente il documento ISTRUZIONI GENERALI D'IMPIEGO PER LE VALVOLE DI CONTROLLO DIREZIONALE

Dati tecnici

Portata nominale	**140 l/min** ***37 US gpm***
Pressione nominale	**180 bar** ***2610 psi***
Contropressione massima a scarico	**50 bar** ***725 psi***
Trafila interna (A o B -> P e T) p=100 bar (1450 psi)	**60 cm³/min** ***3,66 in³/min***
Temperatura di utilizzo	**-20°C +85°C NBR seals** ***(max peak +100°C)*** ***-20°C + 130°C HNBR seals***
Viscosità olio d'esercizio	**da 15 mm²/s a 90 mm²/s** ***(15 cSt a 90 cSt)***
Fluido	**Fluidi idraulici definiti dalla norma ISO 6743-4**

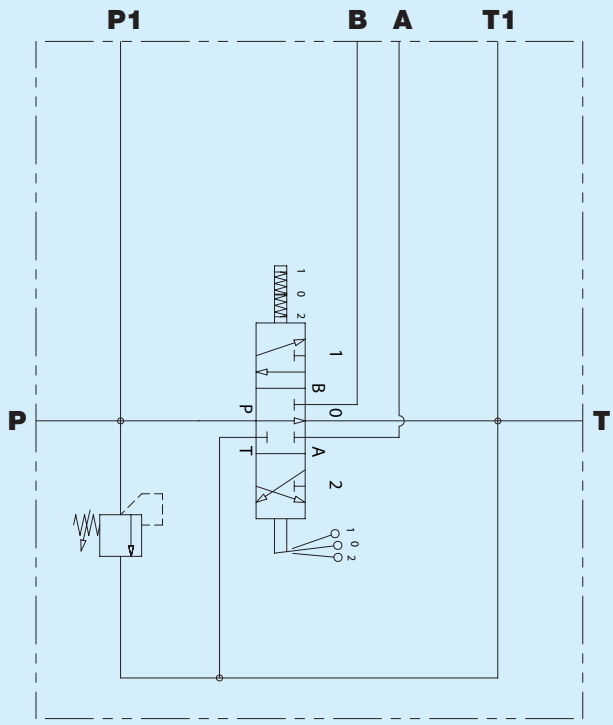

Versione STANDARD

Sezionato

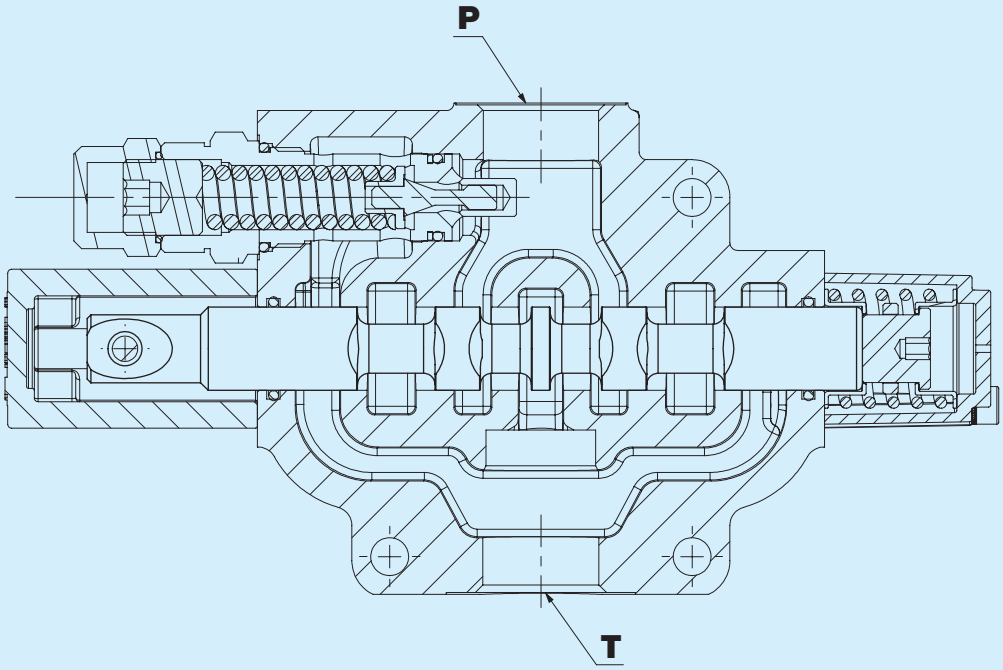

Dimensioni

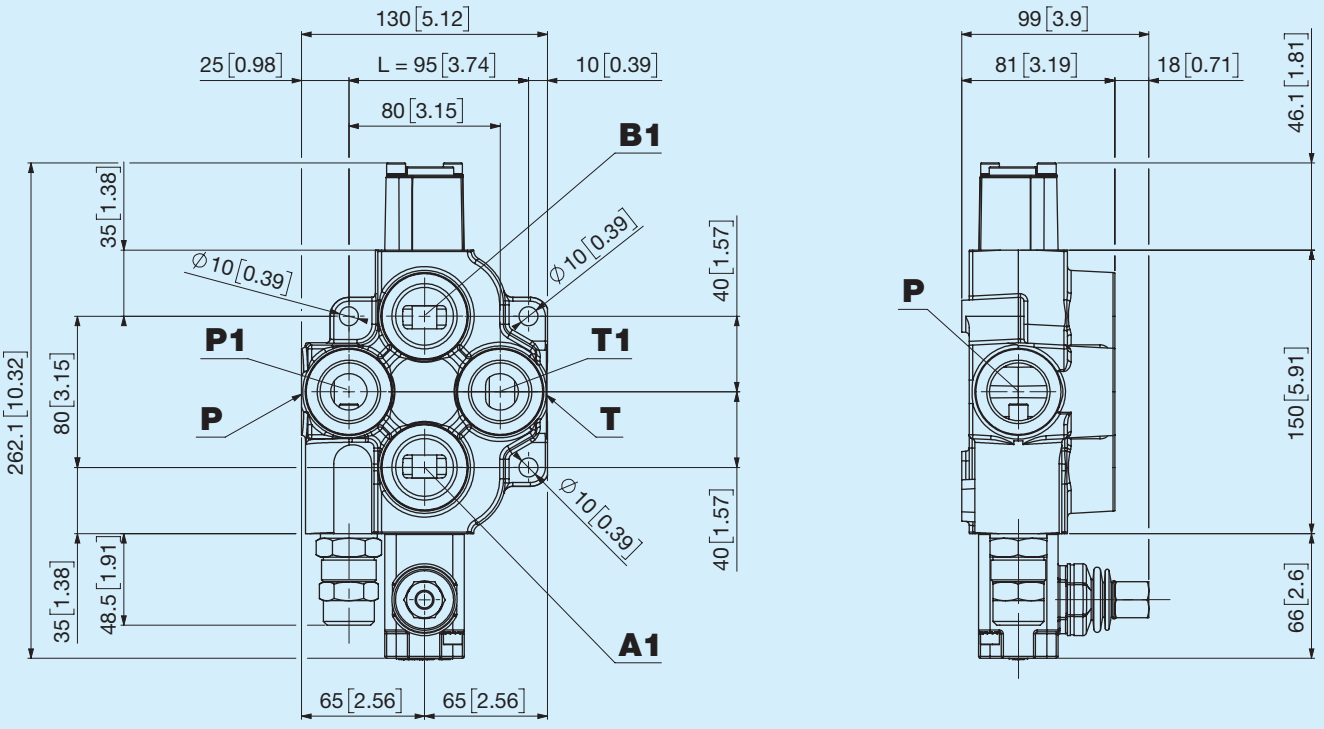

Standard

Dimensioni per numero di sezioni

Codice	N° sezioni	L		Massa	
		mm	in	kg	lb
1	1	95	3,7	6,5	14,3

Curva caratteristica P-T

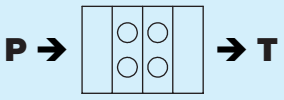

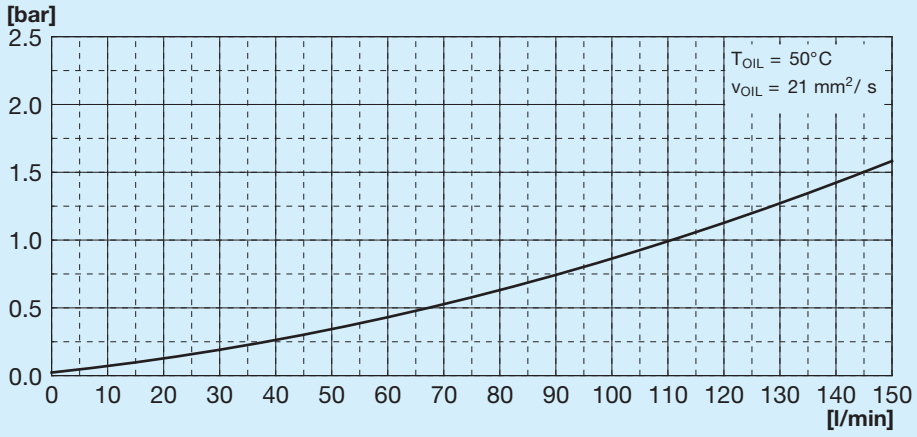

Parametri di prova: Circuito **03**

Curva caratteristica P-A

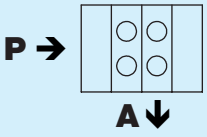

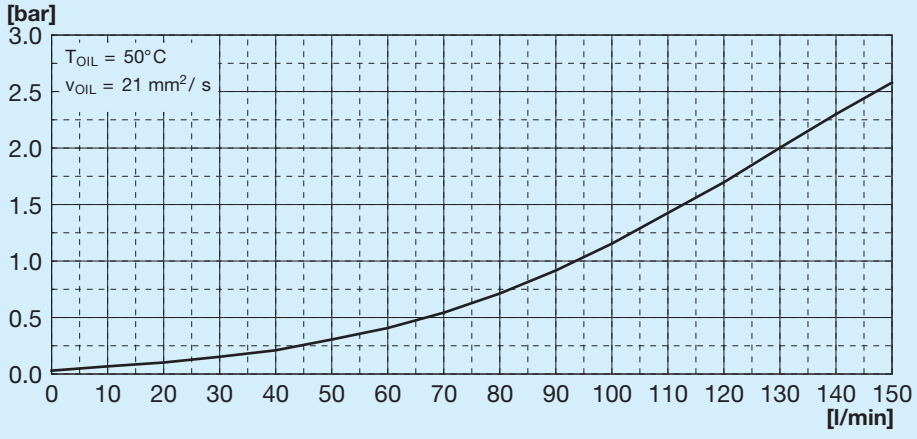

Parametri di prova: Circuito **03**

Curva caratteristica B1-T

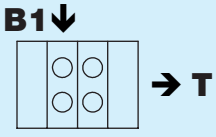

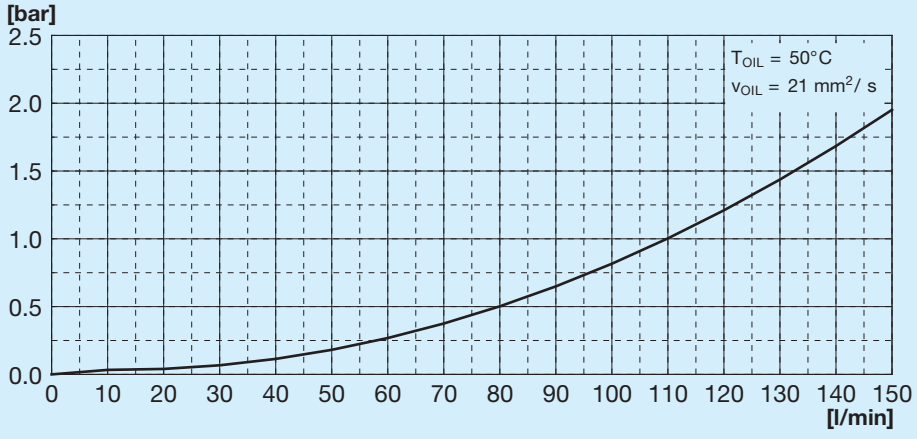

Parametri di prova: Circuito **03**

Metering

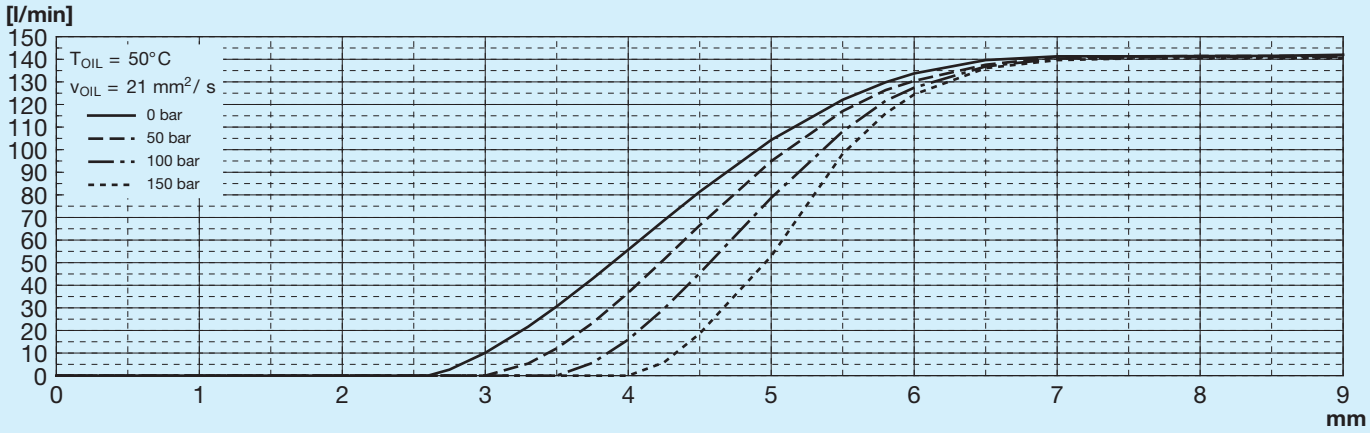

Parametri di prova: Circuito **03**

Tipo di entrata

S Sinistra (standard)

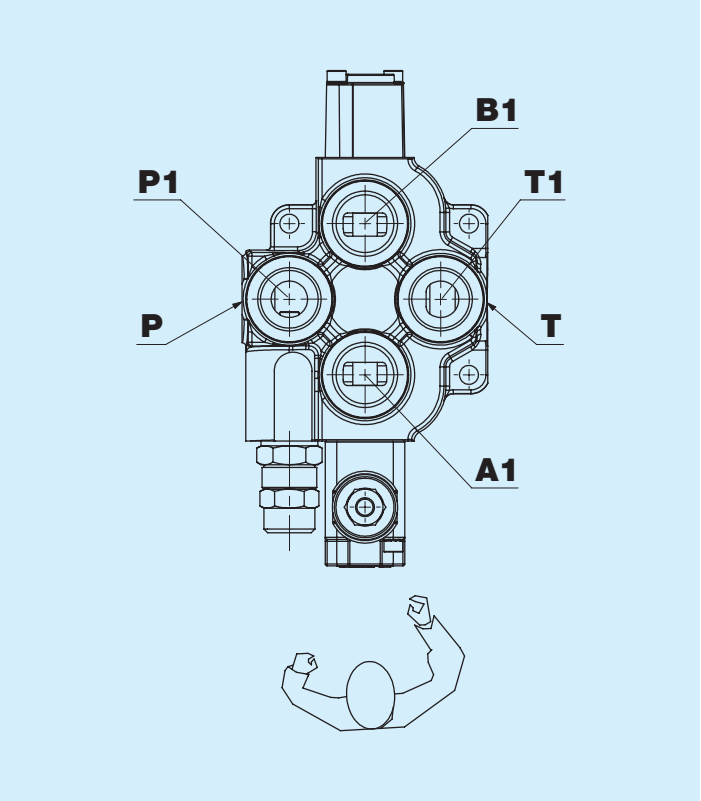

D Destra

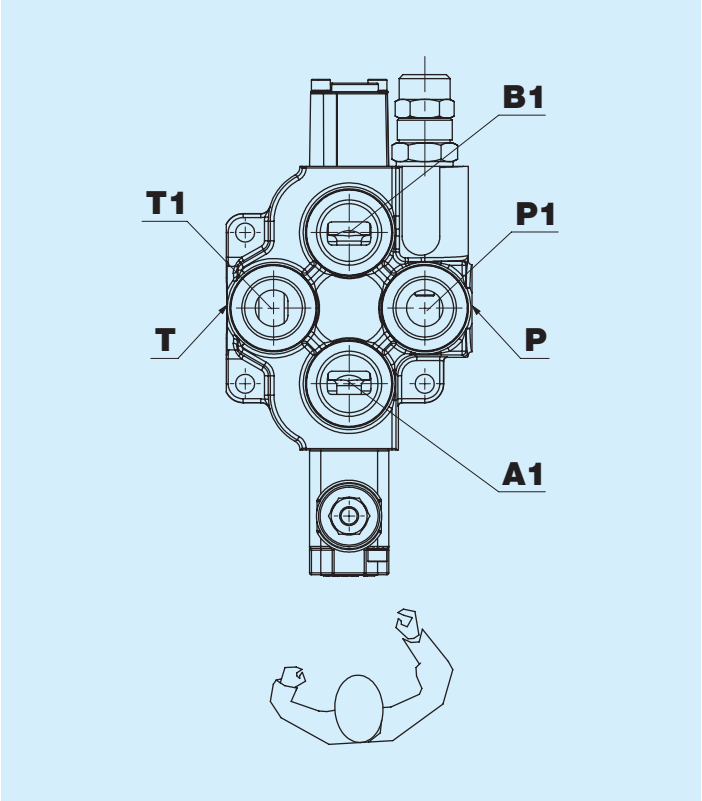

La bocca A è generalmente la porta più vicina al lato dell'azionamento.

Filettatura bocche

DL

Filettatura bocca P

Codice	Tipo	Serraggio Nm
F	3/4'' GAS ISO 1179	140
G	1'' GAS ISO 1179	200
5	M27x2 ISO 9974	170
6	M33x2 ISO 9974	240
V	1'' 1/16 - 12 SAE ISO 11926	125
S	1' 5/16'' - 12 SAE ISO 11926	270

Filettatura bocca P1

Codice	Tipo	Serraggio Nm
0	Non lavorata	
L	1/4'' GAS ISO 1179	27
F	3/4'' GAS ISO 1179	140
G	1'' GAS ISO 1179	200
3	M14x1,5 ISO 9974	10
5	M27x2 ISO 9974	170
6	M33x2 ISO 9974	240
P	9/16'' - 18 SAE ISO 11926	27
V	1'' 1/16 - 12 SAE ISO 11926	125
S	1'' 5/16 - 12 SAE ISO 11926	270

Filettatura bocche A e B

Codice	Tipo	Serraggio Nm
F	3/4'' GAS ISO 1179	140
G	1'' GAS ISO 1179	200
5	M27x2 ISO 9974	170
6	M33x2 ISO 9974	240
V	1'' 1/16 - 12 SAE ISO 11926	125
S	1'' 5/16 - 12 SAE ISO 11926	270

Filettatura bocca T

Codice	Tipo	Serraggio Nm
F	3/4'' GAS ISO 1179	140
G	1'' GAS ISO 1179	200
5	M27x2 ISO 9974	170
6	M33x2 ISO 9974	240
V	1'' 1/16 - 12 SAE ISO 11926	125
S	1'' 5/16 - 12 SAE ISO 11926	270

Filettatura bocca T1

Codice	Tipo	Serraggio **Nm**
0	Non lavorata	
L	1/4'' GAS ISO 1179	27
F	3/4'' GAS ISO 1179	140
G	1'' GAS ISO 1179	200
3	M14x1,5 ISO 9974	10
5	M27x2 ISO 9974	170
6	M33x2 ISO 9974	240
P	9/16'' - 18 SAE ISO 11926	27
V	1'' 1/16 - 12 SAE ISO 11926	125
S	1'' 5/16 - 12 SAE ISO 11926	270

L Standard kit portaleva

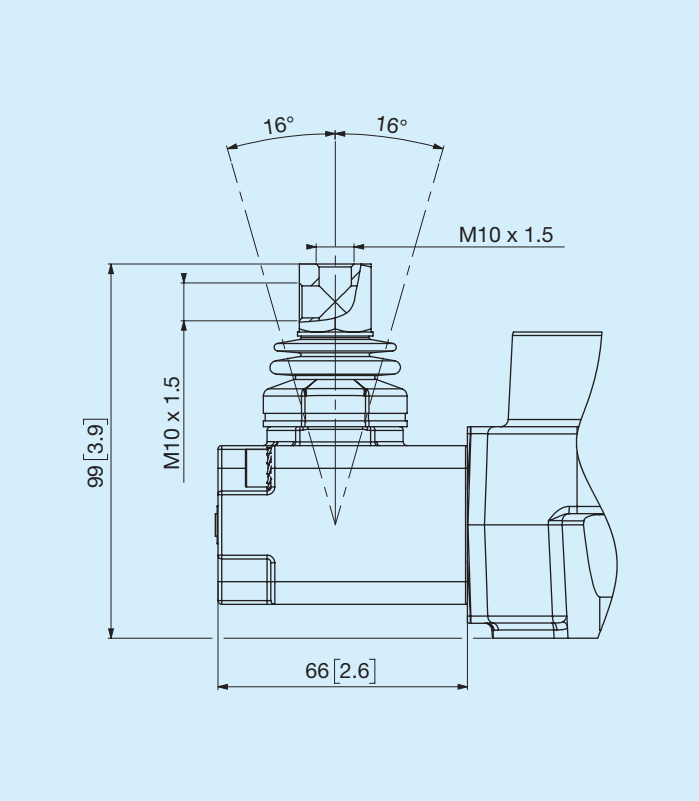

Z Portaleva con limitatore di corsa

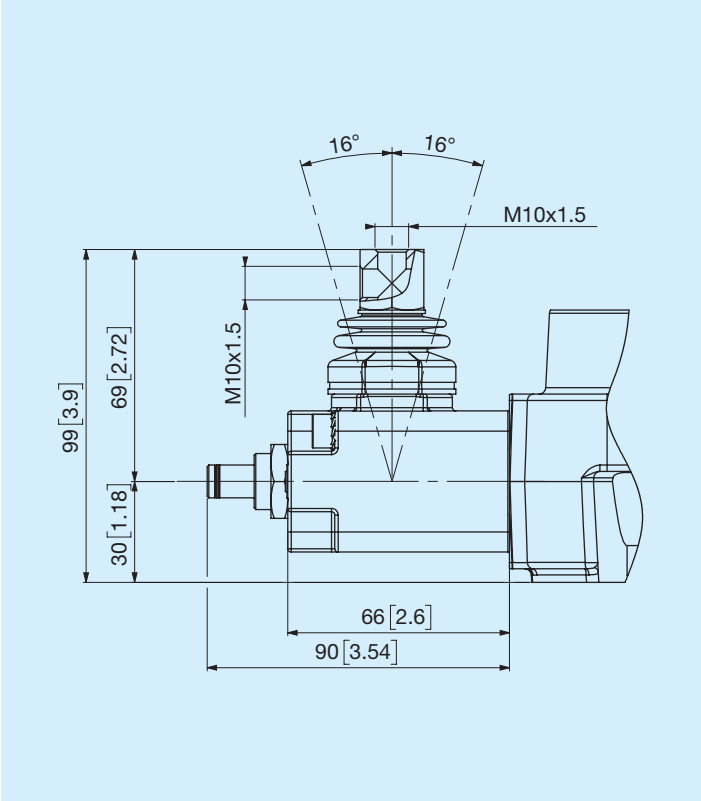

A Senza portaleva, appendice standard

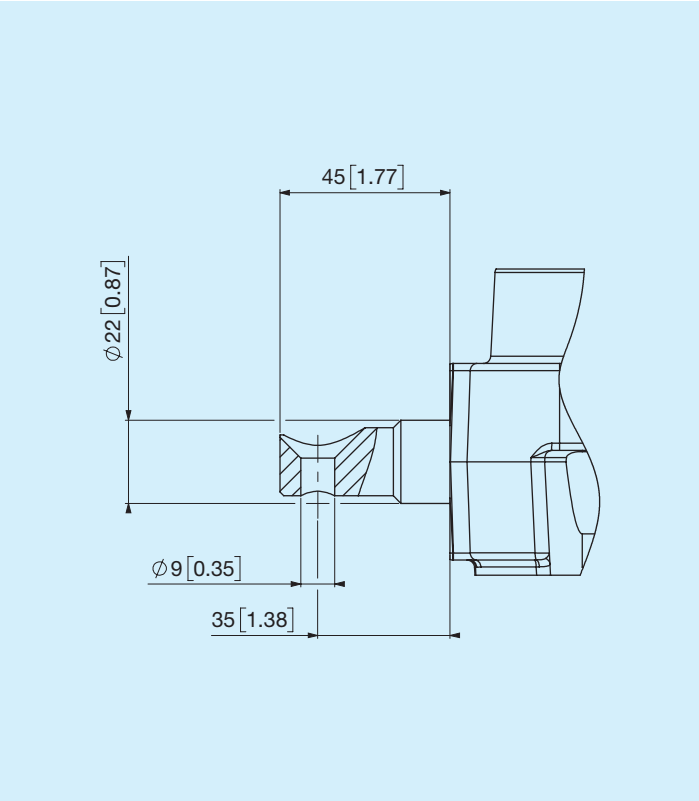

T Predisposizione cavo lato

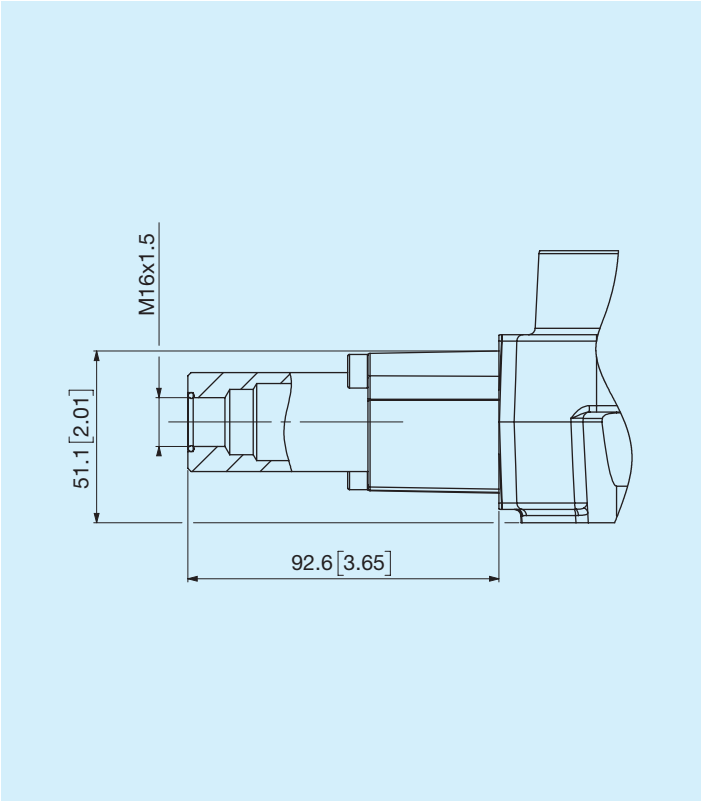

Azionamenti con comando elettro-idraulico

H Doppio effetto

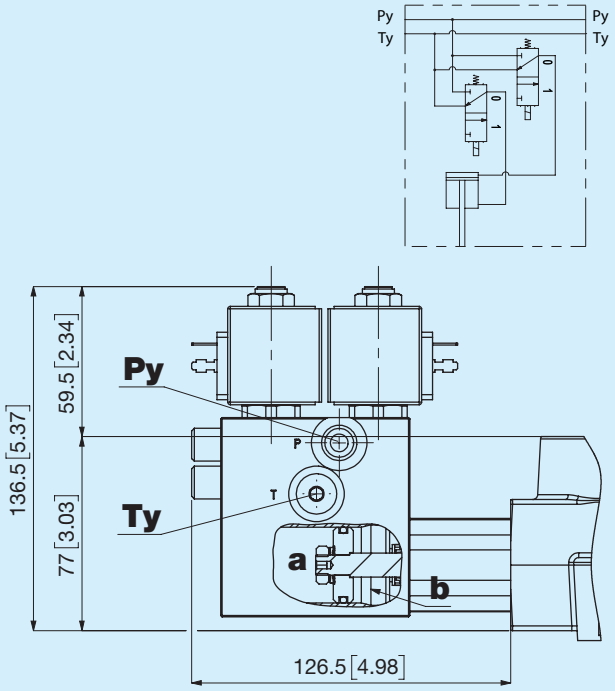

a = Camera grande b = Camera piccola

S Semplice effetto bocca A

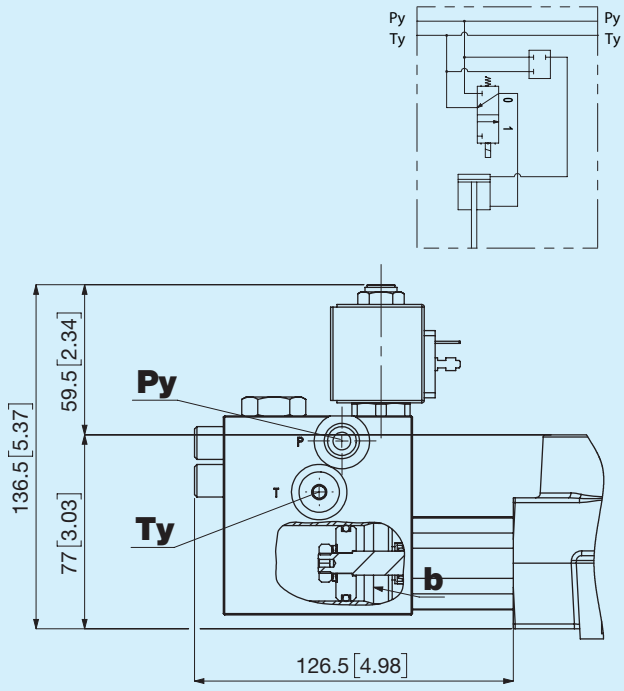

b = Camera piccola

X Semplice effetto bocca B

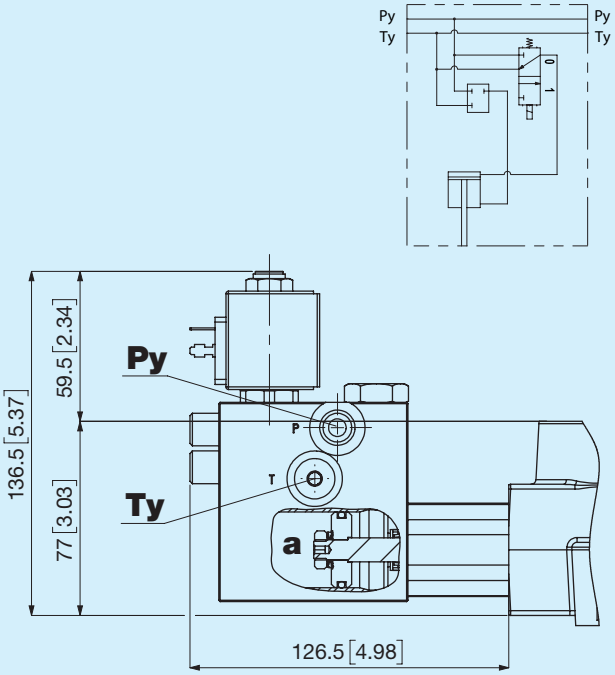

a = Camera grande

Comando elettro-idraulico

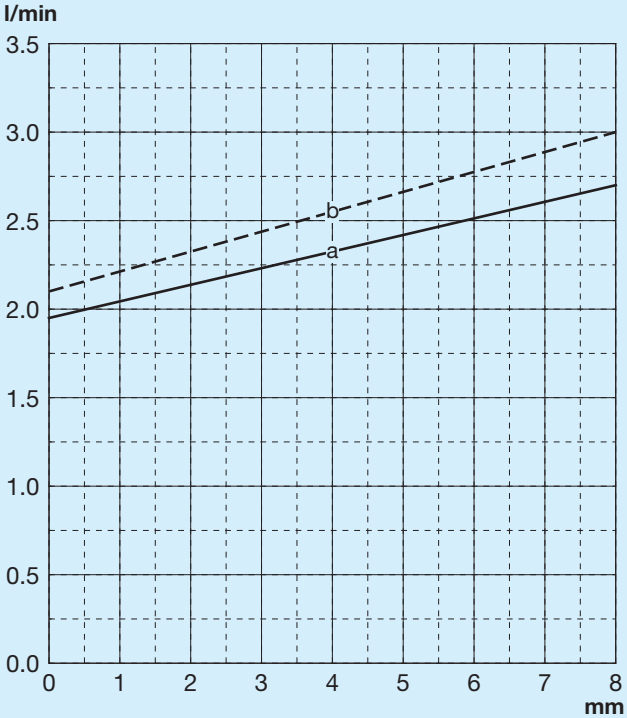

a = Camera grande b = Camera piccola

BONDIOLI & PAVESI DINOIL

01 Circuito

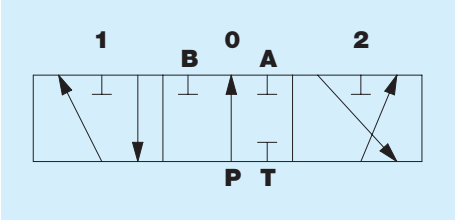

Posizioni

3	1	0	2	4
	P → B A → T BP ┤	A, B ┤ BP →	P → A B → T BP ┤	

03 Circuito

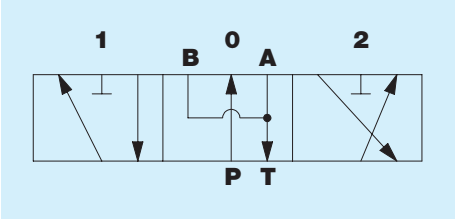

Posizioni

3	1	0	2	4
	P → B A → T BP ┤	A, B → T BP →	P → A B → T BP ┤	

0A

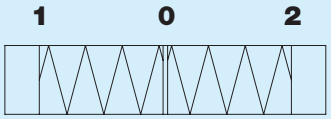

Posizione neutra in 0

0B

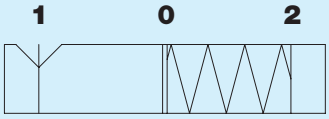

Posizione neutra in 0, detent in 1

0C

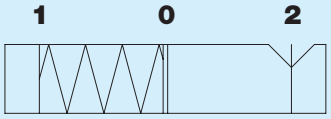

Posizione neutra in 0, detent in 2

0D

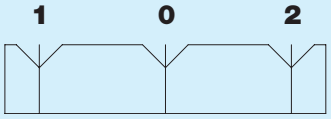

Detent in 0, 1, 2

0S

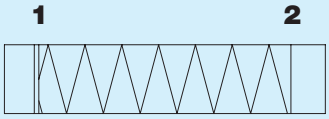

Posizione neutra in 1

SQ

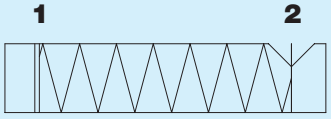

Posizione neutra in 1, detent in 2

Opzioni leva

Dritta pomello standard

Codice	Descrizione	h [mm]	h [in]
A	Dritta pomello standard	109	4,3
B	Dritta pomello standard	134	5,28
C	Dritta pomello standard	184	7,24
D	Dritta pomello standard	214	8,42
E	Dritta pomello standard	254	10
F	Dritta pomello standard	304	11,97

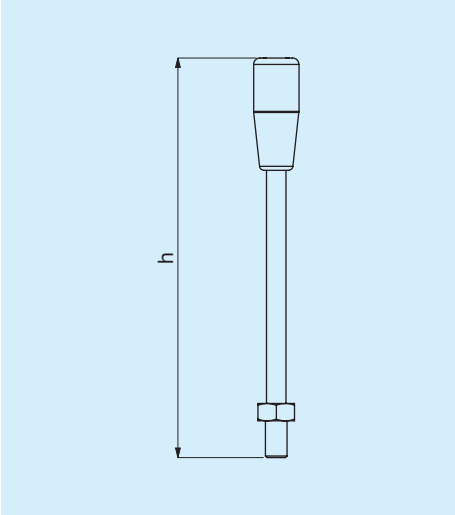

Leva ergonomica

Codice	Descrizione	h [mm]	h [in]
L	Dritta verticale	180	7,09
O	Piegata 15° verticale	180	7,09
R	Piegata 30° verticale	180	7,09
M	Dritta orizzontale	180	7,09
Y	Piegata 15° orizzontale	180	7,09
Q	Piegata 30° orizzontale	180	7,09

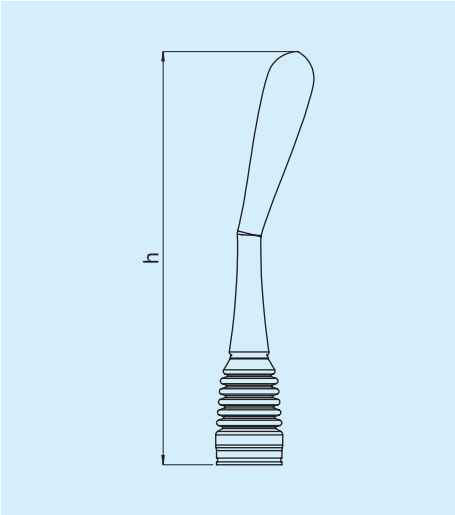

Posizioni leva

A Dritta

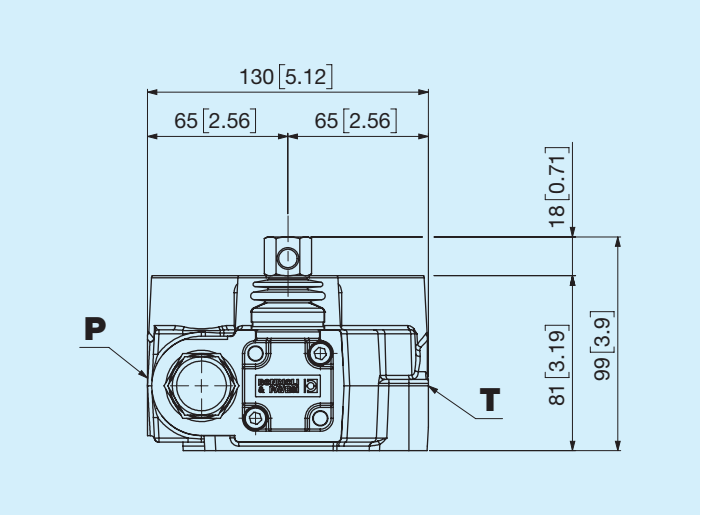

C Ruotata 180°

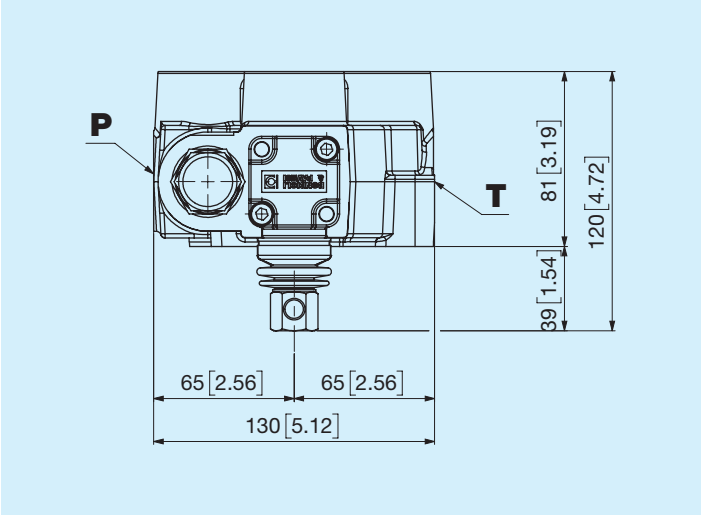

D Ruotata 90° verso il T

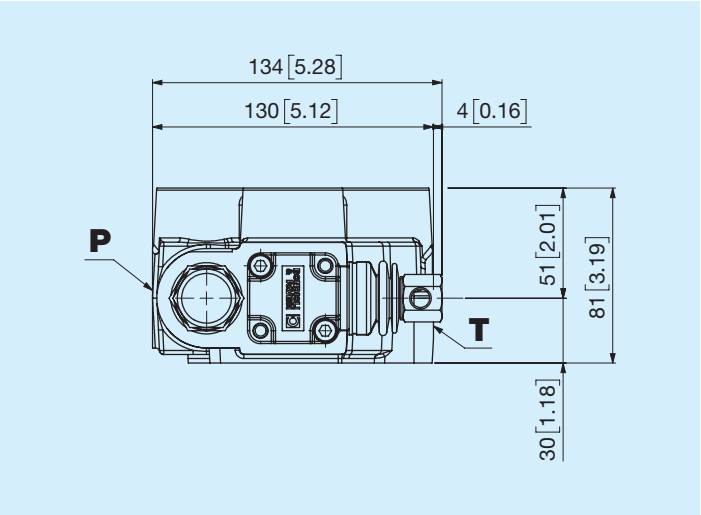

A Predisposizione Carry Over

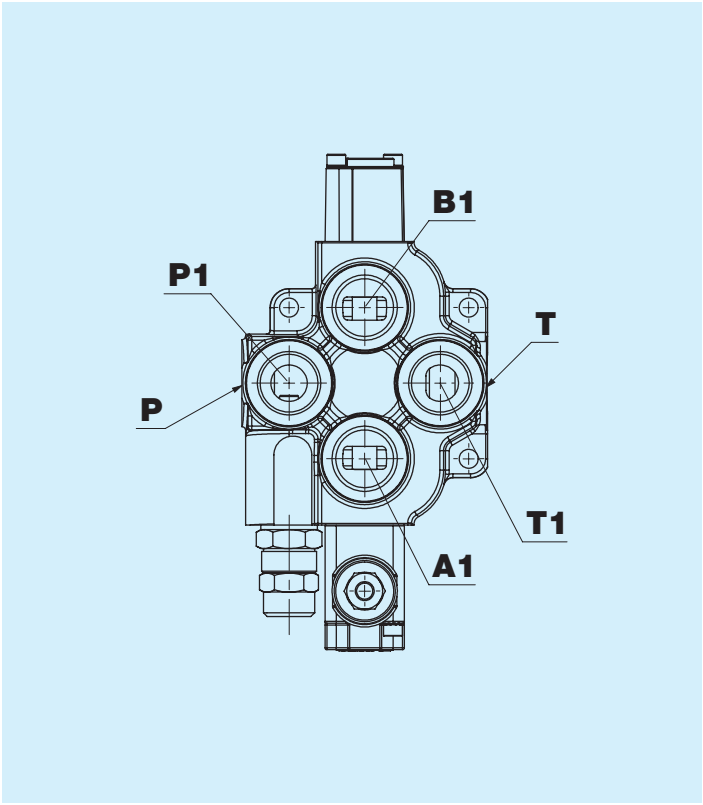

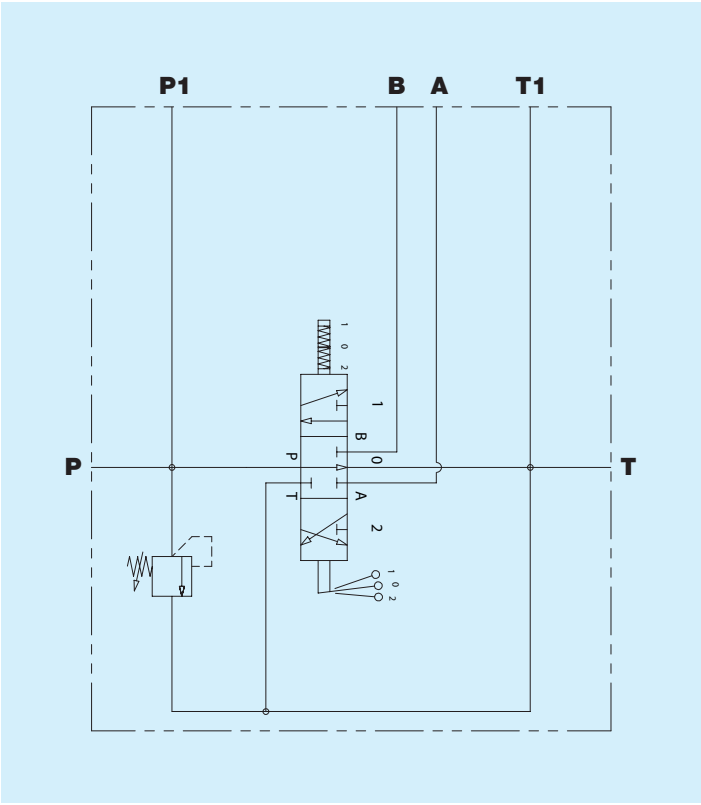

B Con Carry Over

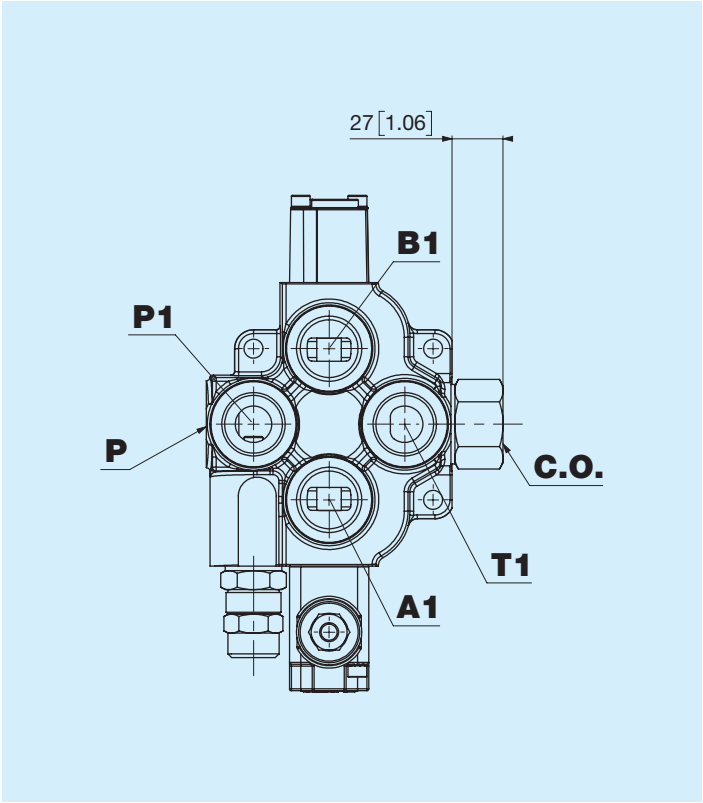

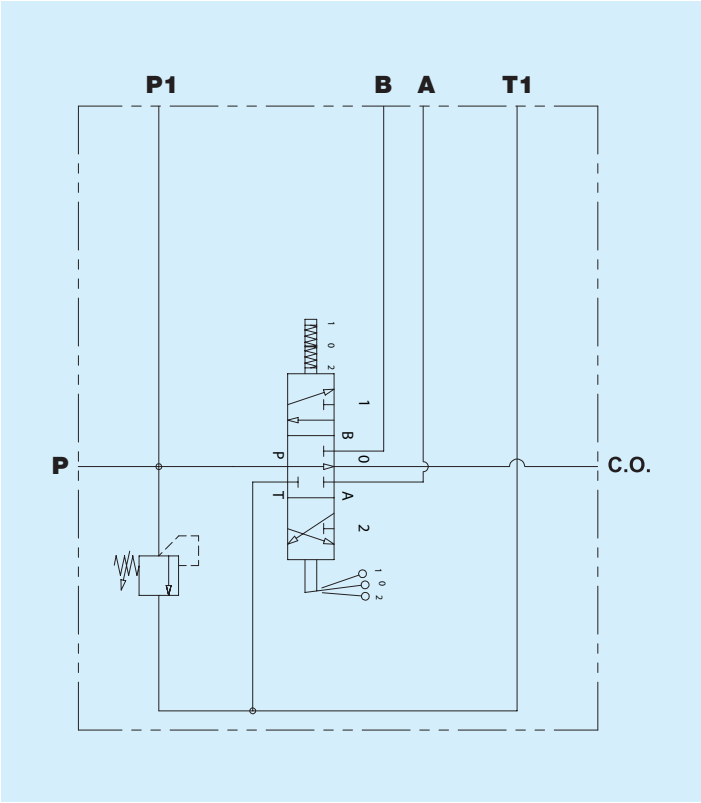

Istruzioni per l'ordinazione

	1	2	3	4	5	6 7	8	9	10	11 12	13	14 15	16	17
DL														

1 — Opzioni generali

N	Nessuna	**V**	Verniciatura nera	**Z**	Zincatura

2 — Tipo di entrata

S	Sinistra (standard)	**D**	Destra

3 — Filettatura bocca P

F	3/4'' GAS ISO 1179	**5**	M27x2 ISO 9974	**V**	1'' 1/16 - 12 SAE ISO 11926
G	1'' GAS ISO 1179	**6**	M33x2 ISO 9974	**S**	1' 5/16 - 12 SAE ISO 11926

4 — Filettatura bocca P1

0	Non lavorata	**G**	1'' GAS ISO 1179	**6**	M33x2 ISO 9974	**S**	1' 5/16 - 12 SAE ISO 11926
L	1/4'' GAS ISO 1179	**3**	M14x1,5 ISO 9974	**P**	9/16'' - 18 SAE ISO 11926		
F	3/4'' GAS ISO 1179	**5**	M27x2 ISO 9974	**V**	1'' 1/16 - 12 SAE ISO 11926		

5 — Opzioni su bocca P - P1

A	P aperto - P1 aperto (standard)	**B**	P aperto - P1 tappato	**C**	P tappato - P1 aperto	**D**	P aperto - P1 non lavorato

6 7 — Tipo valvola di massima pressione

00	Tappo sostitutivo VMP	**09**	90 bar	**13**	130 bar	**17**	170 bar
06	60 bar	**10**	100 bar	**14**	140 bar	**18**	180 bar
07	70 bar	**11**	110 bar	**15**	150 bar		
08	80 bar	**12**	120 bar	**16**	160 bar		

8 — Tipo di terminale valvola di massima pressione

G	Grano	**P**	Sigillata	**N**	Nessuna
C	Cappuccio	**R**	Pred. sigillatura		

9 — Filettatura bocche A e B

F	3/4'' GAS ISO 1179	**5**	M27x2 ISO 9974	**V**	1'' 1/16 - 12 SAE ISO 11926
G	1'' GAS ISO 1179	**6**	M33x2 ISO 9974	**S**	1' 5/16 - 12 SAE ISO 11926

10 — Azionamenti

L	Standard kit portaleva	**A**	Senza portaleva, appendice standard	**H**	Comando elettro-idraulico doppio effetto	**X**	Comando elettro-idraulico semplice effetto bocca B
Z	Portaleva con limitatore di corsa	**T**	Predisposizione cavo lato azionamento	**S**	Comando elettro-idraulico semplice effetto bocca A		

11 12 — Circuiti

01	Circuito	**03**	Circuito

13 — Opzioni spola

A	Spola standard	**B**	Spola nichelata

14 15 — Posizionatore

NN	Nessuno	**0B**	Posizione neutra in 0, detent in 1	**0D**	Detent in 0, 1, 2	**...**	Per la scelta, vedi capitolo dedicato
0A	Posizione neutra in 0	**0C**	Posizione neutra in 0, detent in 2	**SQ**	Posizione neutra in 1, detent in 2	**...**	

Istruzioni per l'ordinazione

18	19	20	21	22

16

Opzioni leva

N	Nessuna	**C**	h 184 mm / 7,24 in	**L**	Dritta verticale	**Y**	Piegata 15° orizzontale
S	Senza leva	**D**	h 214 mm / 8,42 in	**O**	Piegata 15° verticale	**Q**	Piegata 30° orizzontale
A	h 109 mm / 4,3 in	**E**	h 254 mm / 10 in	**R**	Piegata 30° verticale		
B	h 134 mm / 5,28 in	**F**	h 304 mm / 11,97 in	**M**	Dritta orizzontale		

17

Posizioni leva

A	Dritta	**C**	Ruotata 180°	**N**	Nessuna
B	Ruotata 90° verso il P (entrata a destra)	**D**	Ruotata 90° verso il T		

18

Tensione e connettore

N	Nessuno	**A**	12V DIN 43650	**B**	24V DIN 43650

19

Filettatura bocca T

F	3/4'' GAS ISO 1179	**5**	M27x2 ISO 9974	**V**	1'' 1/16 - 12 SAE ISO 11926
G	1'' GAS ISO 1179	**6**	M33x2 ISO 9974	**S**	1' 5/16 - 12 SAE ISO 11926

20

Filettatura bocca T1

0	Non lavorata	**G**	1'' GAS ISO 1179	**6**	M33x2 ISO 9974	**S**	1' 5/16 - 12 SAE ISO 11926
L	1/4'' GAS ISO 1179	**3**	M14x1,5 ISO 9974	**P**	9/16'' - 18 SAE ISO 11926		
F	3/4'' GAS ISO 1179	**5**	M27x2 ISO 9974	**V**	1'' 1/16 - 12 SAE ISO 11926		

21

Opzioni su bocca T - T1

A	T aperto - T1 aperto (Standard)	**B**	T aperto - T1 tappato	**C**	T tappato - T1 aperto	**D**	T aperto - T1 non lavorato

22

Opzioni a scarico

A	Predisposizione Carry Over (standard)	**B**	Con Carry Over bocca T1