Gerotormotoren mit radialer Verteilung

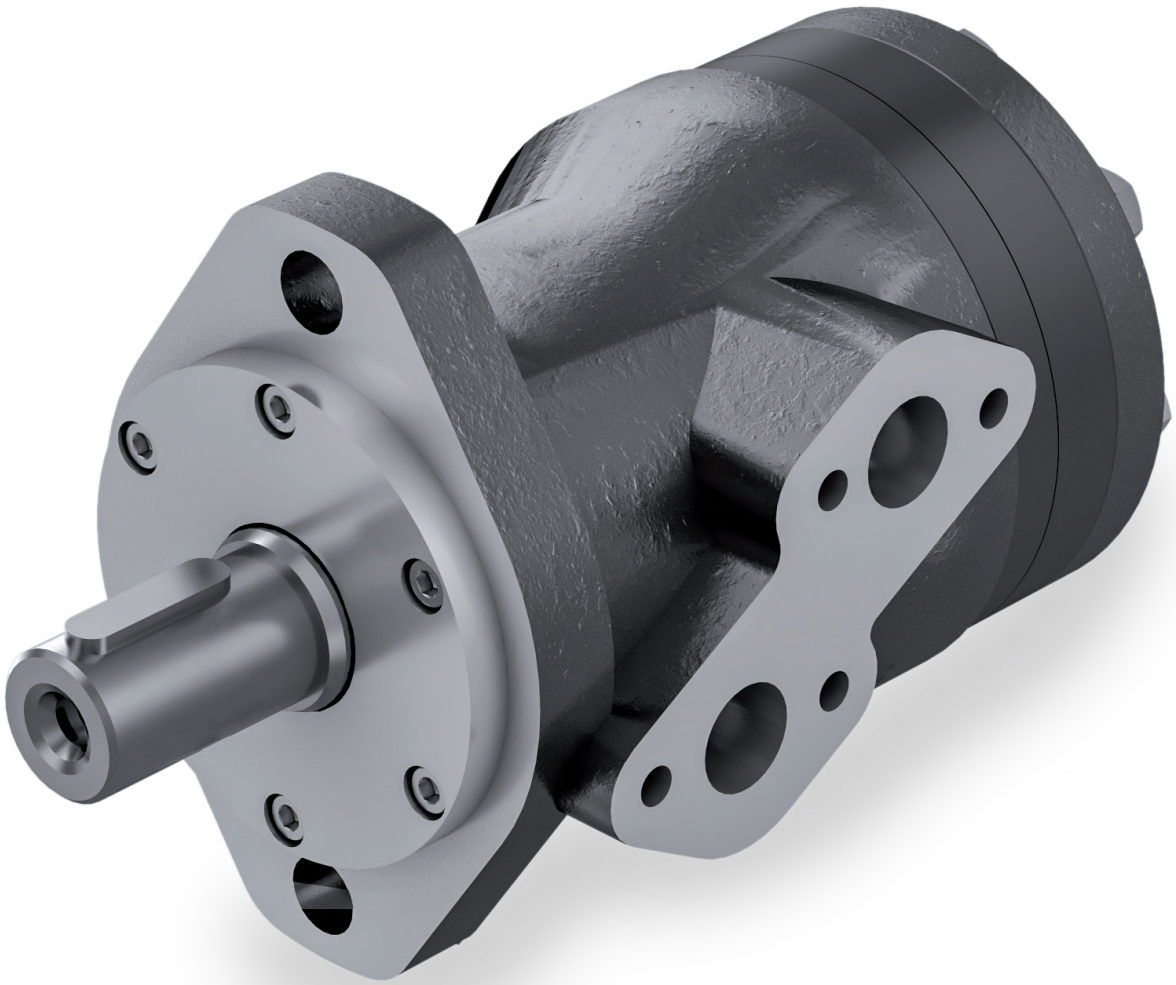

Lesen Sie vor dem Beginn aufmerksam das Dokument ALLGEMEINE GEBRAUCHSANWEISUNGEN FÜR ORBITALMOTOREN.

Hubraum

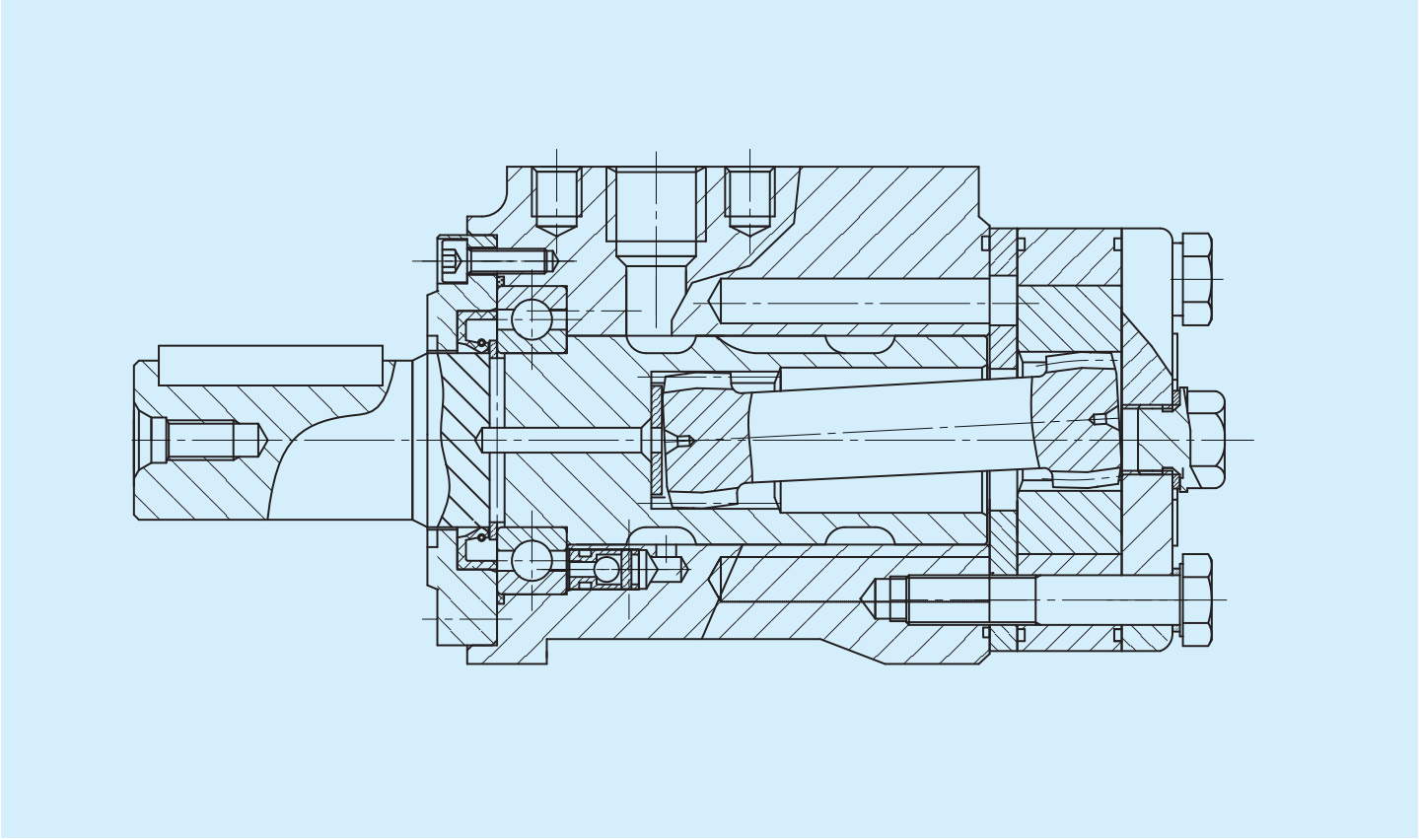

Gerotormotor mit radialer Verteilung und Kugellagern, für Anwendungen im mittleren Druckbereich.

	Hubraum	Druck			Drehmoment			Drehzahl	Max. Volumen-strom	Max. Ausgangs-Leistung	Gewicht
		Dauer	Druck	Spitze	Dauer	Druck	Spitze				
	cm³/rev	**bar**	**bar**	**bar**	**Nm**	**Nm**	**Nm**	**min⁻¹**	**l/min**	**kW**	**kg**
050	52,9	140	175	225	97	125	149	800	40	7	5,6
080	79,3	140	175	225	148	189	222	770	60	10	5,7
100	98,2	140	175	225	183	238	276	615	60	10	5,9
125	120,9	140	175	225	229	292	340	480	60	10	6,0
160	158,7	140	175	225	295	382	445	385	60	10	6,2
200	196,4	140	175	225	364	470	532	310	60	10	6,2
250	241,8	120	140	200	369	444	568	250	60	8,5	6,6
315	317,3	100	120	150	404	501	555	195	60	7	6,9
400	392,9	80	100	130	416	531	596	155	60	5,7	7,4

Die intermittierenden Bedingungen dürfen nicht mehr als 10% jeder Minute dauern.
Die Spitzenbedingungen dürfen nicht mehr als 1% jeder Minute dauern.

050 52,9 cm³/rev

Volumenstrom l/min	Druck bar 30	60	80	100	125	140	160	175
8	18 **148**	38 **140**	55 **123**	69 **102**	87 **83**	100 **61**	115 **42**	
15	19 **277**	39 **264**	56 **251**	70 **242**	87 **233**	102 **219**	116 **202**	128 **188**
20	19 **370**	39 **359**	54 **348**	69 **337**	89 **328**	100 **320**	115 **301**	127 **282**
30	18 **556**	38 **541**	53 **529**	68 **516**	88 **509**	98 **500**	114 **487**	126 **461**
35	17 **649**	37 **629**	52 **619**	67 **608**	86 **601**	97 **595**	113 **578**	125 **559**
40	16 **741**	36 **725**	50 **718**	66 **710**	85 **695**	96 **688**	111 **673**	123 **627**
50	13 **927**	31 **919**	47 **910**	59 **900**	81 **888**	94 **874**	104 **856**	115 **837**
60	9 **1122**	25 **1101**	42 **1094**	50 **1082**	76 **1075**	90 **1064**	98 **1042**	106 **1011**

Drehmoment Nm
Drehzahl min⁻¹

Dauer-Druck | Intermittierender Druck

080 79,3 cm³/rev

Volumenstrom l/min	Druck bar 30	60	80	100	125	140	160	175
8	33 **99**	60 **91**	81 **79**	103 **67**	133 **56**	148 **42**	172 **32**	
15	36 **185**	61 **172**	82 **163**	104 **152**	133 **134**	149 **125**	173 **117**	192 **94**
20	34 **247**	62 **238**	83 **230**	105 **220**	134 **205**	150 **197**	174 **189**	192 **172**
30	33 **370**	60 **363**	82 **355**	104 **342**	133 **327**	149 **316**	172 **302**	190 **285**
35	32 **433**	59 **417**	80 **406**	102 **398**	131 **390**	148 **384**	170 **367**	189 **365**
40	30 **494**	57 **484**	78 **478**	101 **471**	129 **461**	147 **453**	169 **443**	188 **411**
50	29 **617**	56 **604**	77 **597**	100 **590**	128 **578**	145 **571**	168 **558**	186 **519**
60	28 **741**	55 **726**	76 **718**	99 **710**	127 **700**	144 **686**	167 **673**	184 **624**
75	22 **926**	48 **906**	71 **896**	93 **887**	120 **867**	134 **857**	160 **838**	175 **779**

Drehmoment Nm
Drehzahl min⁻¹

Dauer-Druck | Intermittierender Druck

100 98,2 cm³/rev

Volumenstrom l/min	Druck bar 30	60	80	100	125	140	160	175
8	37 **80**	73 **68**	98 **59**	128 **50**	164 **163**	186 **33**		
15	38 **150**	74 **139**	99 **129**	129 **117**	165 **102**	187 **96**	218 **87**	240 **69**
20	39 **200**	75 **189**	100 **180**	130 **171**	166 **159**	188 **150**	219 **136**	241 **119**
30	37 **299**	73 **286**	98 **279**	127 **270**	163 **259**	185 **250**	216 **234**	239 **219**
35	36 **349**	71 **338**	97 **333**	126 **329**	161 **318**	183 **309**	214 **299**	238 **281**
40	35 **399**	70 **391**	96 **387**	124 **383**	160 **375**	182 **370**	213 **363**	236 **338**
50	34 **499**	69 **489**	95 **484**	123 **479**	159 **468**	181 **463**	211 **453**	235 **423**
60	33 **599**	68 **587**	94 **580**	122 **574**	158 **562**	180 **556**	210 **544**	233 **507**
75	27 **748**	61 **733**	86 **726**	111 **718**	149 **703**	168 **695**	198 **680**	202 **634**

Drehmoment Nm
Drehzahl min⁻¹

Dauer-Druck | Intermittierender Druck

125 120,9 cm³/rev

Volumenstrom l/min	Druck bar 30	60	80	100	125	140	160	175
8	44 **65**	90 **61**	123 **51**	158 **44**	205 **36**	231 **30**		
15	45 **122**	91 **118**	124 **112**	159 **105**	206 **99**	232 **91**	265 **79**	294 **61**
20	46 **165**	90 **152**	125 **143**	160 **133**	206 **126**	233 **112**	266 **106**	295 **98**
30	45 **243**	88 **238**	123 **236**	158 **231**	204 **224**	230 **217**	264 **206**	293 **191**
35	43 **284**	86 **278**	121 **275**	156 **272**	202 **266**	229 **263**	263 **258**	292 **240**
40	42 **342**	85 **323**	120 **314**	154 **311**	200 **304**	226 **301**	262 **294**	290 **274**
50	41 **405**	84 **397**	118 **393**	152 **389**	197 **380**	223 **376**	261 **368**	288 **343**
60	40 **486**	83 **476**	116 **470**	150 **465**	195 **465**	221 **452**	259 **441**	286 **412**
75	31 **608**	78 **596**	107 **589**	139 **583**	187 **571**	211 **564**	241 **552**	272 **515**

Drehmoment Nm
Drehzahl min⁻¹

Dauer-Druck | Intermittierender Druck

160 158,7 cm³/rev

Volumenstrom l/min	Druck bar 30	60	80	100	125	140	160	175
8	57 **49**	117 **46**	160 **41**	206 **34**	261 **29**			
15	58 **93**	118 **84**	161 **79**	207 **72**	262 **64**	298 **58**	349 **50**	385 **41**
20	59 **123**	119 **118**	162 **115**	208 **111**	263 **104**	299 **99**	350 **93**	386 **82**
30	58 **185**	117 **181**	160 **177**	205 **173**	261 **168**	298 **165**	348 **159**	384 **148**
35	57 **216**	115 **211**	159 **209**	203 **207**	260 **202**	295 **200**	346 **196**	382 **183**
40	55 **247**	114 **241**	156 **238**	201 **236**	259 **231**	293 **228**	344 **220**	380 **207**
50	53 **309**	111 **302**	154 **299**	199 **296**	258 **289**	292 **286**	342 **280**	378 **261**
60	52 **370**	109 **363**	152 **359**	197 **355**	256 **348**	290 **344**	340 **336**	376 **314**
75	43 **463**	101 **453**	143 **448**	190 **444**	249 **430**	282 **420**	322 **410**	358 **383**

Drehmoment Nm
Drehzahl min⁻¹

Dauer-Druck | Intermittierender Druck

200 196,4 cm³/rev

Volumenstrom l/min	Druck bar 30	60	80	100	125	140	160	175
8	69 **40**	140 **33**	193 **29**	248 **25**				
15	70 **75**	141 **70**	194 **64**	249 **58**	324 **50**	366 **41**	428 **32**	
20	71 **100**	142 **92**	195 **83**	250 **75**	325 **69**	367 **58**	428 **52**	472 **47**
30	70 **150**	141 **140**	193 **136**	248 **129**	323 **120**	366 **112**	426 **101**	471 **93**
35	69 **175**	140 **170**	191 **164**	247 **160**	321 **154**	364 **148**	425 **140**	470 **129**
40	67 **199**	138 **194**	190 **191**	246 **188**	320 **183**	362 **179**	423 **171**	468 **159**
50	66 **249**	136 **244**	189 **241**	244 **239**	318 **234**	361 **230**	422 **226**	466 **211**
60	65 **299**	135 **293**	187 **290**	243 **287**	316 **281**	359 **278**	420 **255**	465 **238**
75	58 **374**	127 **366**	179 **362**	234 **358**	308 **351**	348 **347**	408 **339**	456 **317**

Drehmoment Nm
Drehzahl min⁻¹

Dauer-Druck | Intermittierender Druck

250 241,8 cm³/rev

Volumenstrom l/min	Druck bar 30	60	80	100	120	140
8	86 **32**	172 **30**	234 **26**			
15	87 **61**	173 **59**	235 **54**	297 **49**	368 **40**	443 **33**
20	88 **81**	174 **78**	236 **73**	298 **68**	369 **62**	444 **56**
30	86 **123**	173 **120**	235 **118**	297 **116**	368 **112**	443 **103**
35	85 **142**	171 **138**	234 **132**	296 **125**	366 **117**	442 **108**
45	83 **162**	169 **159**	232 **154**	294 **150**	364 **144**	440 **135**
55	82 **203**	167 **198**	230 **195**	293 **193**	362 **191**	438 **186**
60	81 **243**	166 **238**	228 **236**	292 **233**	360 **230**	437 **221**
75	74 **304**	153 **297**	212 **294**	281 **291**	349 **288**	423 **277**

Drehmoment Nm
Drehzahl min⁻¹

Dauer-Druck | Intermittierender Druck

315 317,3 cm³/rev

Volumenstrom l/min	Druck bar 30	50	70	90	100	120
8	114 **25**	191 **22**	270 **19**			
15	115 **46**	192 **42**	271 **38**	355 **34**	403 **29**	500 **21**
20	116 **62**	193 **59**	272 **55**	356 **51**	404 **45**	501 **40**
30	114 **93**	191 **90**	270 **86**	354 **80**	403 **76**	499 **65**
35	112 **108**	189 **105**	268 **103**	352 **101**	400 **100**	497 **95**
40	110 **123**	187 **121**	266 **119**	350 **116**	398 **114**	495 **109**
50	108 **154**	184 **151**	264 **148**	348 **144**	396 **142**	493 **137**
60	106 **185**	182 **181**	262 **179**	346 **176**	394 **174**	491 **171**
75	100 **231**	175 **226**	156 **222**	339 **219**	387 **215**	482 **209**

Drehmoment Nm
Drehzahl min⁻¹

Dauer-Druck | Intermittierender Druck

400 392,9 cm³/rev

Volumen-strom l/min	Druck bar 30	40	50	70	80	100
8	155 **20**	204 **18**				
15	156 **37**	205 **34**	262 **31**	366 **27**	428 **24**	544 **19**
20	157 **50**	208 **47**	264 **44**	368 **39**	434 **37**	549 **32**
30	152 **75**	204 **72**	258 **69**	362 **66**	424 **64**	540 **60**
35	148 **87**	198 **84**	252 **81**	356 **77**	416 **74**	531 **69**
45	142 **100**	193 **97**	246 **94**	348 **90**	406 **88**	523 **84**
55	136 **125**	186 **122**	238 **120**	341 **117**	398 **115**	515 **111**
60	131 **150**	180 **148**	231 **146**	333 **142**	390 **140**	506 **137**
75	123 **187**	168 **183**	215 **179**	312 **172**	371 **169**	492 **162**

Drehmoment Nm
Drehzahl min⁻¹

Dauer-Druck | Intermittierender Druck

AP1 Ø25 Passfeder DIN 6885 A 8x7x32

Max Drehmoment 400 Nm

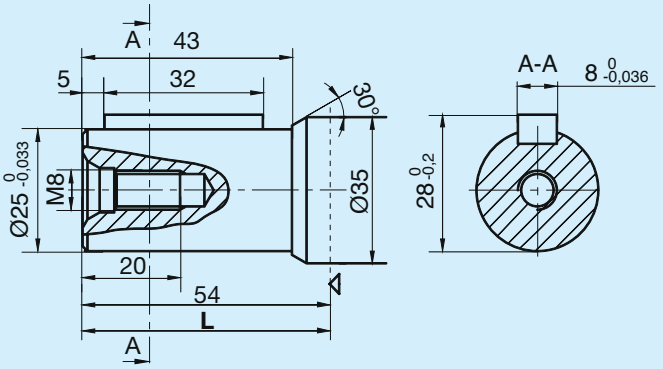

Für Flansch C-C1 L = 48 mm

AP3 1" EU Passfeder BS46 1/4"x1/4"x1 1/4"

Max Drehmoment 400 Nm

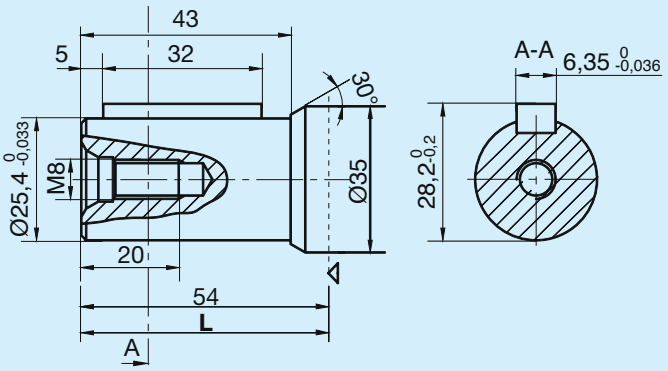

Für Flansch C-C1 L = 45 mm

AP4 1" US Passfeder BS46 1/4"x1/4"x1 1/4"

Max Drehmoment 400 Nm

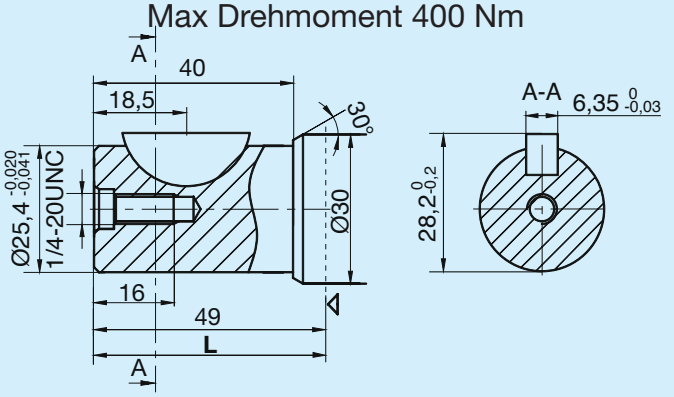

AP5 Ø32 Passfeder DIN 6885 A 10x8x45

Max Drehmoment 610 Nm

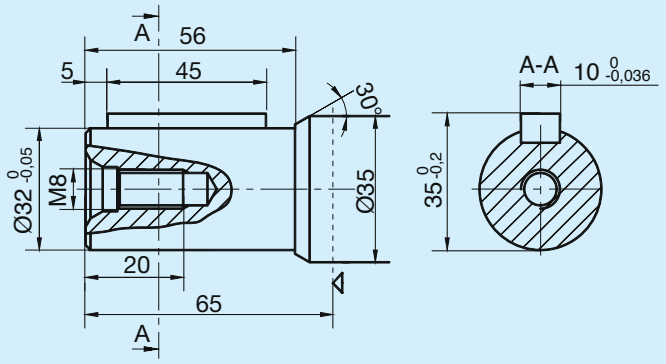

P33 1" US Passfeder BS46 1/4"x1/4"x1 1/4"

Max Drehmoment 400 Nm

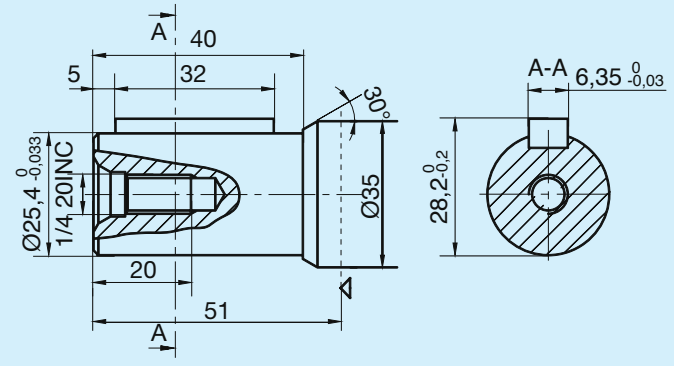

AH3 SAE 6 B (BS2059) EU

Max Drehmoment 400 Nm

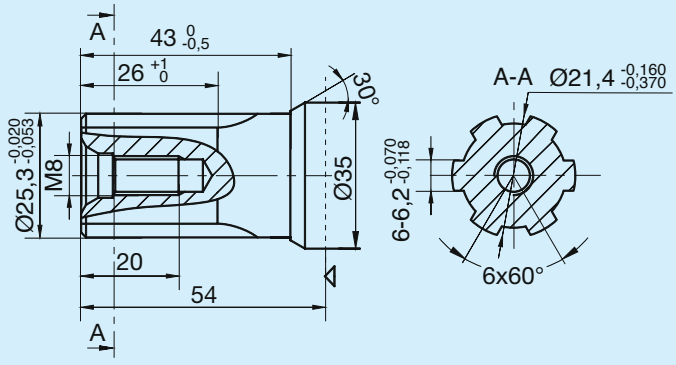

Die Wellen werden serienmäßig mit Korrosionsschutzbehandlung geliefert.

AH4 SAE 6 B (BS2059) US

Max Drehmoment 400 Nm

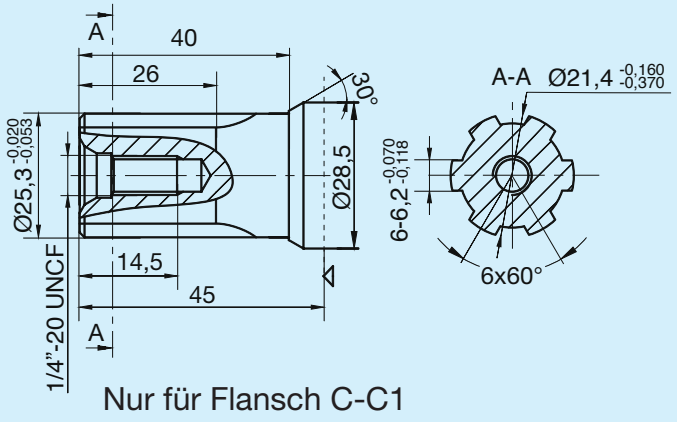

Nur für Flansch C-C1

K13 1 1/4" ANSI B92.1 DP12/24 30° Z14

Max Drehmoment 610 Nm

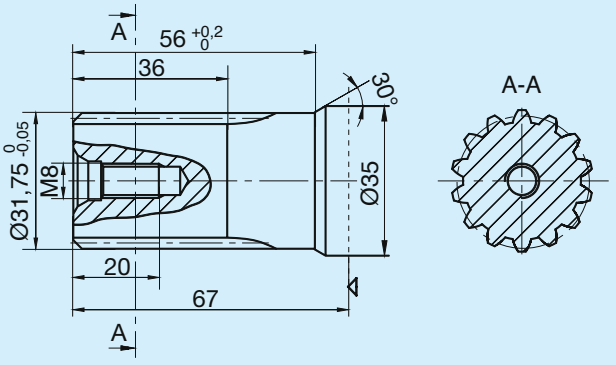

K14 ANSI-B92.1 DP12/24 30° Z14

Max Drehmoment 400 Nm

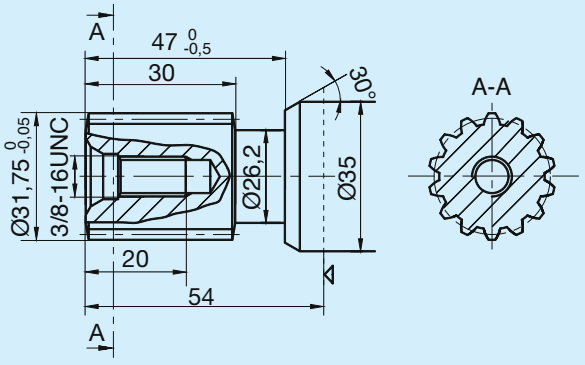

Die Wellen werden serienmäßig mit Korrosionsschutzbehandlung geliefert.

A2 SAE A 2 Bohrungen

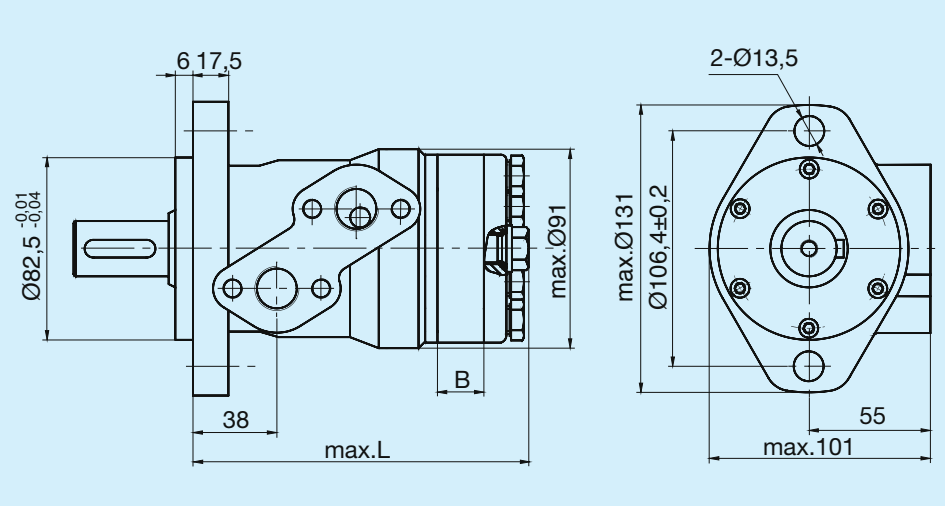

Typ	L	L1	B
	mm	mm	mm
PY 500	143,5	151,5	7
PY 080	144,5	152,5	11
PY 100	146,5	154,5	13
PY 125	149,5	157,5	16
PY 160	154,5	162,5	21
PY 200	159,5	164,5	26
PY 250	165,5	173,5	32
PY 315	175,5	183,5	42
PY 400	185,5	193,5	52

C0 M46C EU

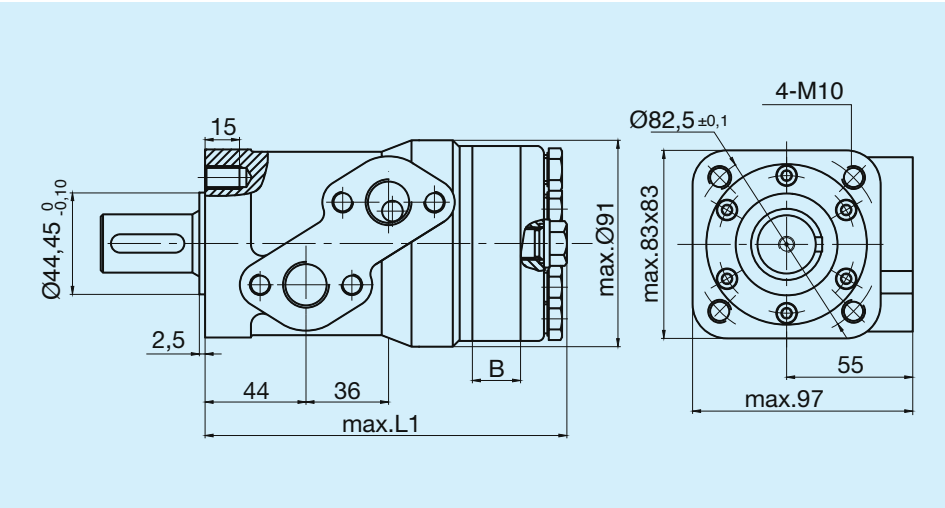

Typ	L	L1	B
	mm	mm	mm
PY 050	143,5	151,5	7
PY 080	144,5	152,5	11
PY 100	146,5	154,5	13
PY 125	149,5	157,5	16
PY 160	154,5	162,5	21
PY 200	159,5	164,5	26
PY 250	165,5	173,5	32
PY 315	175,5	183,5	42
PY 400	185,5	193,5	52

C1 M46C US

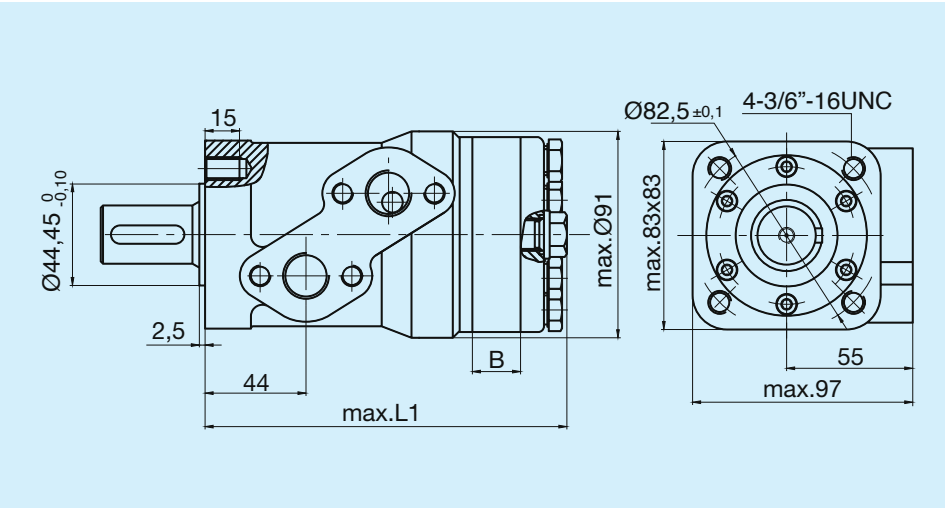

Typ	L	L1	B
	mm	mm	mm
PY 050	143,5	151,5	7
PY 080	144,5	152,5	11
PY 100	146,5	154,5	13
PY 125	149,5	157,5	16
PY 160	154,5	162,5	21
PY 200	159,5	164,5	26
PY 250	165,5	173,5	32
PY 315	175,5	183,5	42
PY 400	185,5	193,5	52

Die Flansche werden serienmäßig mit Korrosionsschutzbehandlung geliefert.

Anschlusskombinationen

Y10 Mit seitlichen Anschlüssen

Anschluss A-B	Bohrung C	Anschluss T
1/2" BSPP	M8	1/4"BSPP

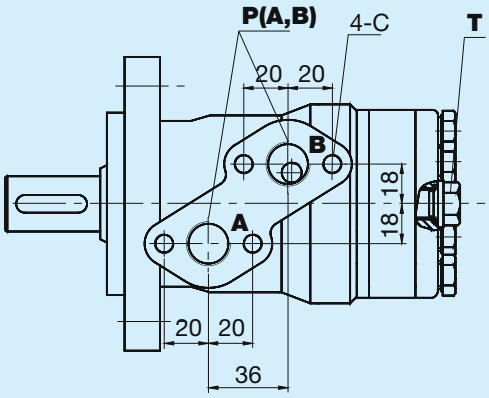

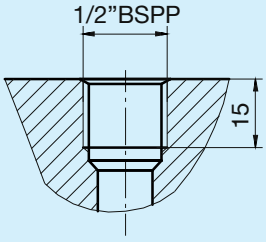

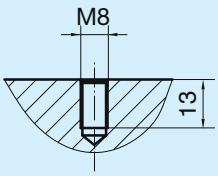

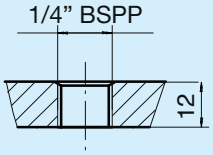

Y15 Mit seitlichen Anschlüssen

Anschluss A-B	Bohrung C	Anschluss T
7/8" 14UNF	5/16"-18UNC	7/16"-20UNF

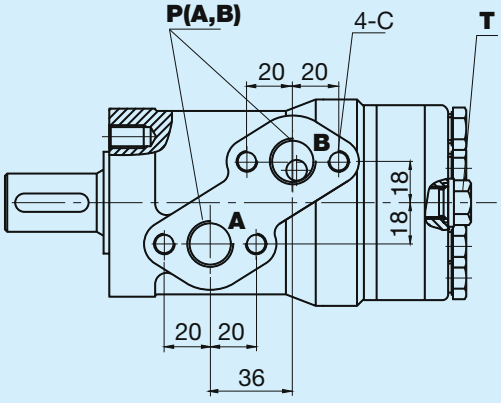

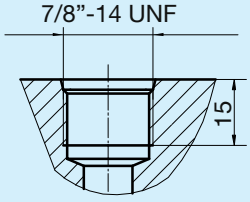

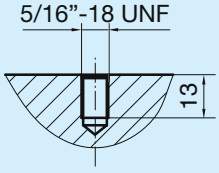

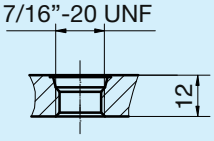

Wellendrehrichtung

0 Standard

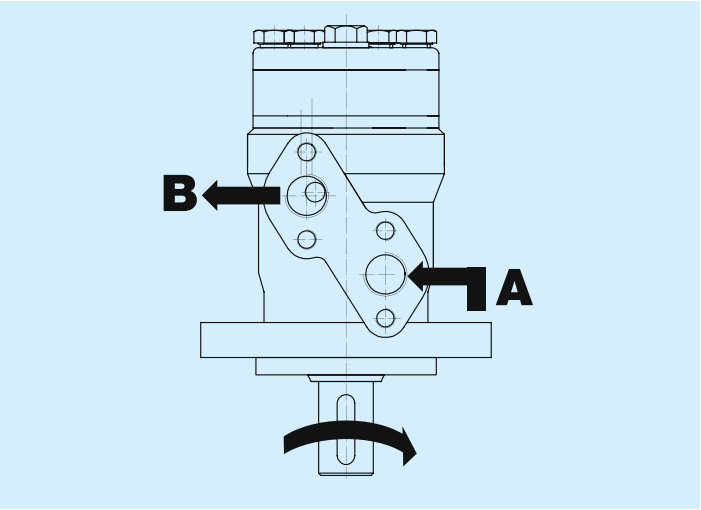

Bei Aufstellung vor der Motorwelle ist die Drehung:
- im Uhrzeigersinn, wenn der Anschluss A unter Druck steht
- gegen den Uhrzeigersinn, wenn der Anschluss B unter Druck steht.

L Entgegengesetzt

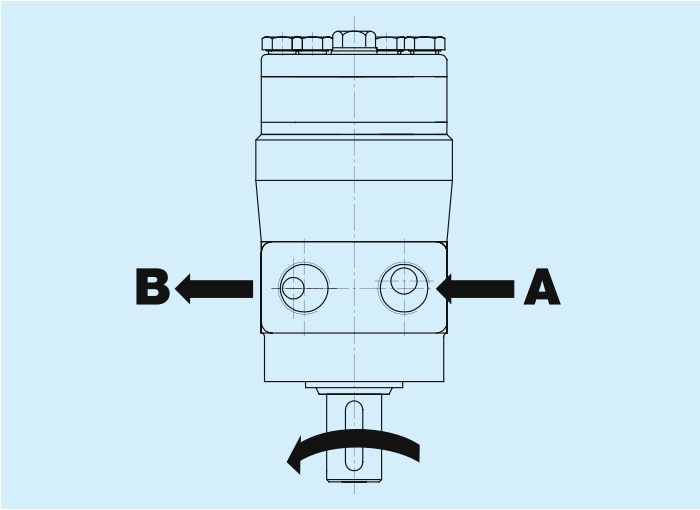

Bei Aufstellung vor der Motorwelle ist die Drehung:
- gegen den Uhrzeigersinn, wenn der Anschluss A unter Druck steht
- im Uhrzeigersinn, wenn der Anschluss B unter Druck steht.

Zulässige Lasten

Axiallast

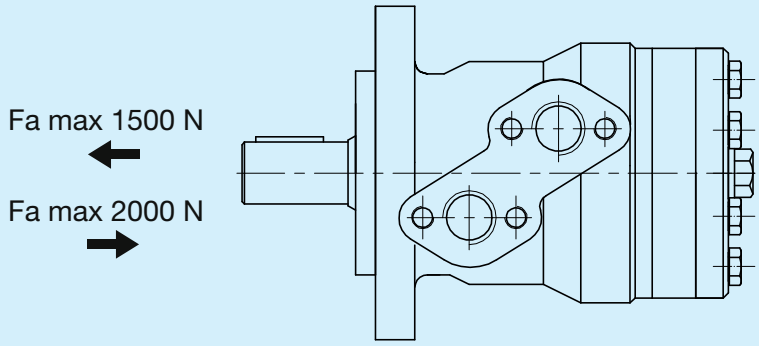

Radiallast

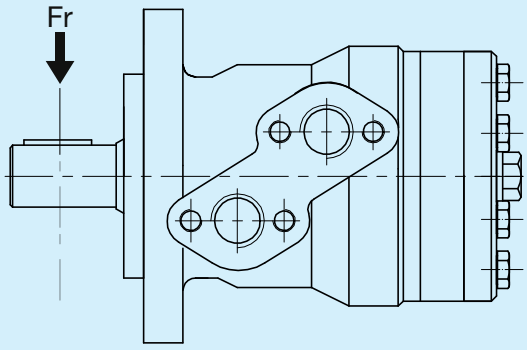

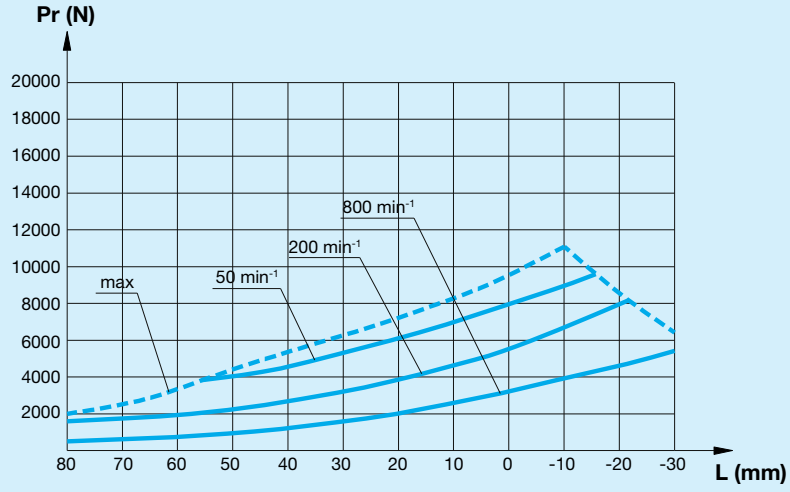

Hinweise zur Bestellung

OZ PY	1	2	3	4	5	6

1 Hubraum

050	52,9 cm³/rev	**125**	120,9 cm³/rev	**250**	241,8 cm³/rev
080	79,3 cm³/rev	**160**	158,7 cm³/rev	**315**	317,3 cm³/rev
100	98,2 cm³/rev	**200**	196,4 cm³/rev	**400**	392,9 cm³/rev

2 Wellenenden

AP1	Zylindrisch Ø25 Passfeder DIN6885 A 8x7x32	**AP5**	Zylindrisch Ø32 Passfeder DIN6885 A 10x8x45	**AH4**	Genutet SAE 6 B (BS2059) US
AP3	Zylindrisch 1" EU-Ausführung Passfeder BS46 1/4"x1/4"x1 1/4"	**P33**	Zylindrisch 1" US-Ausführung Passfeder BS46 1/4"x1/4"x1 1/4"	**K13**	Genutet 1 1/4" ANSI B92.1 DP12/24 30° Z14 verstärkt
AP4	Zylindrisch 1" Passfeder ANSI B17.2 1/4"x1"	**AH3**	Genutet SAE 6 B (BS2059) EU	**K14**	Genutet 1 1/4" ANSI B92.1 DP12/24 30° Z14

3 Flansche

A2	SAE A 2 Bohrungen	**C0**	M46C EU-Ausführung	**C1**	M46C US-Ausführung

4 Gewinde Anschlüsse A-B, T

Y10	1/2" BSPP Leckölanschluss 1/4" BSPP	**Y15**	7/8"-14UNF(15) Leckölanschluss 7/16"-20UNF

5 Spezialoptionen

00	Keine

6 Wellendrehrichtung

0	Standard	**L**	Entgegengesetzt