Motores de rodillos con distribución frontal

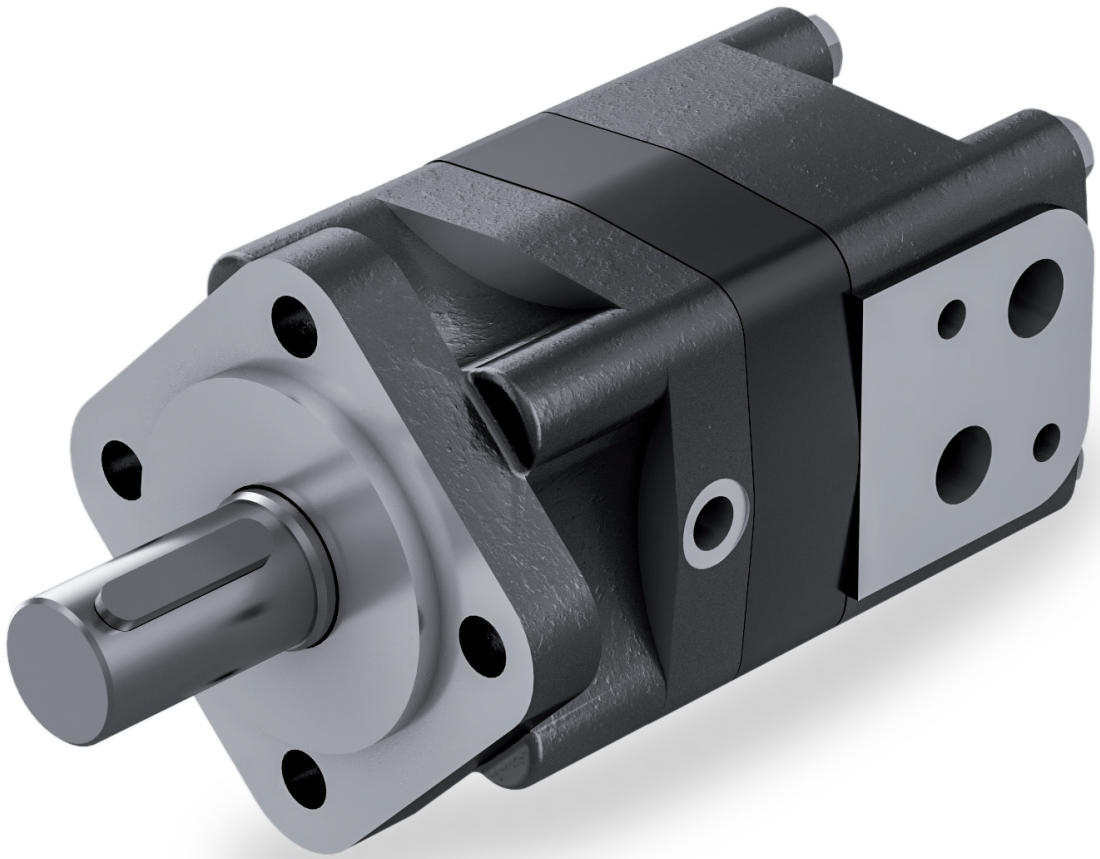

Antes de empezar a utilizarlo, lea atentamente el documento INSTRUCCIONES GENERALES DE USO DE LOS MOTORES ORBITALES.

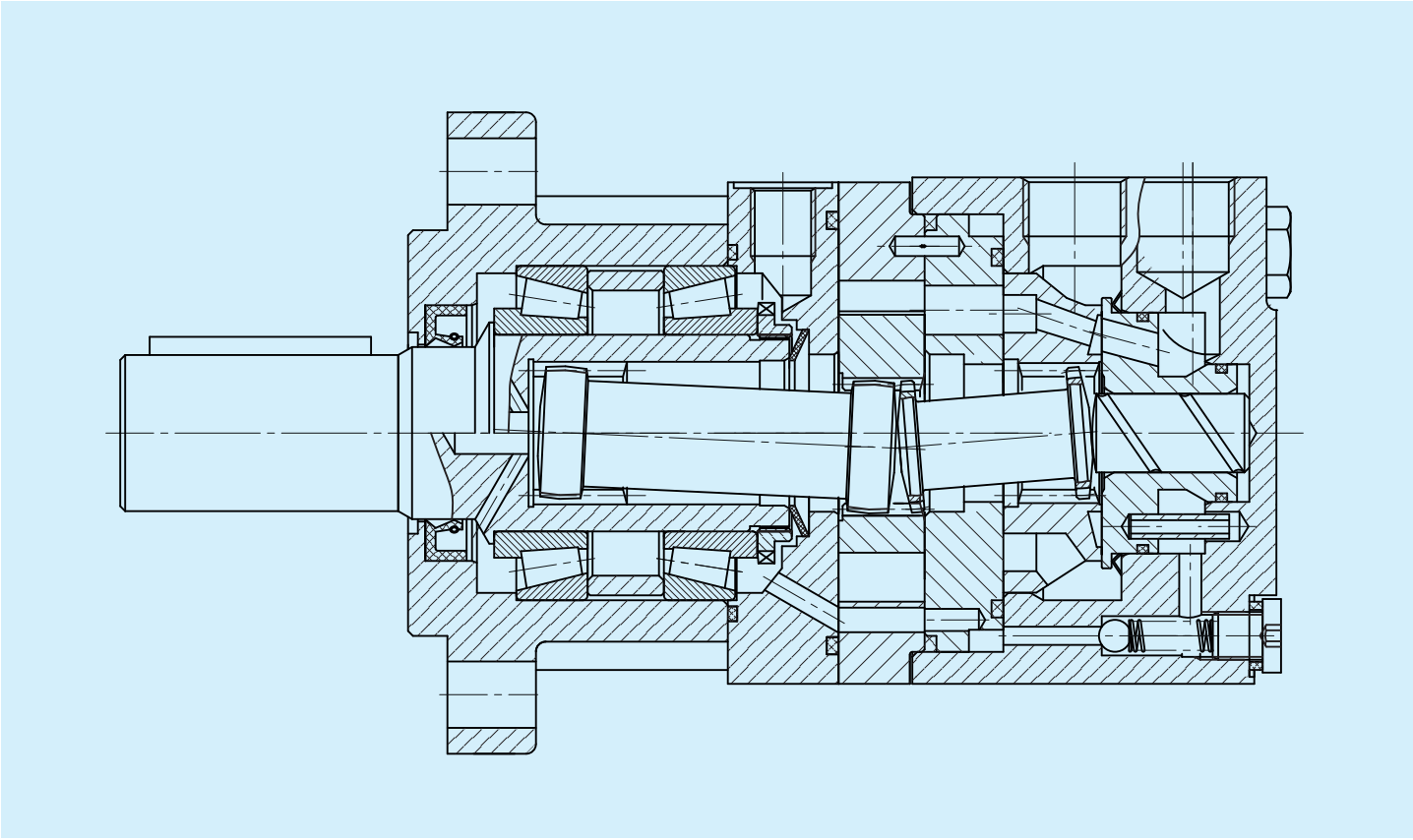

Motor de rodillos con distribución de disco compensado y rodamientos de rodillos cónicos, apto para aplicaciones en las que se requieren altas capacidades de carga radial y axial.

	Cilindrada	Presión			Par			Velocidad de rotación	Caudal máx.	Potencia máx. en salida	Masa
		Continua	Intermitente	Pico	Continuo	Intermitente	Pico				
	cm³/rev	**bar**	**bar**	**bar**	**Nm**	**Nm**	**Nm**	**min⁻¹**	**l/min**	**kW**	**kg**
080	80,5	200	225	250	220	240	259	801	65	16	9,8
100	100,5	200	225	250	275	300	325	740	75	18	10
125	126,3	200	225	250	345	377	408	589	75	18	10,3
160	160,8	200	225	250	439	479	516	463	75	18	10,7
200	200,9	200	225	250	549	599	648	370	75	18	11,1
250	252,6	180	200	220	606	666	713	295	75	18	11,6
315	321,5	160	180	200	668	747	826	231	75	14	12,3
400	401,9	140	160	180	710	836	939	185	75	11	13,2

Las condiciones intermitentes no deben durar más del 10% de cada minuto.
Las condiciones de pico no deben durar más del 1% de cada minuto.

Prestaciones

080 80,5 cm³/rev

Caudal l/min	Presión bar 35	70	105	140	175	200	225
15	35 **181**	75 **177**	114 **170**	150 **165**	187 **158**	213 **151**	239 **141**
30	35 **363**	75 **355**	115 **346**	152 **340**	190 **330**	216 **322**	240 **310**
40	33 **485**	75 **479**	115 **464**	155 **453**	193 **444**	220 **437**	240 **415**
50	30 **610**	73 **602**	113 **594**	153 **580**	190 **565**	217 **556**	237 **530**
60	28 **735**	70 **724**	110 **714**	150 **698**	188 **680**	214 **670**	235 **642**
65	27 **801**	68 **790**	108 **775**	148 **760**	186 **742**	211 **727**	233 **704**
80	23 **988**	66 **975**	104 **955**	140 **938**	170 **915**	193 **897**	213 **870**

Par Nm
Velocidad de rotación min⁻¹

Presión Continua | Presión Intermitente

100 100,5 cm³/rev

Caudal l/min	Presión bar 35	70	105	140	175	200	225
15	44 **145**	94 **142**	142 **136**	187 **132**	233 **127**	266 **121**	298 **113**
30	42 **291**	93 **284**	144 **277**	190 **272**	237 **264**	270 **258**	300 **248**
40	41 **388**	92 **384**	144 **372**	194 **363**	241 **356**	275 **350**	300 **332**
50	37 **489**	91 **482**	141 **476**	191 **465**	237 **453**	271 **445**	296 **425**
60	35 **589**	87 **580**	137 **572**	187 **559**	235 **545**	267 **537**	293 **514**
75	34 **740**	85 **730**	135 **716**	185 **702**	232 **686**	263 **672**	291 **651**
90	29 **890**	82 **879**	130 **861**	175 **845**	212 **825**	241 **808**	266 **784**

Par Nm
Velocidad de rotación min⁻¹

Presión Continua | Presión Intermitente

125 126,3 cm³/rev

Caudal l/min	Presión bar 35	70	105	140	175	200	225
15	54 **115**	117 **113**	179 **108**	235 **105**	293 **101**	334 **96**	375 **90**
30	55 **231**	118 **226**	180 **221**	238 **217**	298 **210**	339 **205**	377 **198**
40	54 **309**	120 **305**	180 **296**	243 **289**	303 **283**	345 **279**	377 **265**
50	51 **389**	118 **384**	177 **379**	240 **370**	298 **360**	340 **354**	372 **338**
60	48 **468**	114 **461**	173 **455**	235 **445**	295 **433**	336 **427**	369 **409**
75	42 **589**	109 **581**	169 **570**	232 **559**	292 **546**	331 **535**	366 **518**
90	38 **708**	103 **699**	163 **685**	220 **673**	267 **656**	301 **643**	334 **624**

Par Nm
Velocidad de rotación min⁻¹

Presión Continua | Presión Intermitente

160 160,8 cm³/rev

Caudal l/min	Presión bar 35	70	105	140	175	200	225
15	70 **91**	147 **89**	228 **85**	300 **83**	374 **79**	425 **76**	477 **71**
30	72 **182**	150 **178**	230 **173**	304 **170**	380 **165**	431 **161**	479 **155**
40	74 **243**	151 **240**	230 **232**	310 **227**	386 **222**	439 **219**	479 **208**
50	71 **305**	147 **301**	226 **297**	306 **290**	380 **283**	433 **278**	473 **265**
60	68 **368**	143 **362**	220 **357**	300 **349**	376 **340**	427 **335**	469 **321**
75	64 **463**	138 **456**	216 **448**	296 **439**	372 **429**	421 **420**	465 **407**
90	60 **556**	133 **549**	208 **538**	280 **528**	340 **515**	386 **505**	425 **490**

Par Nm
Velocidad de rotación min⁻¹

Presión Continua | Presión Intermitente

200 200,9 cm³/rev

Caudal l/min	Presión bar 35	70	105	140	175	200	225
15	87 **73**	184 **71**	285 **68**	374 **66**	467 **63**	532 **61**	596 **56**
30	89 **145**	187 **142**	287 **139**	379 **136**	474 **132**	539 **129**	599 **124**
40	92 **194**	187 **192**	287 **186**	387 **182**	482 **178**	549 **175**	599 **166**
50	88 **244**	182 **241**	282 **238**	382 **232**	474 **226**	542 **223**	591 **212**
60	84 **295**	175 **290**	275 **286**	374 **280**	469 **272**	534 **268**	586 **257**
75	77 **370**	170 **365**	270 **358**	369 **351**	464 **343**	527 **336**	581 **325**
90	68 **445**	165 **440**	260 **430**	349 **423**	424 **412**	482 **404**	532 **392**

Par Nm
Velocidad de rotación min⁻¹

Presión Continua | Presión Intermitente

250 252,6 cm³/rev

Caudal l/min	Presión bar 35	70	105	140	180	200
15	114 **58**	234 **56**	358 **54**	469 **53**	601 **50**	658 **48**
30	115 **116**	235 **113**	361 **110**	471 **108**	603 **105**	661 **103**
40	115 **155**	235 **153**	355 **148**	473 **144**	605 **141**	666 **139**
50	114 **194**	230 **192**	355 **189**	474 **185**	606 **180**	665 **177**
60	112 **234**	225 **231**	352 **228**	471 **222**	603 **217**	662 **214**
75	109 **295**	220 **290**	349 **285**	467 **279**	599 **273**	658 **267**
90	103 **354**	213 **350**	343 **342**	460 **336**	590 **328**	650 **322**

Par Nm
Velocidad de rotación min⁻¹

Presión Continua | Presión Intermitente

315 321,5 cm³/rev

Caudal l/min	Presión bar 35	70	105	140	160	175
15	140 **45**	284 **44**	433 **43**	583 **41**	661 **40**	719 **38**
30	140 **91**	288 **89**	437 **87**	586 **85**	665 **83**	723 **81**
40	138 **121**	290 **120**	440 **116**	588 **113**	668 **111**	726 **109**
50	136 **153**	291 **151**	439 **149**	587 **145**	667 **141**	725 **139**
60	134 **184**	286 **181**	435 **179**	583 **175**	665 **170**	723 **168**
75	131 **231**	280 **228**	431 **224**	580 **220**	661 **214**	720 **210**
90	125 **278**	272 **275**	421 **269**	575 **264**	656 **258**	713 **253**

Par Nm
Velocidad de rotación min⁻¹

Presión Continua | Presión Intermitente

400 401,9 cm³/rev

Caudal l/min	Presión bar 35	70	105	140	160
15	172 **36**	347 **35**	522 **34**	705 **33**	830 **32**
30	174 **73**	350 **71**	526 **69**	708 **68**	836 **66**
40	173 **97**	352 **96**	529 **93**	710 **91**	833 **89**
50	171 **122**	350 **121**	531 **119**	710 **116**	818 **113**
60	168 **147**	343 **145**	522 **143**	705 **140**	803 **136**
75	164 **185**	339 **183**	517 **179**	700 **176**	787 **171**
90	160 **223**	325 **220**	503 **215**	698 **211**	770 **206**

Par Nm
Velocidad de rotación min⁻¹

Presión Continua | Presión Intermitente

3P1 Ø25 lengüeta DIN 6885 A 8x7x32

Par máx. 340 Nm

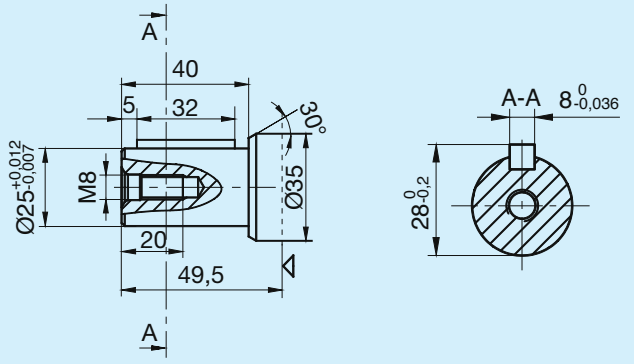

3P3 1" lengüeta BS46 1/4"x1/4"x1 1/4"

Par máx. 340 Nm

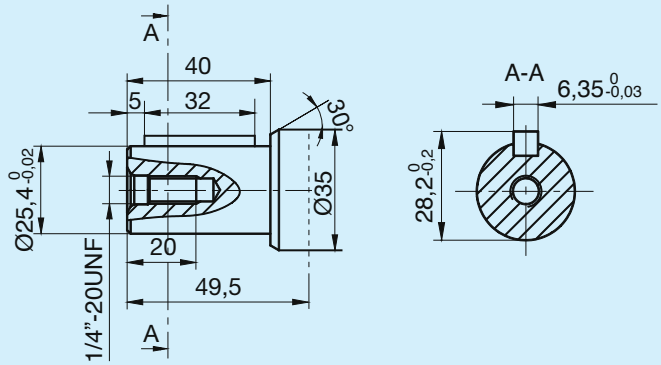

3P5 1 1/4" lengüeta SAE J744 5/16"x5/16"x1 1/4"

Par máx. 770 Nm

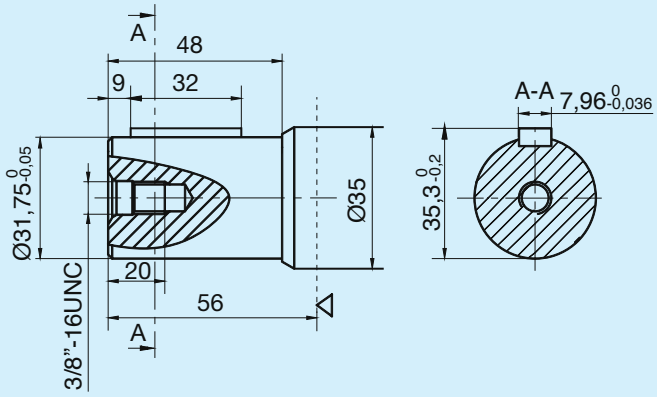

P10 Ø32 lengüeta DIN 6885 A 10x8x45

Par máx. 770 Nm

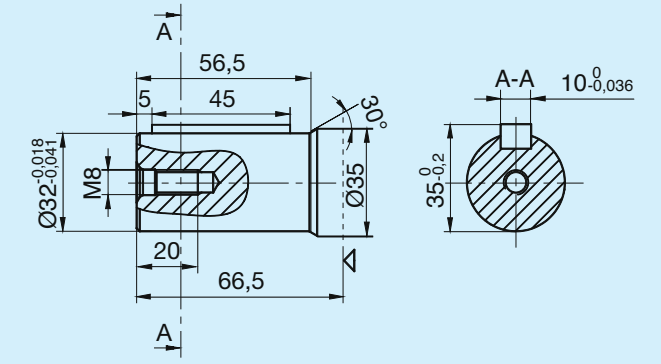

3H1 UNI 8953 6x26x30

Par máx. 770 Nm

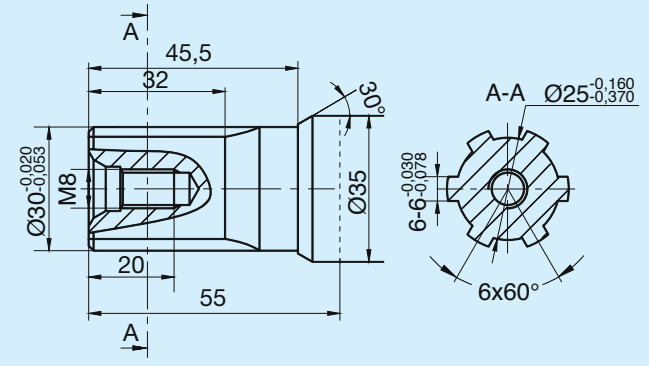

3H2 UNI 8953 6x21x25

Par máx. 340 Nm

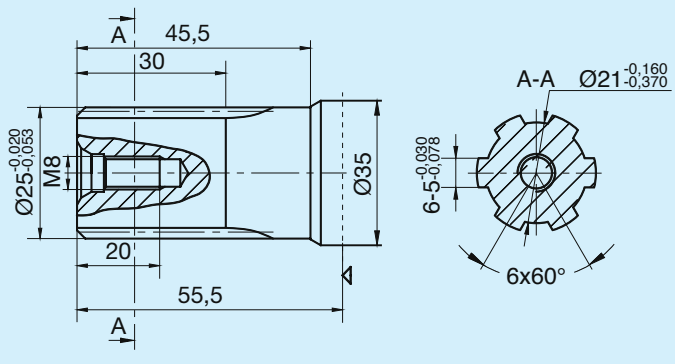

Los ejes de transmisión se suministran de serie con el tratamiento anticorrosión.

3H3 DIN 9611 1 3/8" Z6

Par máx. 770 Nm

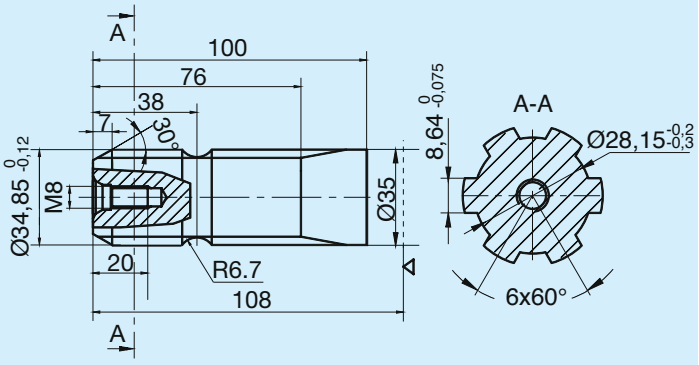

3K3 ANSI-B92.1 DP12/24 30° Z14

Par máx. 770 Nm

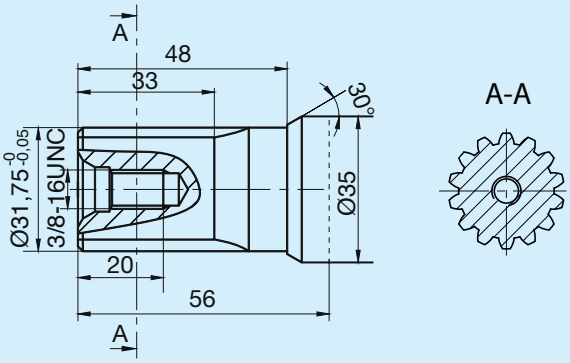

Los ejes de transmisión se suministran de serie con el tratamiento anticorrosión.

A0 SAE A 4 orificios

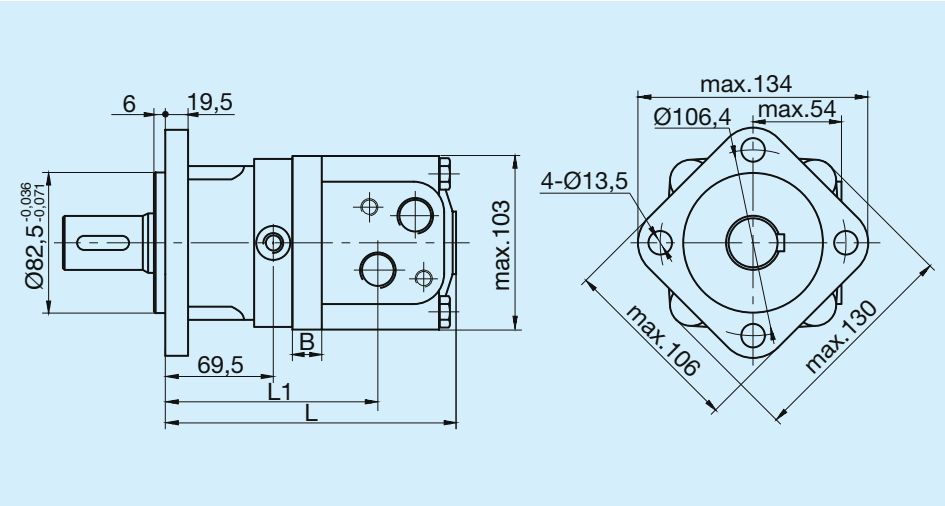

Tipo	L	L1	B
	mm	mm	mm
3Y 080	170	126,5	11
3Y 100	173,5	130	14,5
3Y 125	178	134,5	19
3Y 160	184	140,5	25
3Y 200	191	147,5	32
3Y 250	200	156,5	41
3Y 315	212	168,5	53
3Y 400	226	182,5	67
3Y 500	239	195,5	80

A2 SAE A 2 orificios

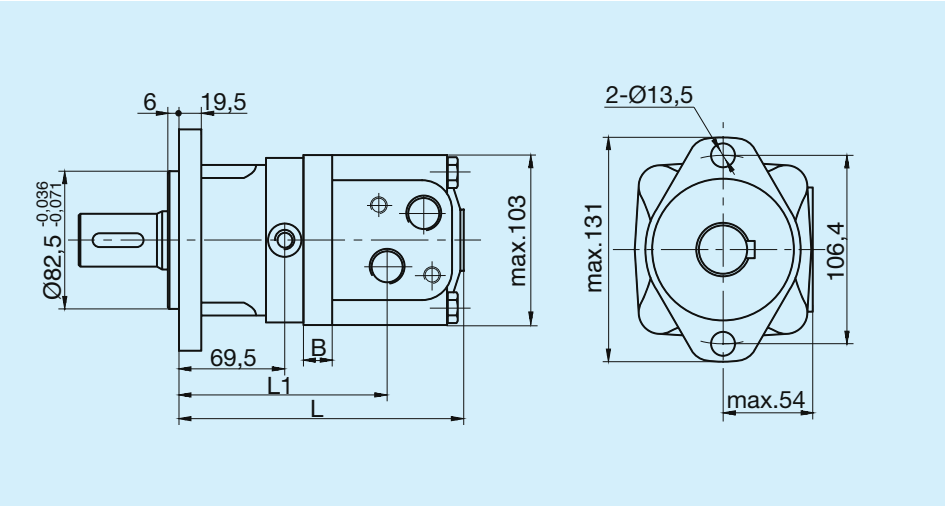

Tipo	L	L1	B
	mm	mm	mm
3Y 080	170	126,5	11
3Y 100	173,5	130	14,5
3Y 125	178	134,5	19
3Y 160	184	140,5	25
3Y 200	191	147,5	32
3Y 250	200	156,5	41
3Y 315	212	168,5	53
3Y 400	226	182,5	67
3Y 500	239	195,5	80

A3 ISO 3019 Ø100

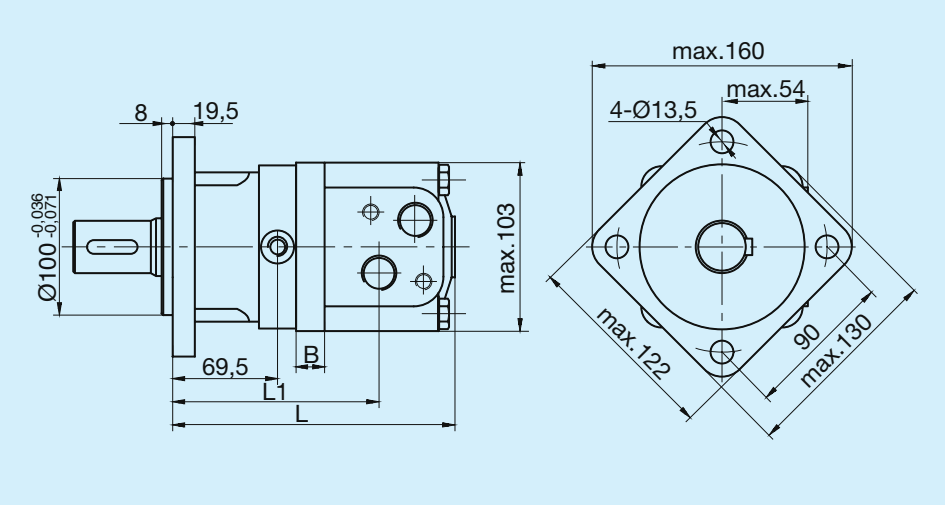

Tipo	L	L1	B
	mm	mm	mm
3Y 080	170	126,5	11
3Y 100	173,5	130	14,5
3Y 125	178	134,5	19
3Y 160	184	140,5	25
3Y 200	191	147,5	32
3Y 250	200	156,5	41
3Y 315	212	168,5	53
3Y 400	226	182,5	67
3Y 500	239	195,5	80

Las bridas se suministran de serie con el tratamiento anticorrosión.

AV Magneto 4 orificios

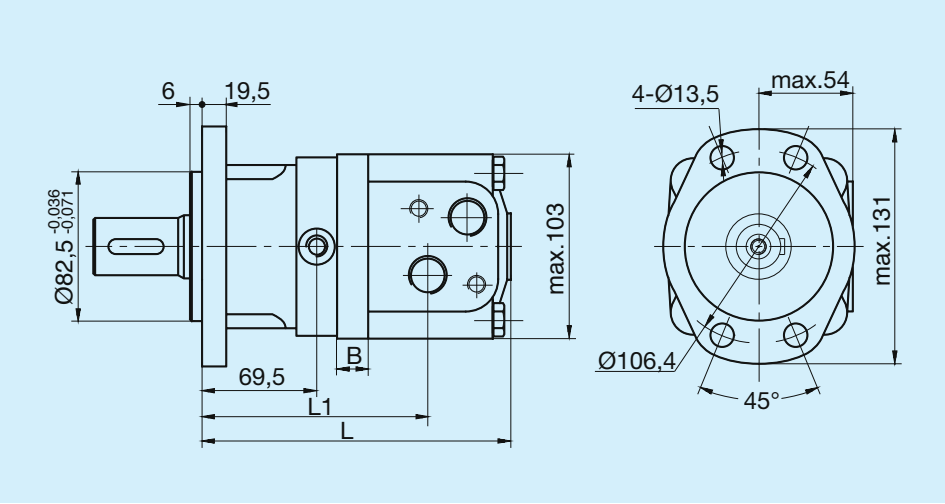

Tipo	L	L1	B
	mm	**mm**	**mm**
3Y 080	170	126,5	11
3Y 100	173,5	130	14,5
3Y 125	178	134,5	19
3Y 160	184	140,5	25
3Y 200	191	147,5	32
3Y 250	200	156,5	41
3Y 315	212	168,5	53
3Y 400	226	182,5	67
3Y 500	239	195,5	80

A6 SAE B 2 orificios

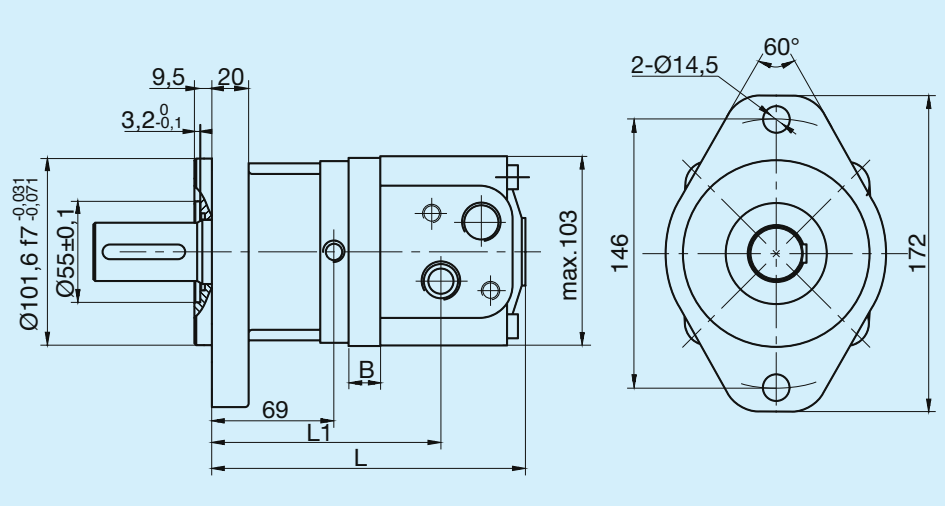

Tipo	L	L1	B
	mm	**mm**	**mm**
3Y 080	170	126,5	11
3Y 100	173,5	130	14,5
3Y 125	178	134,5	19
3Y 160	184	140,5	25
3Y 200	191	147,5	32
3Y 250	200	156,5	41
3Y 315	212	168,5	53
3Y 400	226	182,5	67
3Y 500	239	195,5	80

Las bridas se suministran de serie con el tratamiento anticorrosión.

Combinaciones de conexiones

3Y0 Con conexiones laterales

Conexión A-B	Orificio C	Conexión T
1/2" BSPP	M10	1/4"BSPP

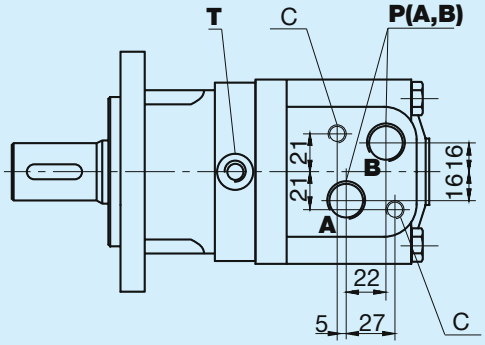

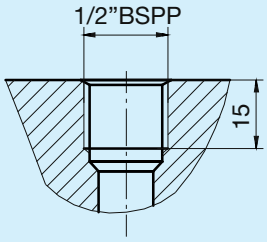

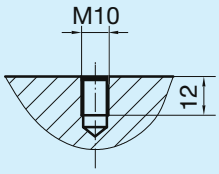

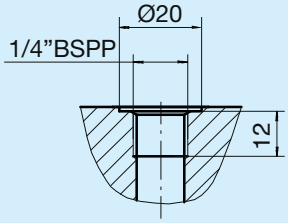

Y35 Con conexiones laterales

Conexión A-B	Orificio C	Conexión T
7/8" 14UNF	---	7/16"-20UNF

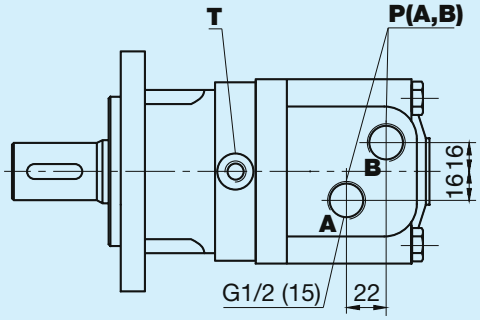

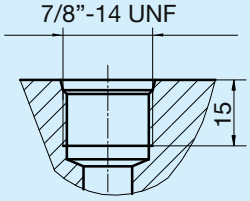

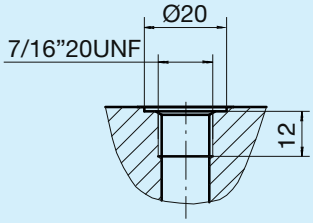

Y31 Con conexiones laterales

Conexión A-B	Orificio C	Conexión T
1/2" BSPP	---	1/4" BSPP

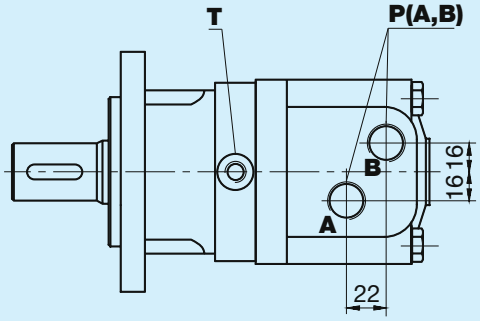

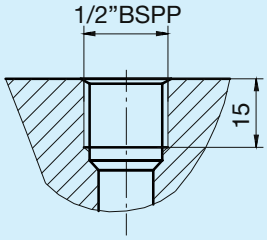

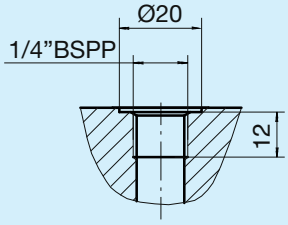

Dirección de rotación de los ejes

0 Estándar

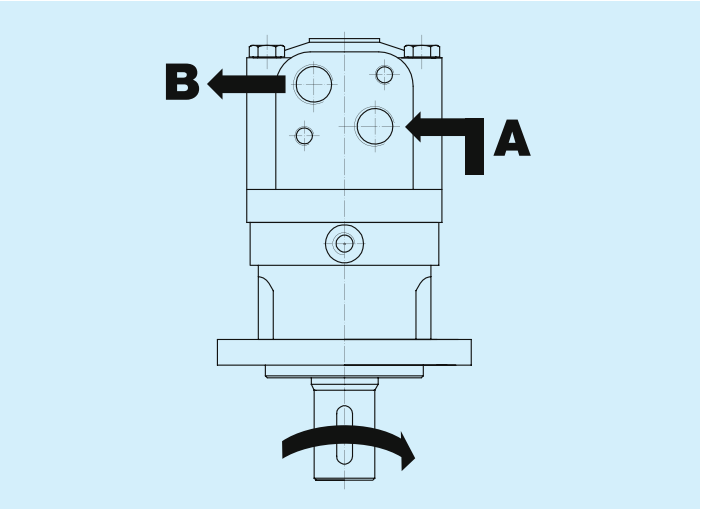

Situándose frente al eje de transmisión, la rotación es:
- Horaria, cuando la puerta A está bajo presión
- Antihoraria, cuando la toma B está bajo presión.

L Opuesta

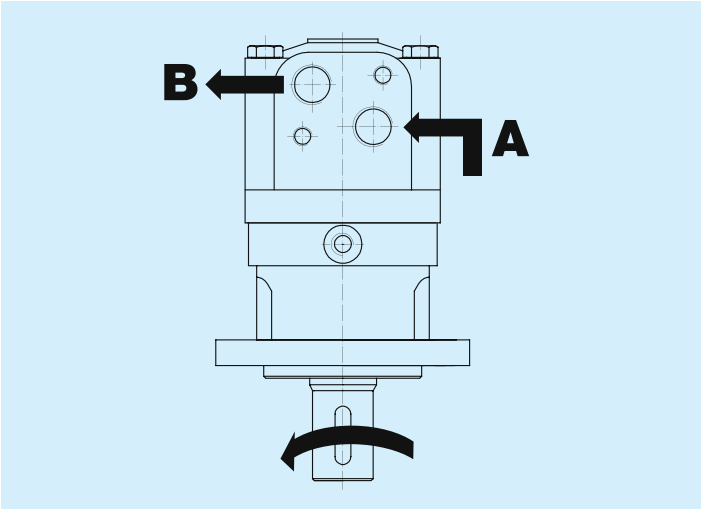

Situándose frente al eje de transmisión, la rotación es:
- Antihoraria, cuando la toma A está bajo presión
- Horaria, cuando la toma B está bajo presión.

Cargas admitidas

Carga axial

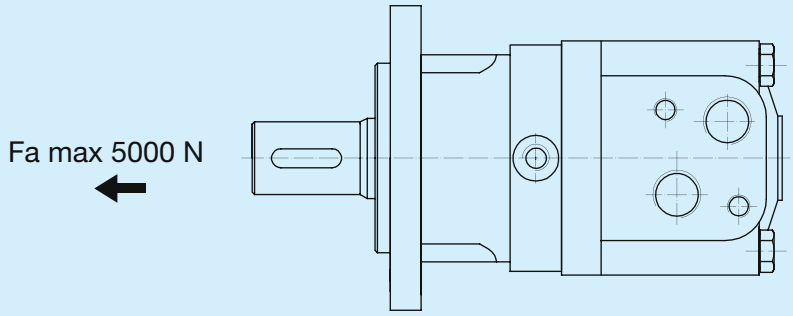

Carga radial

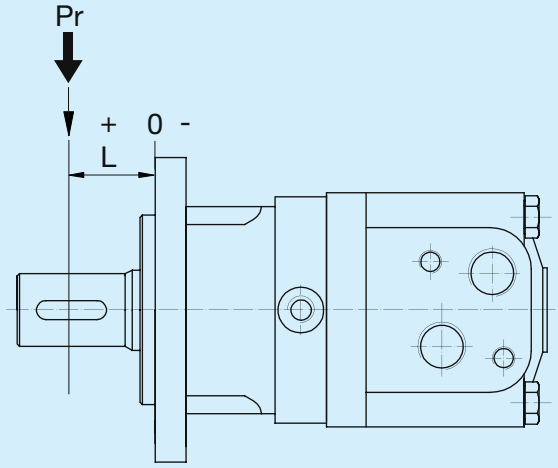

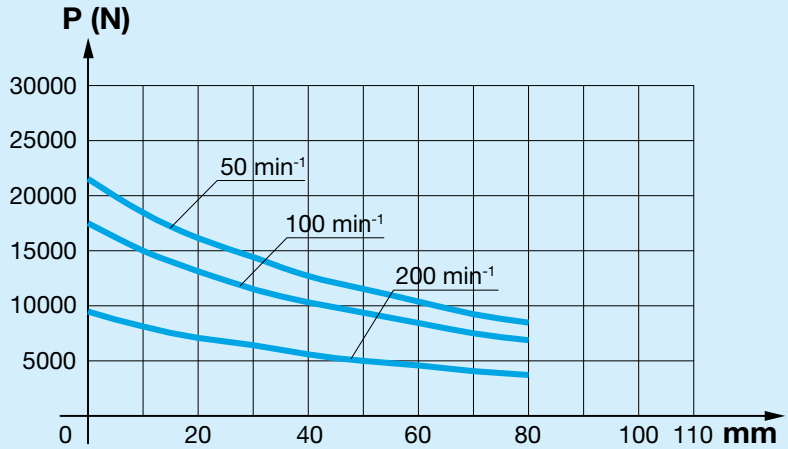

Instrucciones para hacer el pedido

OZ 3Y	1	2	3	4	5	6

1 Cilindrada

080	80,5 cm³/rev	**125**	126,3 cm³/rev	**200**	200,9 cm³/rev	**315**	321,5 cm³/rev
100	100,5 cm³/rev	**160**	160,8 cm³/rev	**250**	252,6 cm³/rev	**400**	401,9 cm³/rev

2 Extremos de los ejes

3P1	Cilíndrico Ø25 Lengüeta DIN6885 A 8x7x32	**3P5**	Cilíndrico 1 1/4". Lengüeta SAE J744 5/16"x5/16"x1 1/4"	**3H1**	Estriado UNI 8953 6x26x30	**3H3**	Estriado DIN9611 1 3/8" Z6
3P3	Cilíndrico 1". Lengüeta BS46 1/4"x1/4"x1 1/4"	**P10**	Cilíndrico Ø32 Lengüeta DIN6885 A 10x8x45	**3H2**	Estriado UNI 8953 6x21x25	**3K3**	Estriado ANSI-B92.1 DP12/24 30° Z14

3 Bridas

A0	SAE A 4 orificios	**A3**	ISO 3019 Ø100	**A6**	SAE B 2 orificios
A2	SAE A 2 orificios	**AV**	Magneto 4 orificios		

4 Rosca conexiones A-B, T

3Y0	BSPP1/2" Drenaje BSPP 1/4"	**Y35**	7/8-14UNF(15) Drenaje 7/16"- 20UNF	**Y31**	BSPP1/2" Drenaje BSPP1/4"

5 Opciones especiales

00	Ninguna

6 Dirección de rotación de los ejes

0	Estándar	**L**	Opuesta