A60 ECO

Bevor Sie mit der Benutzung beginnen, lesen Sie bitte das Dokument ALLGEMEINE GEBRAUCHSANWEISUNGEN FÜR WÄRMETAUSCHER sorgfältig durch

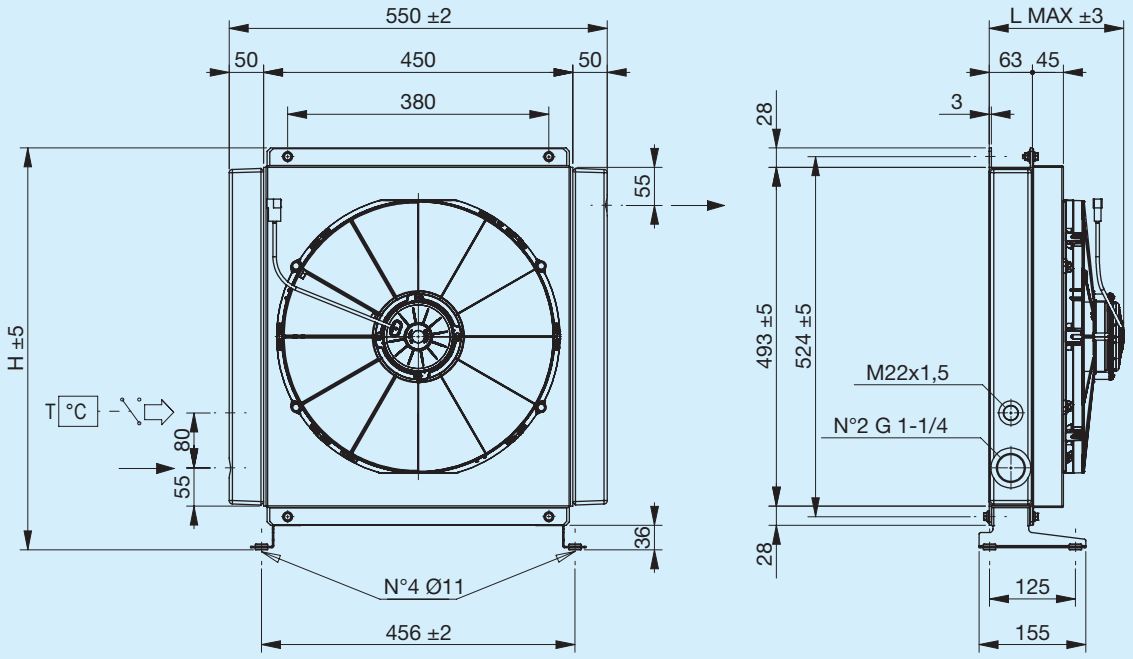

Stützfuß nicht inbegriffen (siehe Zubehör)

Code	Beschreibung	Ø Ventilator mm	Luftdurchsatz m³/h	Spannung V	Stromstärke A	Max. L mm	H mm	Gewicht kg	Kapazität l
FR633090005	**A60 1EAX 12V ECO**	385	2760	12	17.1	200	585	18	5.7
FR633090006	**A60 1ESX 12V ECO**	385	2960	12	17.7	200	585	18	5.7
FR633090015	**A60 1EAX 24V ECO**	385	2930	24	9.2	200	585	18	5.7
FR633090016	**A60 1ESX 24V ECO**	385	3130	24	9.4	200	585	18	5.7

Kühlleistung

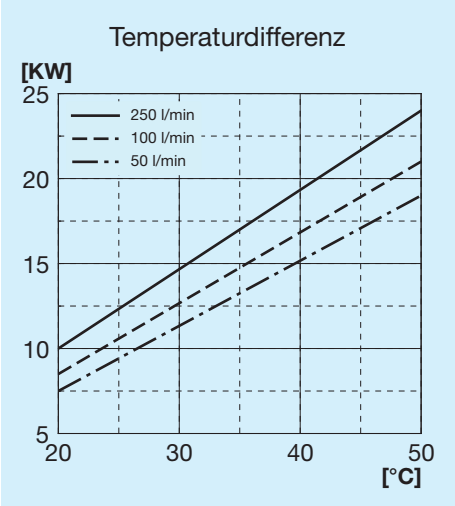

Druckgefälle Kühler

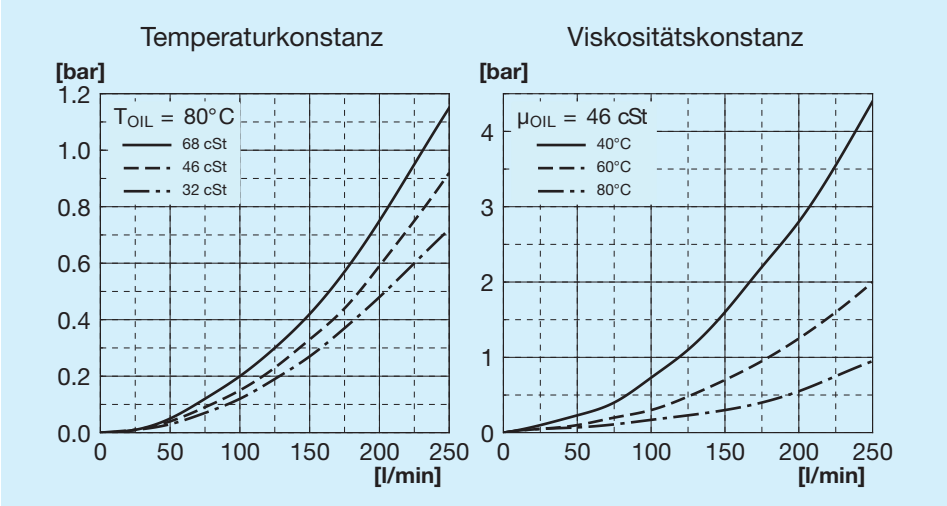

Zeichenerklärung

A60 ECO	Tauschertyp
1E	1 Elektrolüfter
A	Ansaugung
S	Gebläse
AP	Verstärkte Ansaugung
SP	Verstärktes Gebläse
AX	Verstärkte Ansaugung
SX	Verstärktes Gebläse
12 V	Spannung für Elektrolüfter
24 V	Spannung für Elektrolüfter

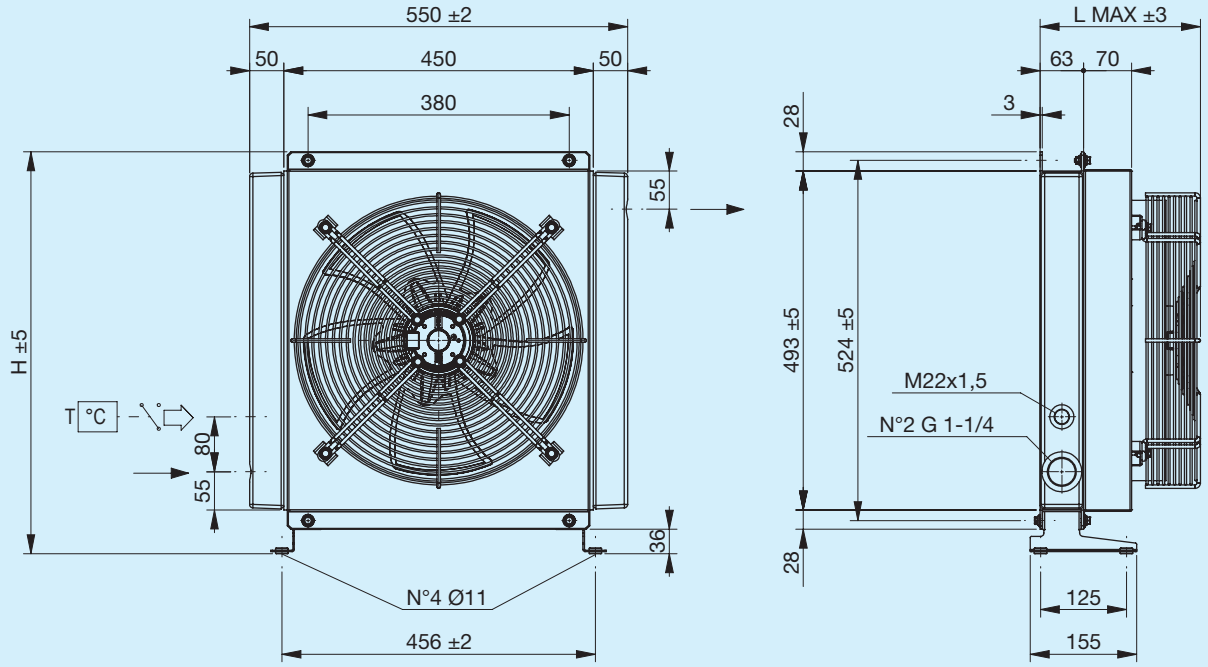

Stützfuß nicht inbegriffen (siehe Zubehör)

Code	Beschreibung	Ø Venti-lator	Leistung	Frequenz	Drehzahl	Schutz	Max. L	H	Gewicht	Kapazität
		mm	**W**	**Hz**	**min-¹**	**IP**	**mm**	**mm**	**kg**	**l**
FR633090033	**A60 1EA 230V ECO**	400	240	50 60	1430 1700	44	233	585	17.9	5.7
FR633090034	**A60 1ES 230V ECO**	400	240	50 60	1430 1700	44	233	585	17.9	5.7
FR633090026	**A60 1EA 400V ECO**	400	185	50 60	1450 1690	44	233	585	17.9	5.7
FR633090027	**A60 1ES 400V ECO**	400	185	50 60	1450 1690	44	233	585	17.9	5.7

Kühlleistung

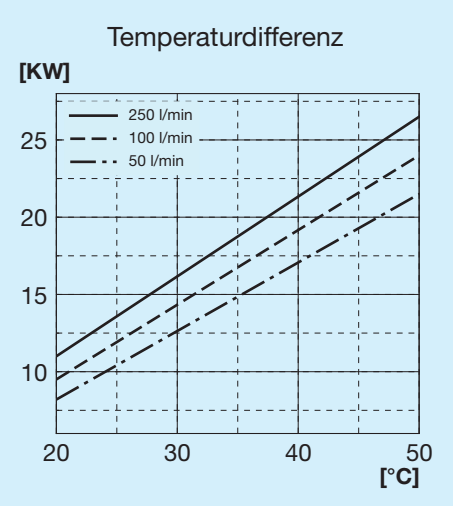

Druckgefälle Kühler

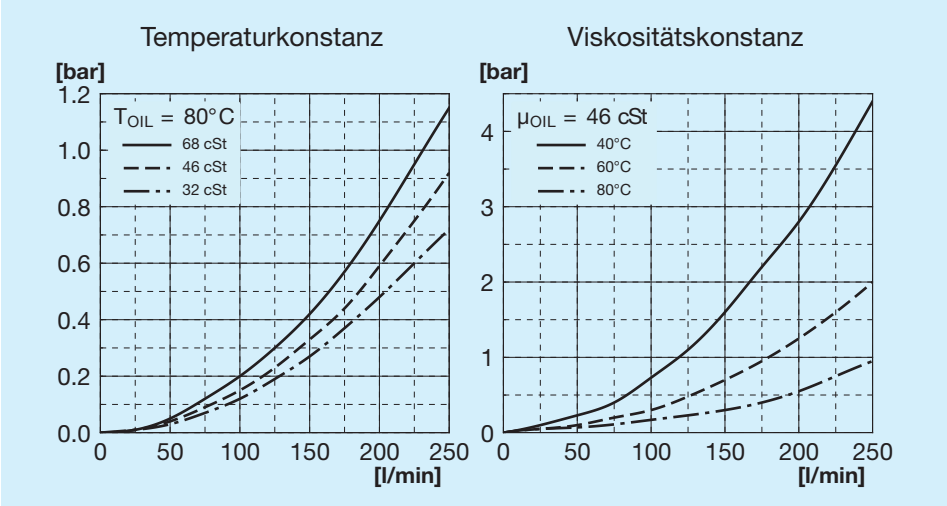

Zeichenerklärung

A60 ECO	Tauschertyp
1E	1 Elektrolüfter
A	Ansaugung
S	Gebläse
230 V	Spannung für Elektrolüfter
400 V	Spannung für Elektrolüfter

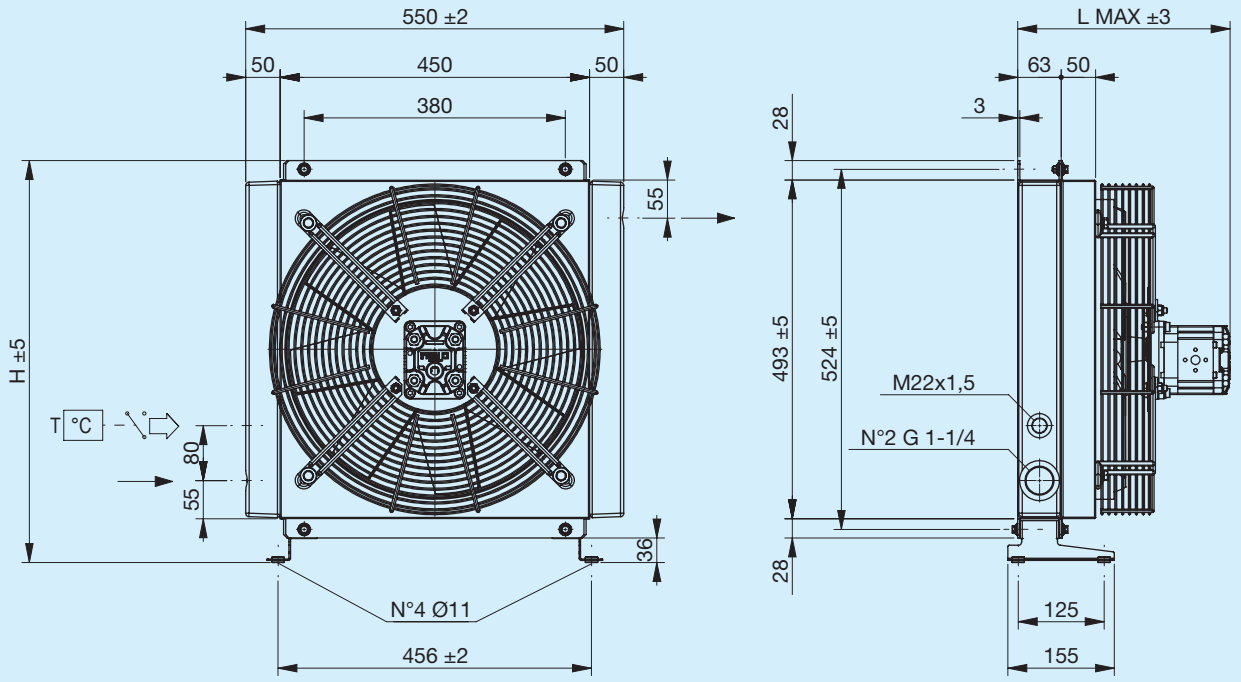

Stützfuß nicht inbegriffen (siehe Zubehör)

Code	Beschreibung	Ø Venti-lator	Hubraum	Max. L	H	Gewicht	Kapazität
		mm	**cm3**	**mm**	**mm**	**kg**	**l**
FR634090017	**A60 IA HYDR.MOT. GR2 ECO**	420	6	310	585	21	5.7
FR634090018	**A60 IS HYDR.MOT. GR2 ECO**	420	6	310	585	21	5.7

Kühlleistung

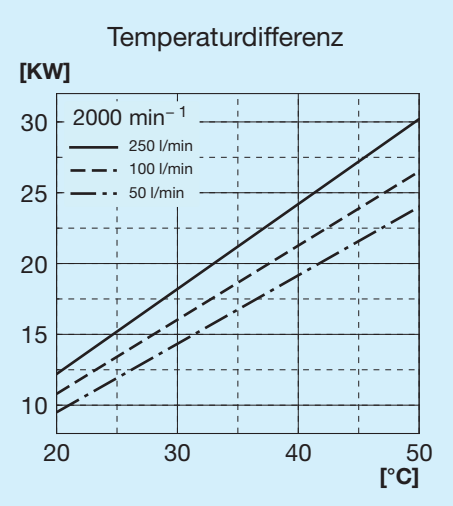

Druckgefälle Kühler

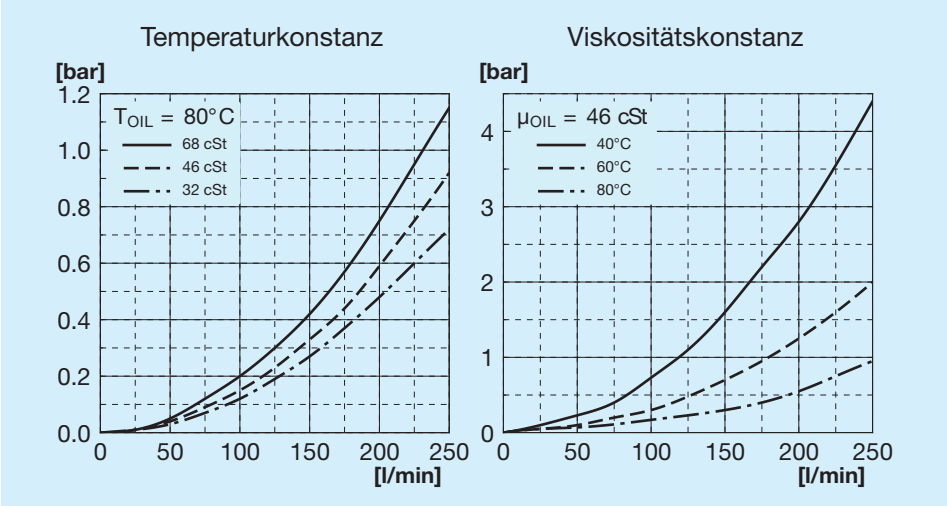

Zeichenerklärung

A60 ECO	Tauschertyp
IA	Hydraulisch Ansaugung
IS	Hydraulisch Gebläse
VORR.	Mit Motorhalterung
HYDR. MOT.	Mit integriertem Hilfsmotor
GR1	Gruppe 1
GR2	Gruppe 2

Linkseitiger Stützfuß

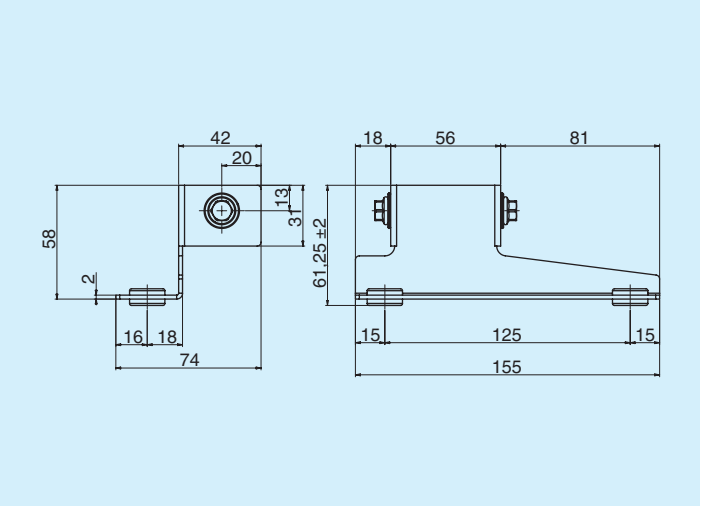

	Code
Linkseitiger Stützfuß	FR290000011R

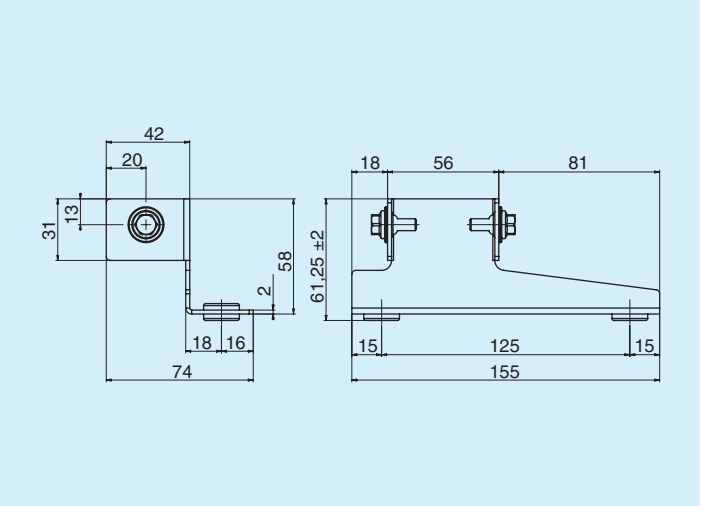

	Code
Rechtsseitiger Stützfuß	FR290000012R

Thermostate

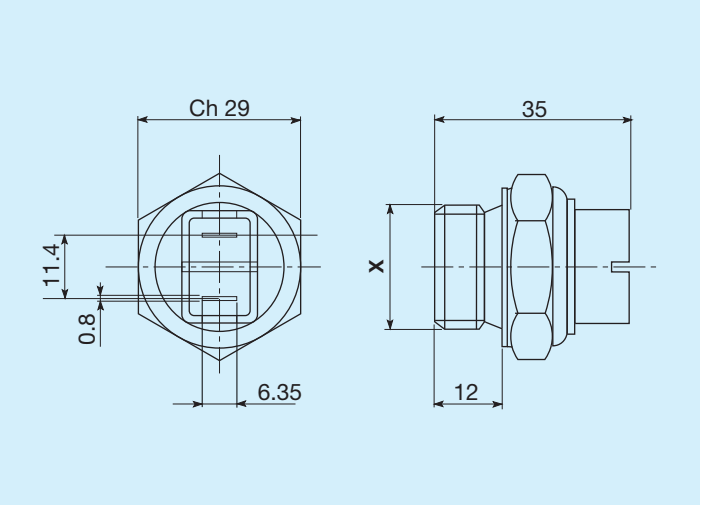

Schalttemperaturen C°	Gewinde	Code
45 - 35	M22 x 1,5	FR361104535R
60 - 50	M22 x 1,5	FR361106050R
80 - 70	M22 x 1,5	FR361108070R
82 - 68	M22 x 1,5	FR361108268R
85 - 76	M22 x 1,5	FR361108576R

Thermostate mit Schutzart IP54

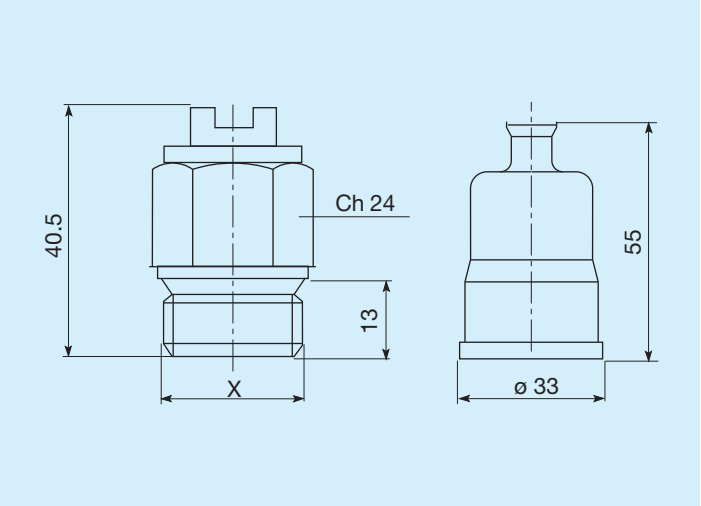

Schalttemperaturen C°	Gewinde	Code
45 - 35	M22 x 1,5	FR361124535R
50 - 40	M22 x 1,5	FR361125040R
60 - 50	M22 x 1,5	FR361126050R
70 - 60	M22 x 1,5	FR361127060R
80 -70	M22 x 1,5	FR361128070R

Thermostate mit Schutzart IP65

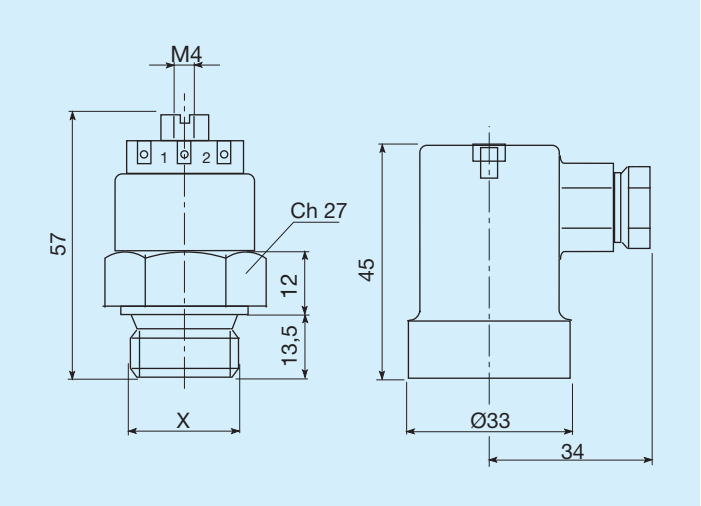

Schalttemperaturen C°	Gewinde	Code
45 - 35	M22 x 1,5	FR361154535R
47 - 36	M22 x 1,5	FR361155040R
60 - 50	M22 x 1,5	FR361176050R
80 - 70	M22 x 1,5	FR361158070R