Pompe a cilindrata variabile

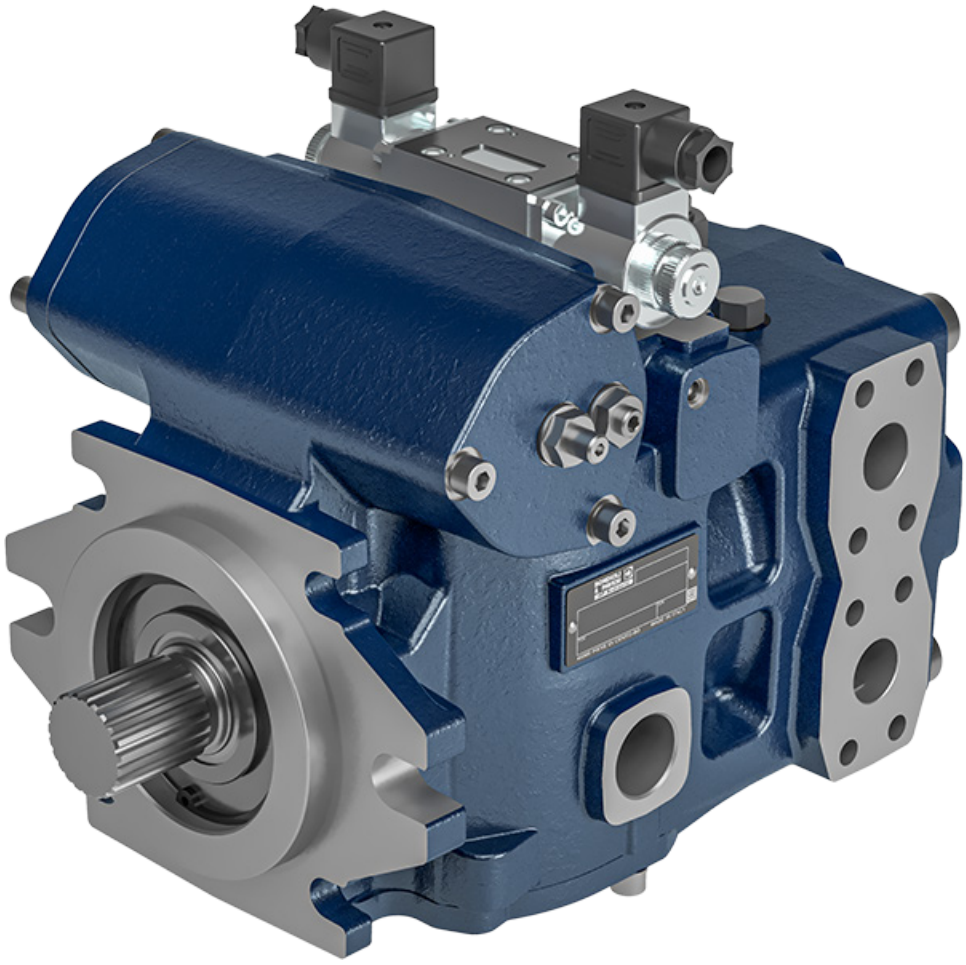

Prima di iniziare l'utilizzo leggere attentamente il documento ISTRUZIONI GENERALI D'IMPIEGO POMPE E MOTORI A PISTONI ASSIALI PER CIRCUITO CHIUSO.

Dimensioni e dati tecnici

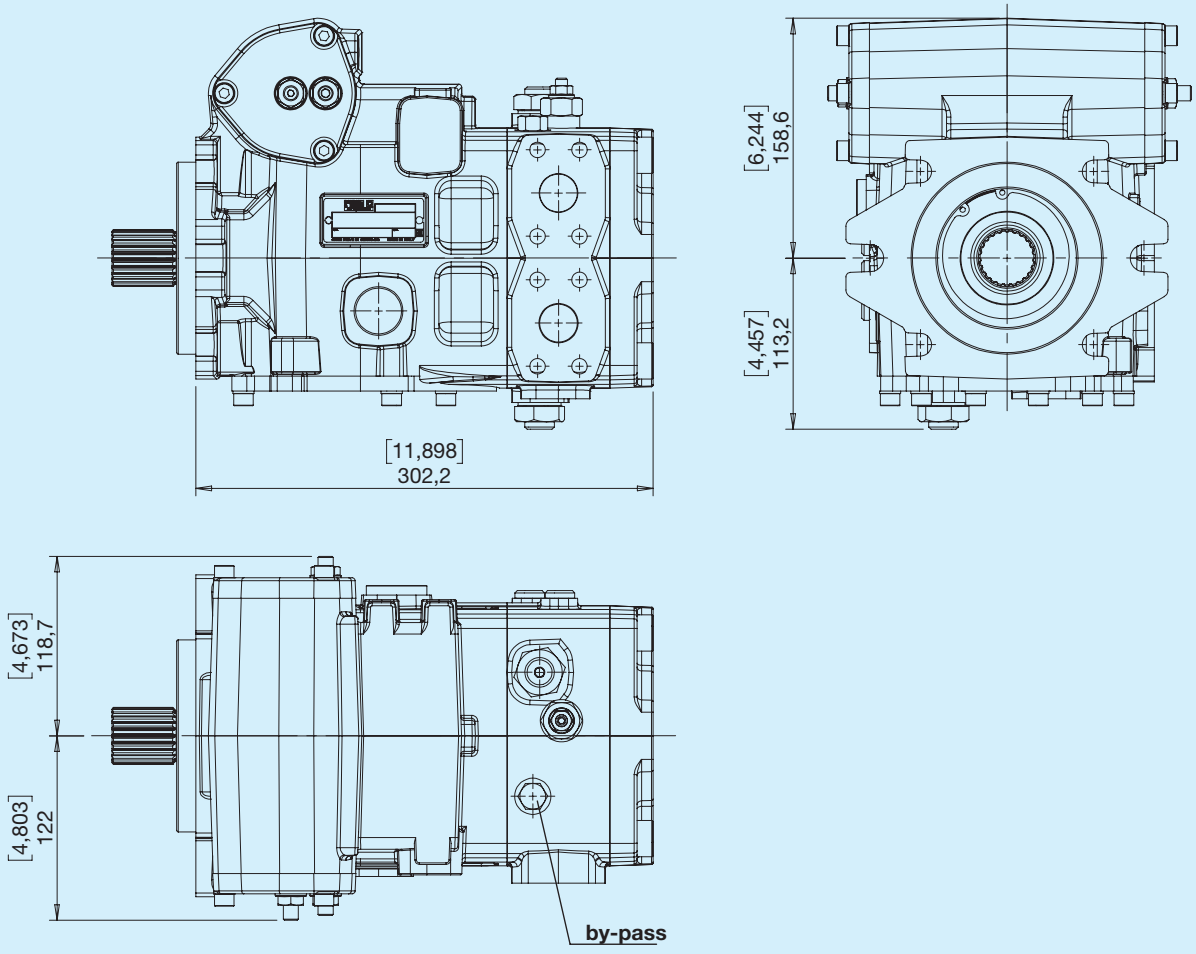

HPP8	Cilindrata Teorica		Oscillante	Pressione Continua		Pressione intermittente		Pressione di picco		Velocità di rotazione		Massa	
	cm³	**in³**	**°**	**bar**	**psi**	**bar**	**psi**	**bar**	**psi**	**MAX min-1**	**MIN min-1**	**kg**	**lbs**
082	82	5,0	18,0	400	5800	420	6090	450	6525	3000	500	55	121
100	100	6,1	16,5	400	5800	420	6090	450	6525	3000	500	55	121
125	125	7,6	20,0	400	5800	420	6090	450	6525	3000	500	56	123

Pompa di alimentazione

Tipo	Cilindrata pompa di alimentazione		Pressione	
	cm³	**in³**	**bar**	**psi**
HPP8 082	18	1,1	22	319
HPP8 100	18	1,1	22	319
HPP8 125	18	1,1	22	319

E SAE C (2 + 4 fori)

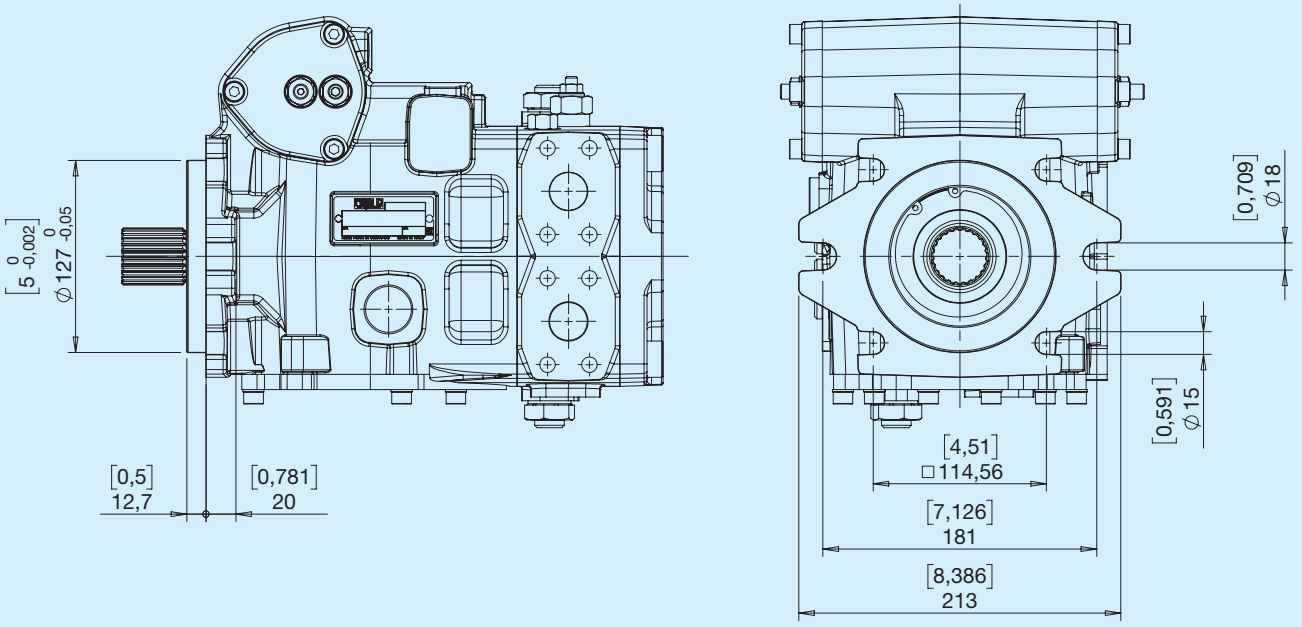

3 SAE 14T 12/24 DP

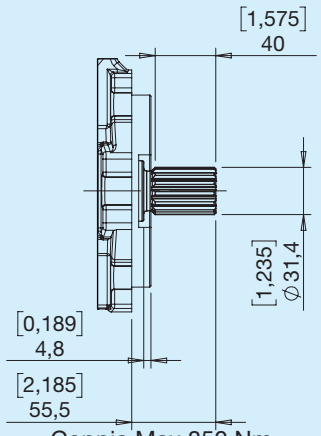

Coppia Max 850 Nm

7 SAE 21T 16/32 DP

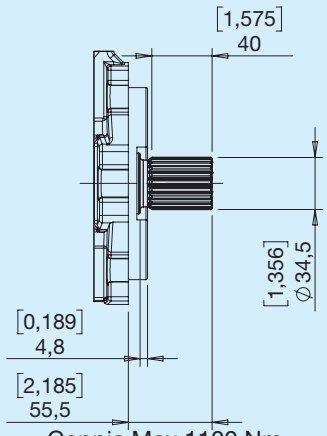

Coppia Max 1100 Nm

8 Z23 16/32 DP

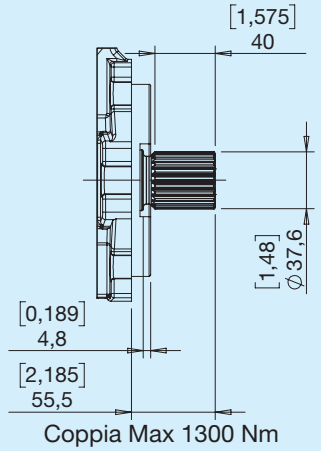

Coppia Max 1300 Nm

9 Z13 8/16 DP

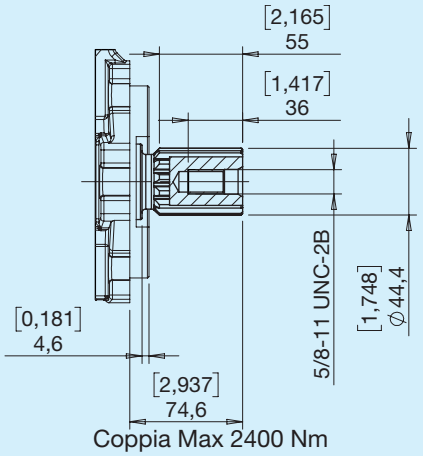

Coppia Max 2400 Nm

Posizione bocche

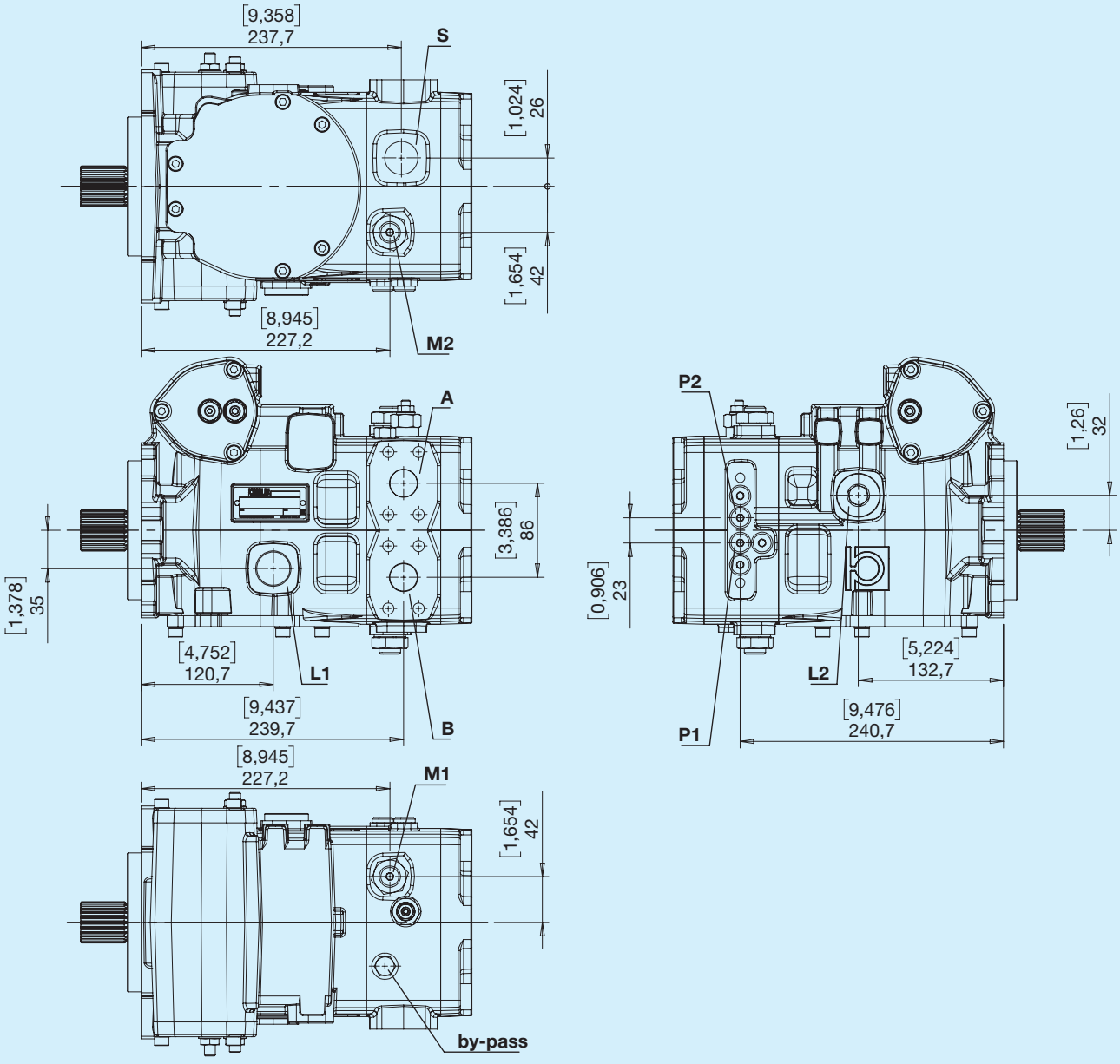

A,B - Utilizzo
L1, L2 - Drenaggio
S - Aspirazione
P1, P2 - Presa pressione
M1, M2 - Presa manometro

G Gas

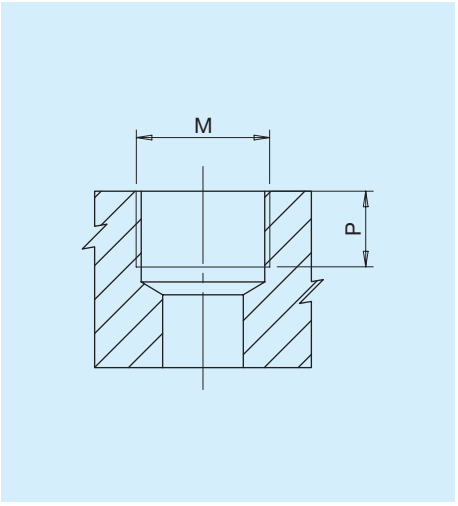

Tipo	M		P	
		Nm	mm	in
G2	Port ISO 1179-1 - G 1/4	17	12	0,47
G7	Port ISO 1179-1 - G 1	160	18	0,75

U UNF

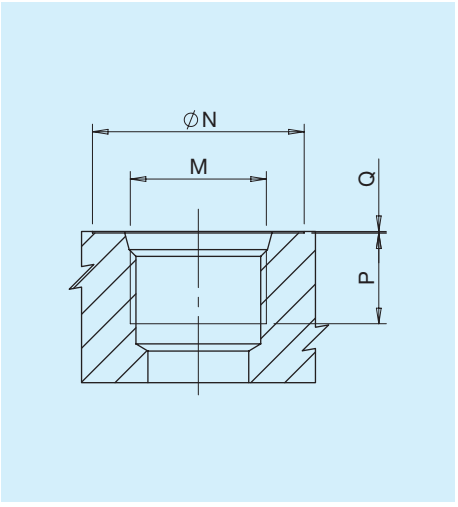

Tipo	Dim.	N		P		Q		M	
		mm	in	mm	in	mm	in		Nm
U2	1/4”	21	0,83	12	0,47	0,3	0,01	Port ISO 11926-1-7/16-20	17
U7	1”	49	1,93	18	0,70	0,3	0,01	Port ISO 11926-1-1 5/16-12	160

N Gas Ingresso/Uscita SAE

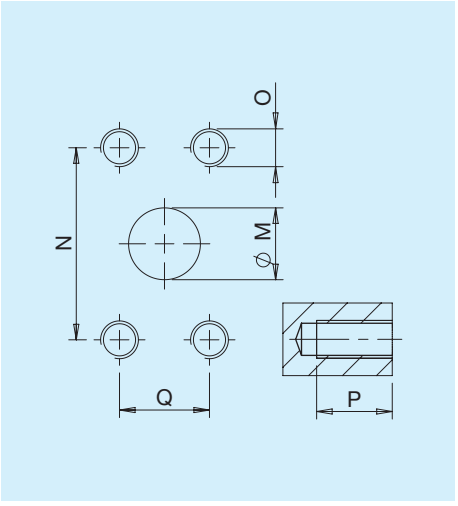

Tipo	M		N		Q		O	
	mm	in	mm	in	mm	in		Nm
N7	25	1	57,15	2,25	27,76	1,09	M12	17

Combinazioni

Tipo	Aspirazione **S**	Mandata **A - B**	Drenaggio **L1 - L2**	Pilotaggio **a - b**	Prese Pressione **P1 - P2**	Prese Manometro **M1 - M2**
G	G7	N7	G7	G2	G2	G2
U	U7	N7	U7	U2	G2	U2

N Elettrico ON/OFF centro aperto 12V

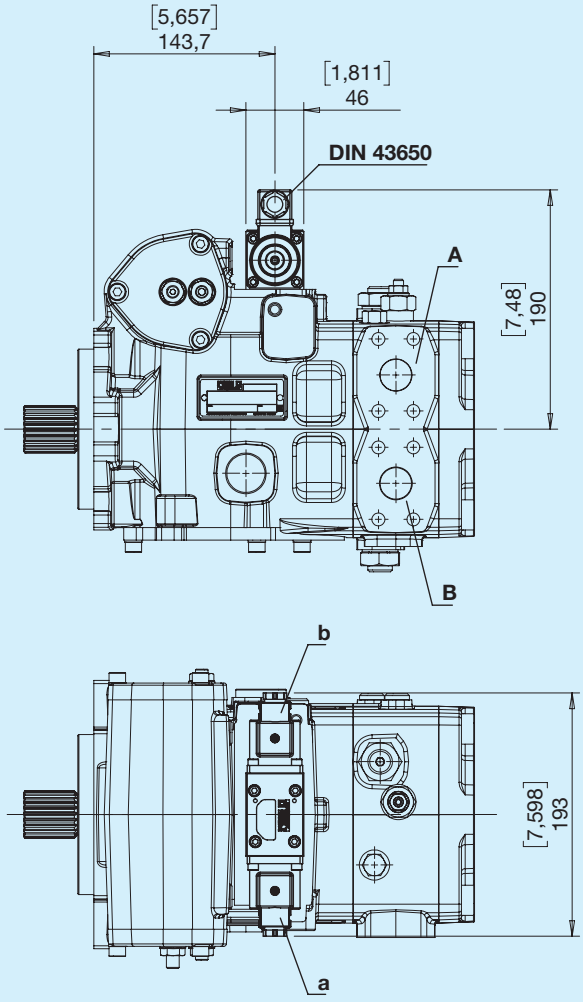

Disponibile a richiesta con connettori DEUTSCH DT04-2P

Mandata

Rotazione	Solenoide in tensione	Mandata
Destra	a	A
Destra	b	B
Sinistra	a	B
Sinistra	b	A

Schema idraulico

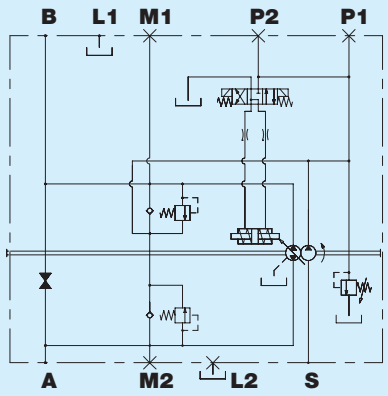

Q Elettrico ON/OFF centro aperto 24V

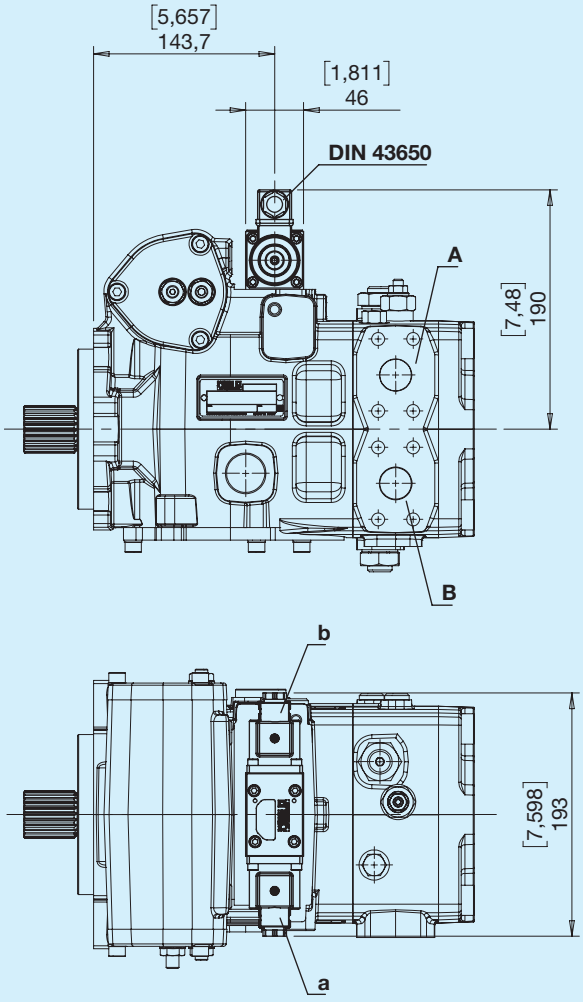

Disponibile a richiesta con connettori DEUTSCH DT04-2P

Mandata

Rotazione	Solenoide in tensione	Mandata
Destra	a	A
Destra	b	B
Sinistra	a	B
Sinistra	b	A

Schema idraulico

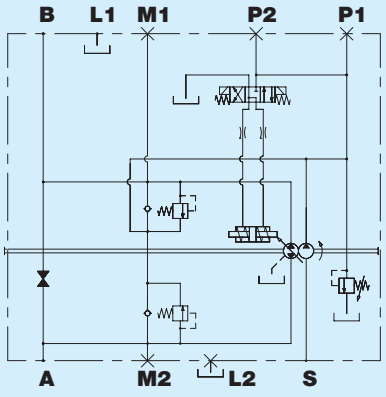

G Idraulico retroazionato

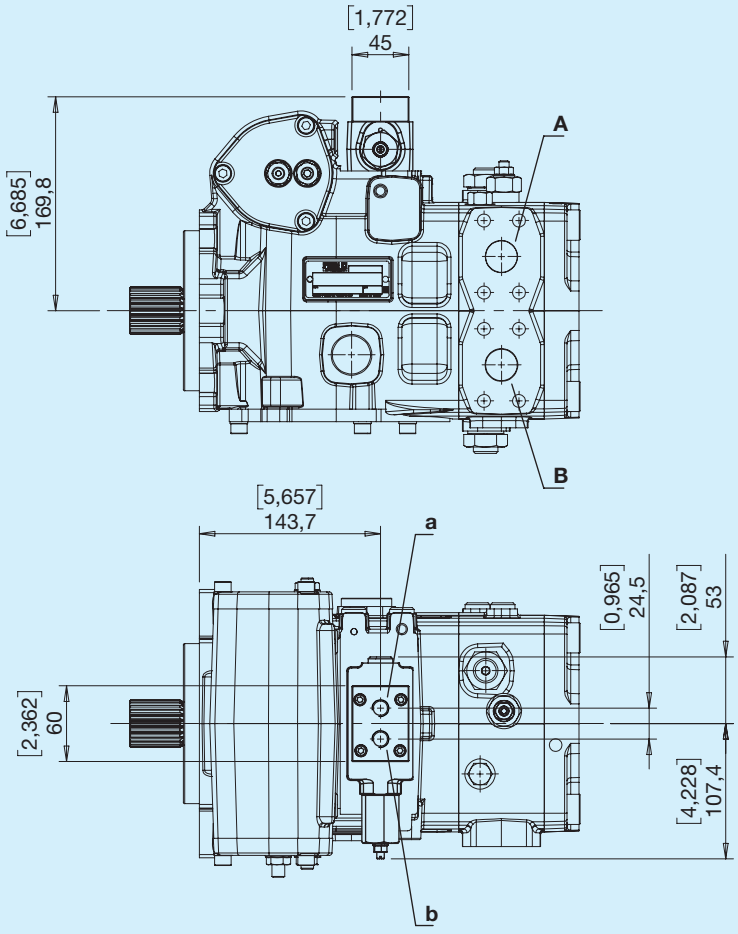

Mandata

Rotazione	Pilotaggio	Mandata
Destra	a	B
Destra	b	A
Sinistra	a	A
Sinistra	b	B

Pilotaggio

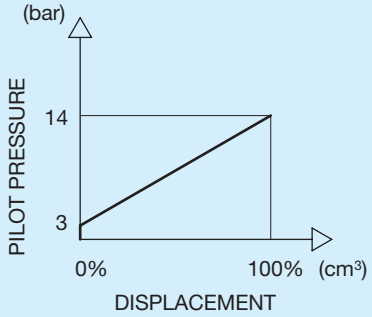

Schema idraulico

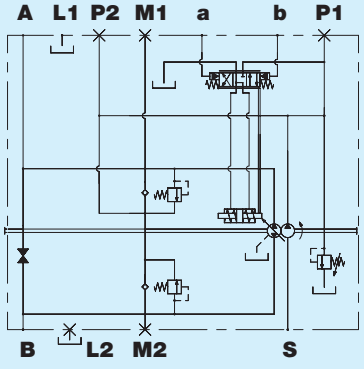

I Idraulico a leva

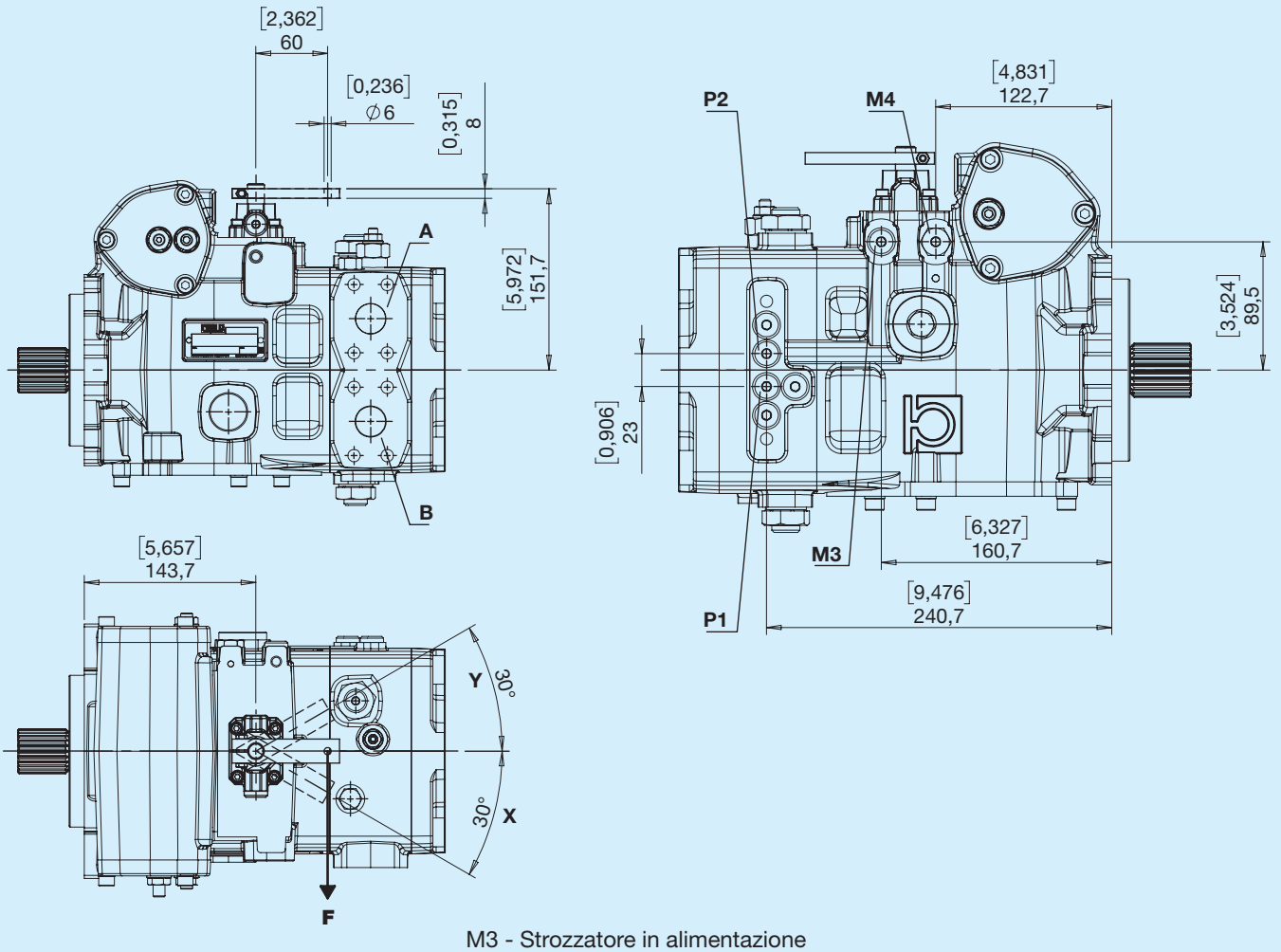

M3 - Strozzatore in alimentazione
M4 - Strozzatore in scarico

Mandata

Rotazione	Leva comando	Mandata
Destra	Y	B
Destra	X	A
Sinistra	Y	A
Sinistra	X	B

Pilotaggio

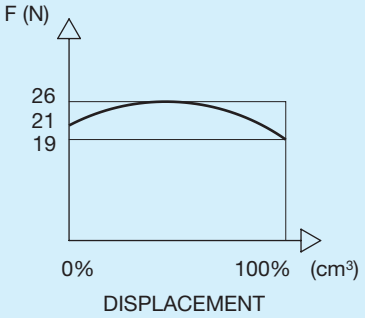

Schema idraulico

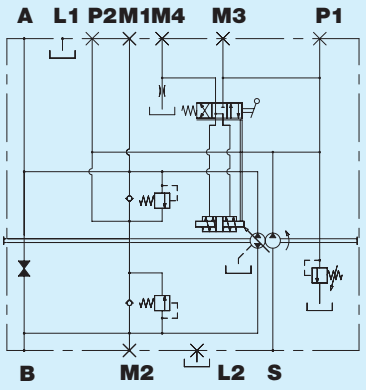

K Idraulico diretto

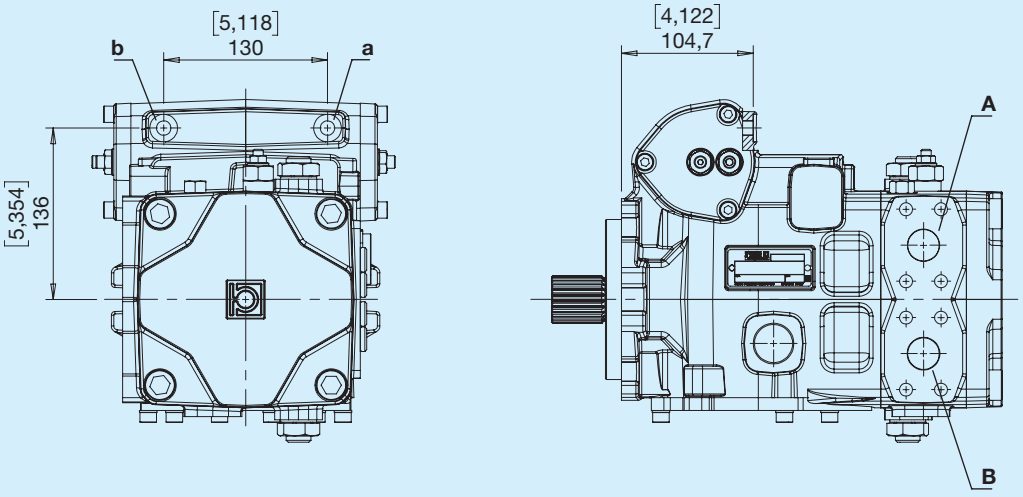

Mandata

Rotazione	Pilotaggio	Mandata
Destra	a	A
Destra	b	B
Sinistra	a	B
Sinistra	b	A

Pilotaggio

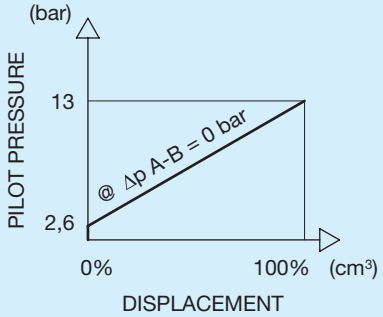

Schema idraulico

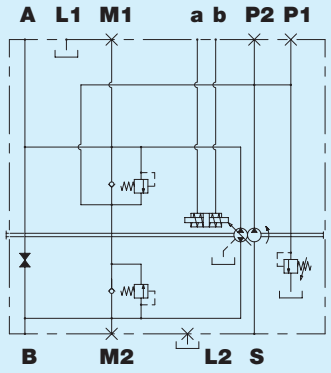

O Elettrico proporzionale retroazionato 12V

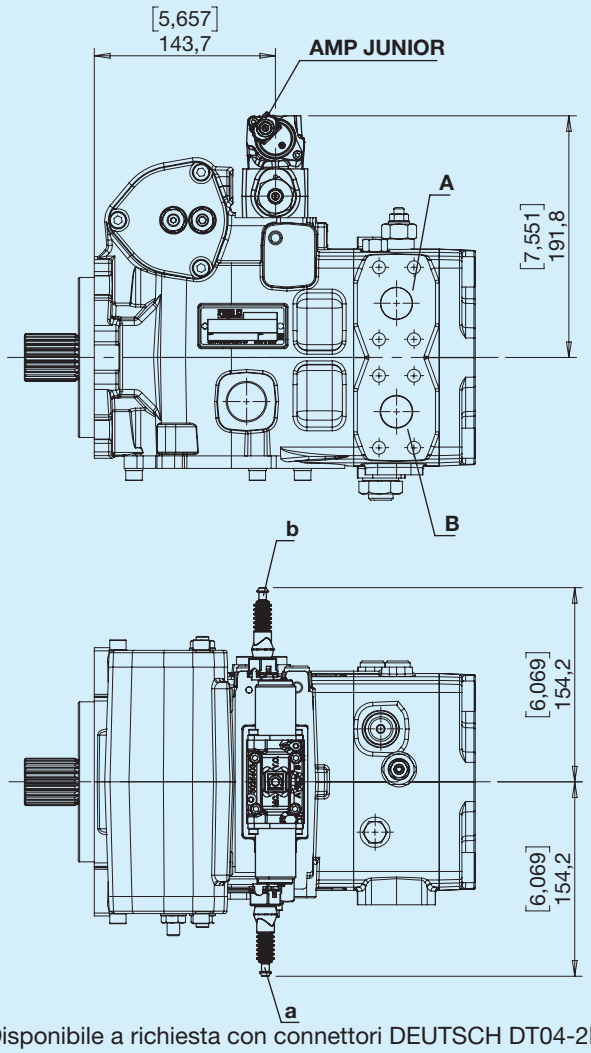

Disponibile a richiesta con connettori DEUTSCH DT04-2P

Mandata

Rotazione	Solenoide in tensione	Mandata
Destra	a	B
Destra	b	A
Sinistra	a	A
Sinistra	b	B

Controllo

Tensione nominale	12V
Corrente min (I1)	300 mA
Corrente max (I2)	1500 mA
Frequanza PWM	100 Hz

Pilotaggio

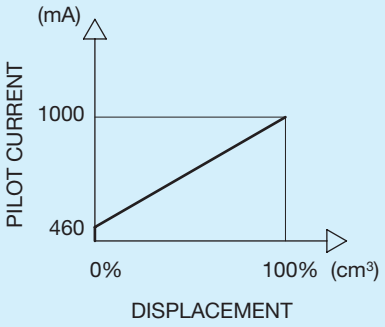

Schema idraulico

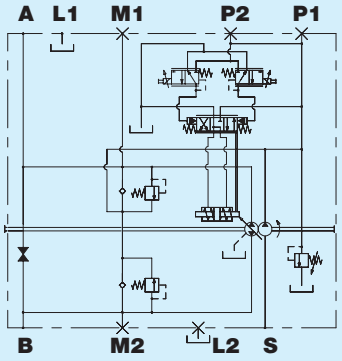

V Elettronico proporzionale retroazionato 24V

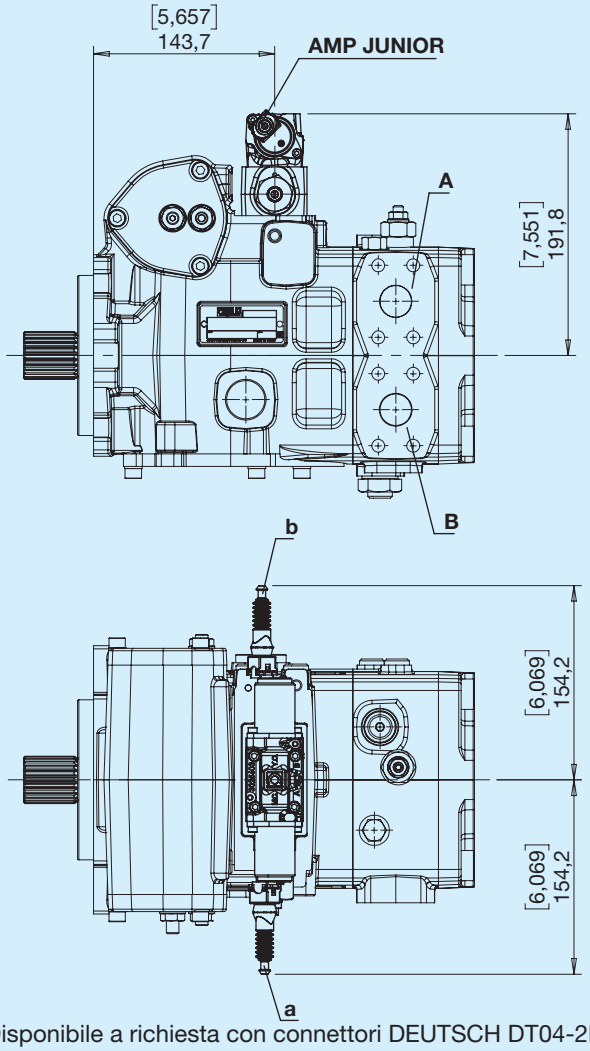

Disponibile a richiesta con connettori DEUTSCH DT04-2P

Mandata

Rotazione	Solenoide in tensione	Mandata
Destra	a	B
Destra	b	A
Sinistra	a	A
Sinistra	b	B

Controllo

Tensione nominale	24V
Corrente min (I1)	180 mA
Corrente max (I2)	850 mA
Frequanza PWM	100 Hz

Pilotaggio

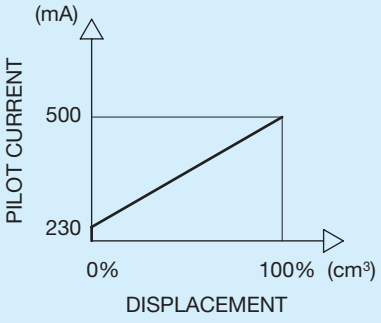

Schema idraulico

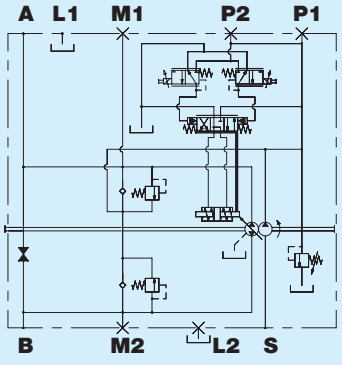

S Elettronico proporzionale diretto 12V

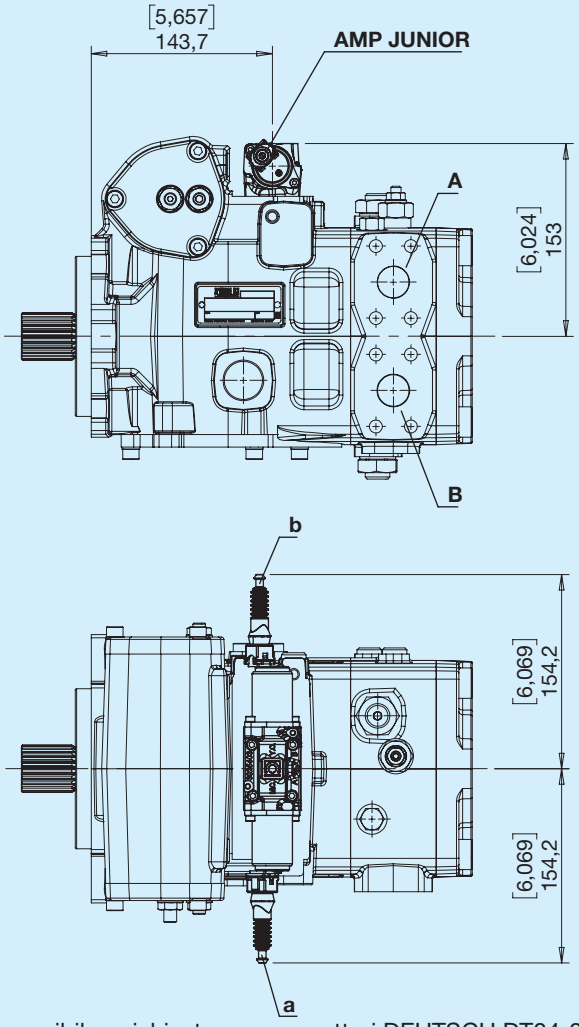

Disponibile a richiesta con connettori DEUTSCH DT04-2P

Mandata

Rotazione	Solenoide in tensione	Mandata
Destra	a	A
Destra	b	B
Sinistra	a	B
Sinistra	b	A

Controllo

Tensione nominale	12V
Corrente min (I1)	300 mA
Corrente max (I2)	1500 mA
Frequanza PWM	100 Hz

Pilotaggio

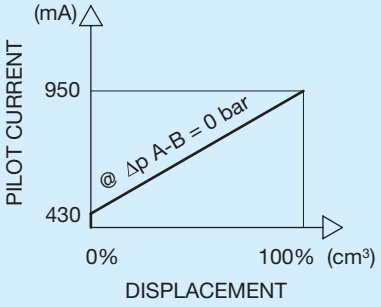

Schema idraulico

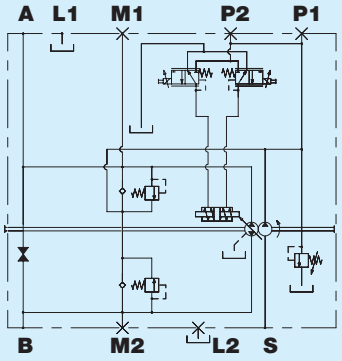

W Elettronico proporzionale diretto 24V

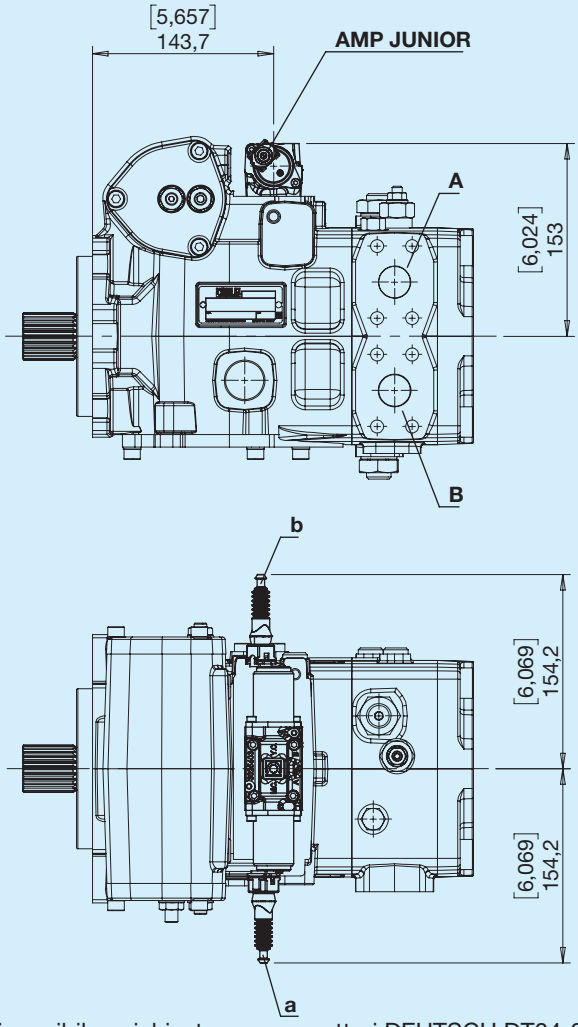

Disponibile a richiesta con connettori DEUTSCH DT04-2P

Mandata

Rotazione	Solenoide in tensione	Mandata
Destra	a	A
Destra	b	B
Sinistra	a	B
Sinistra	b	A

Controllo

Tensione nominale	24V
Corrente min (I1)	180 mA
Corrente max (I2)	850 mA
Frequanza PWM	100 Hz

Pilotaggio

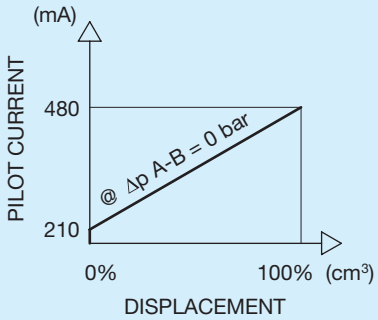

Schema idraulico

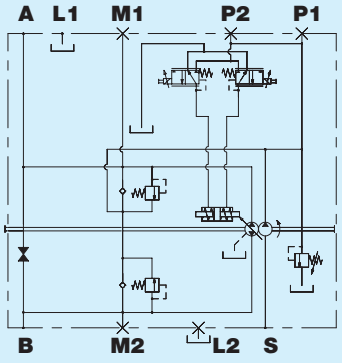

2 SAE A con pompa di sovralimentazione

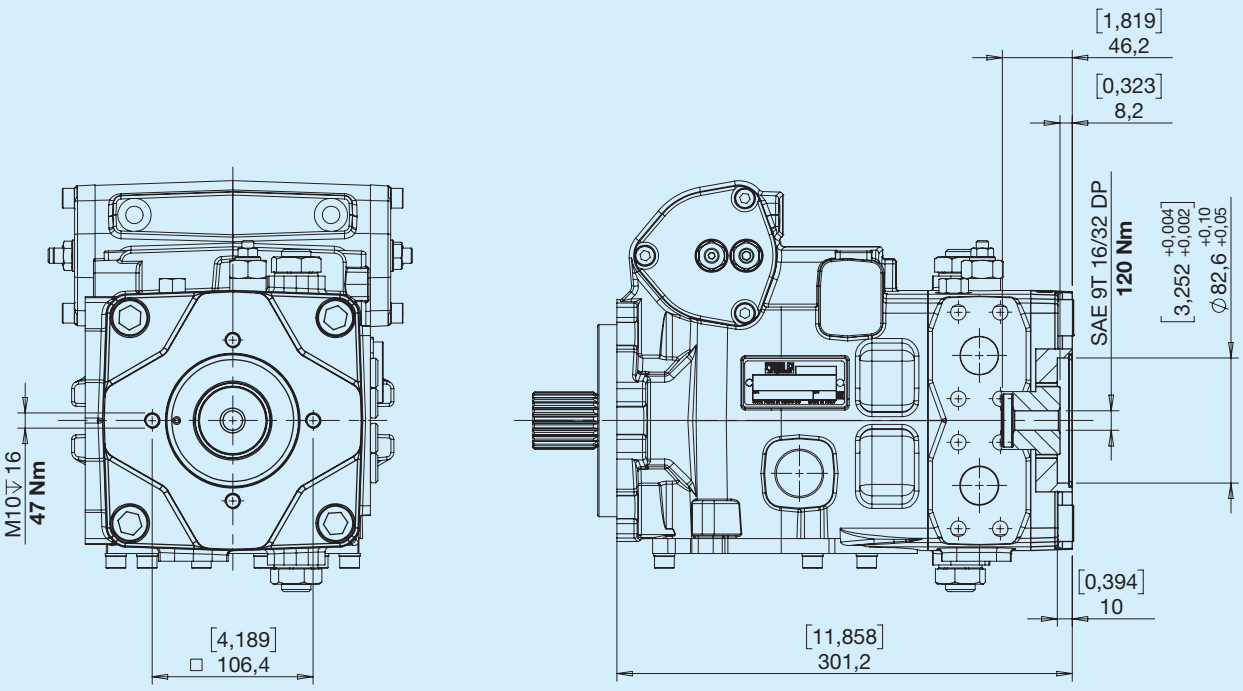

3 SAE B con pompa di sovralimentazione

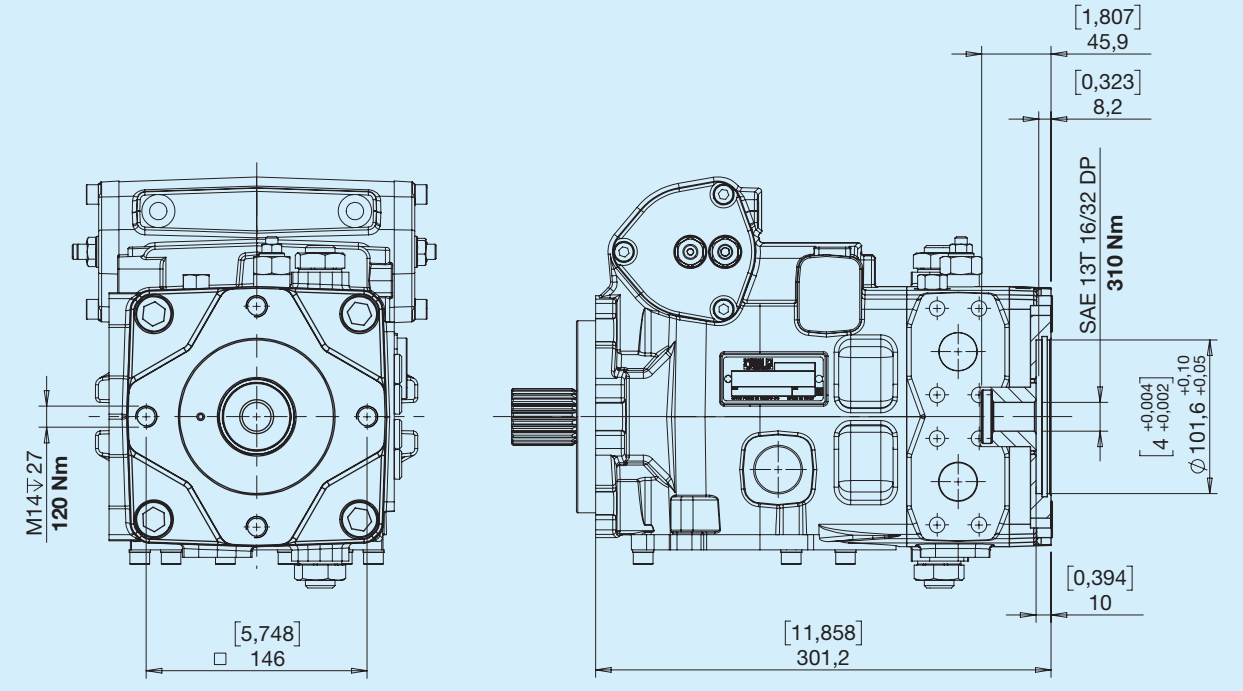

8 SAE BB con pompa di sovralimentazione

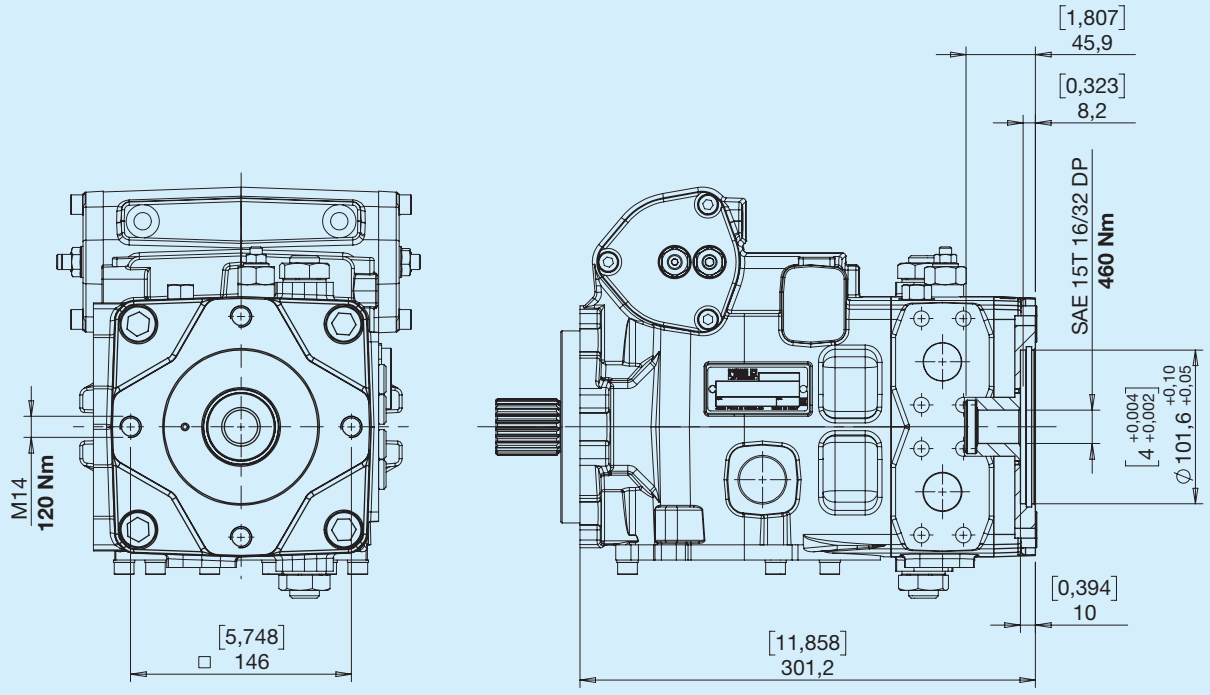

4 SAE C con pompa di sovralimentazione

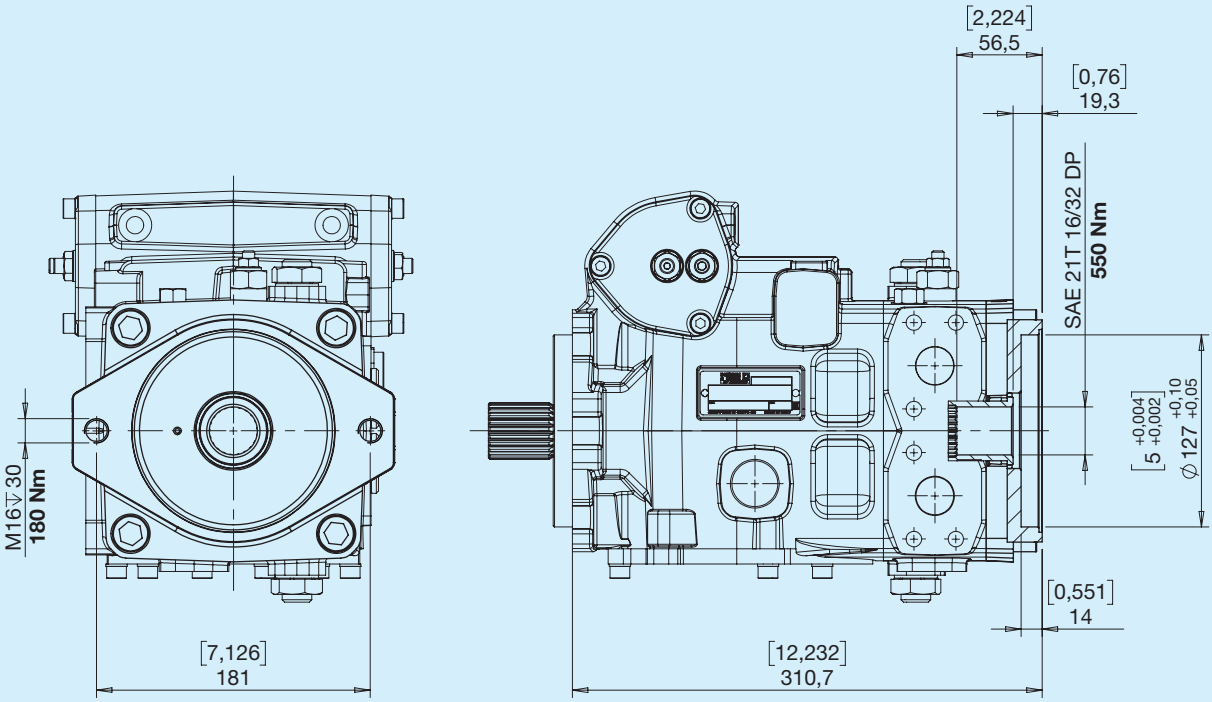

5 SAE A senza pompa di sovralimentazione

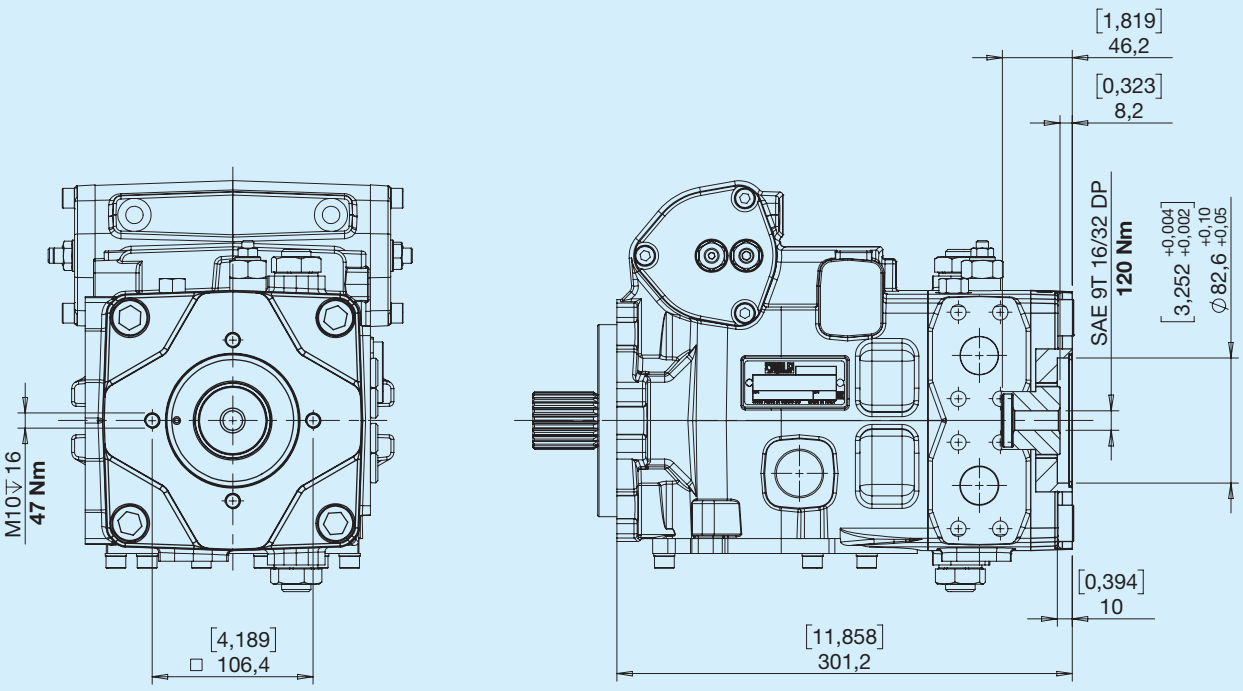

6 SAE B senza pompa di sovralimentazione

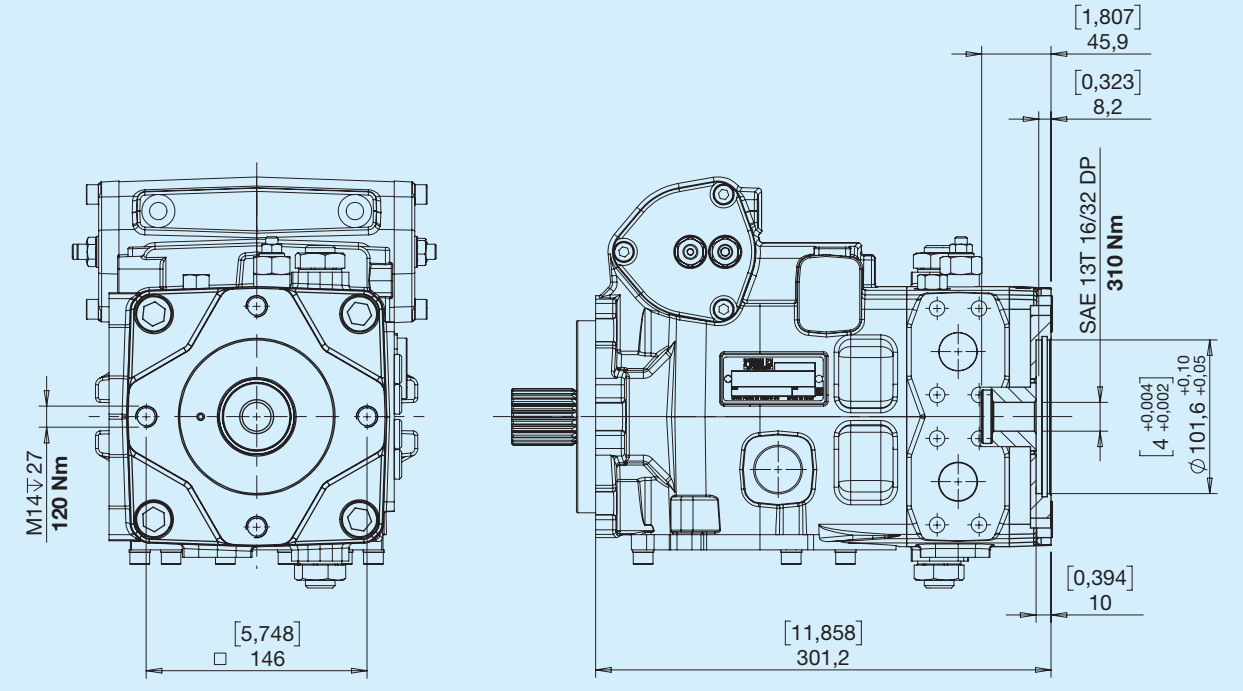

9 SAE BB senza pompa di sovralimentazione

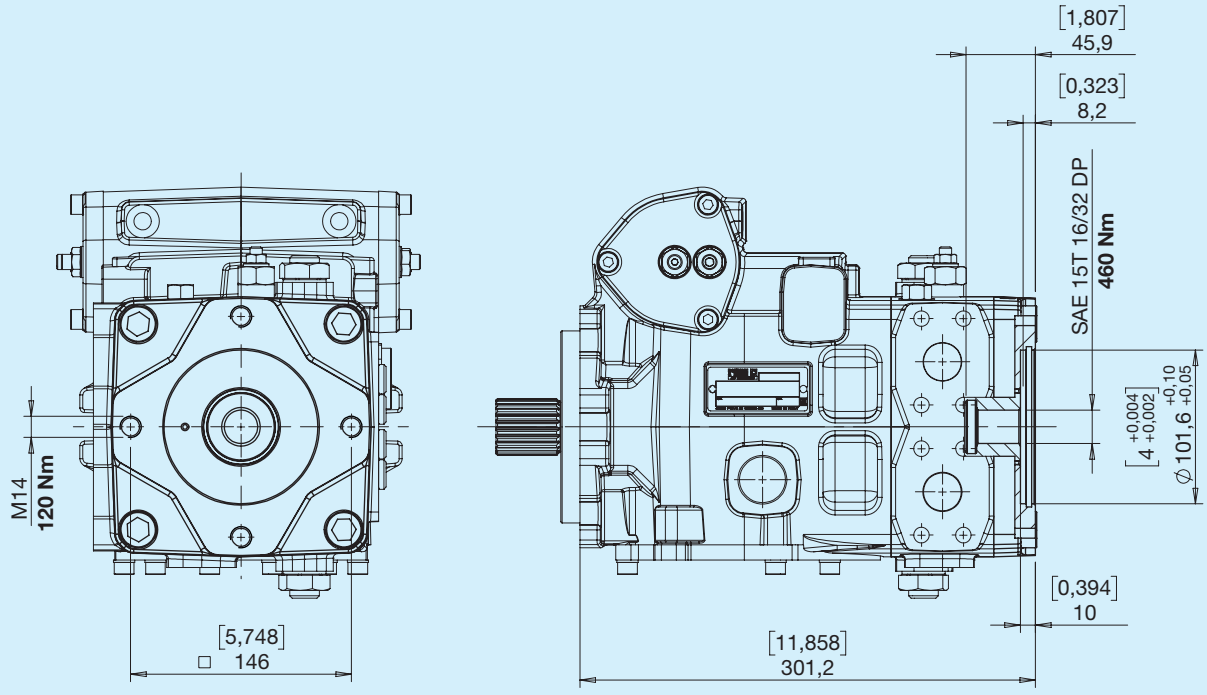

7 SAE C senza pompa di sovralimentazione

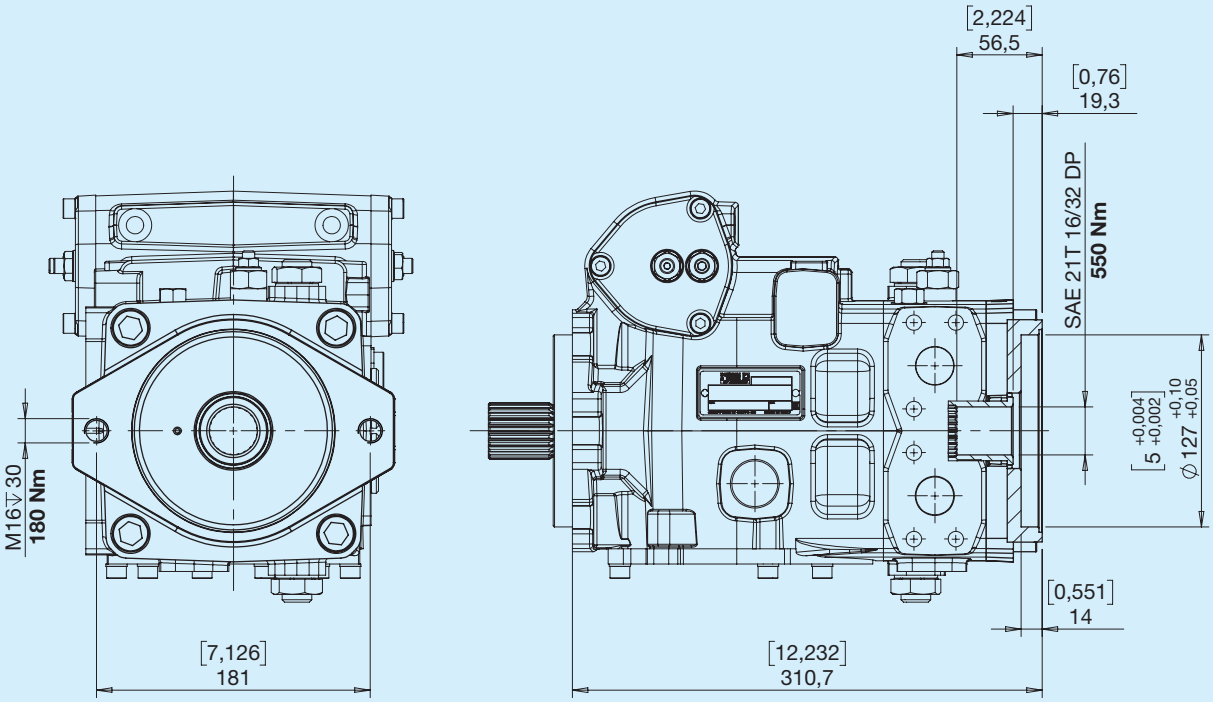

E Sicurezza operatore assente

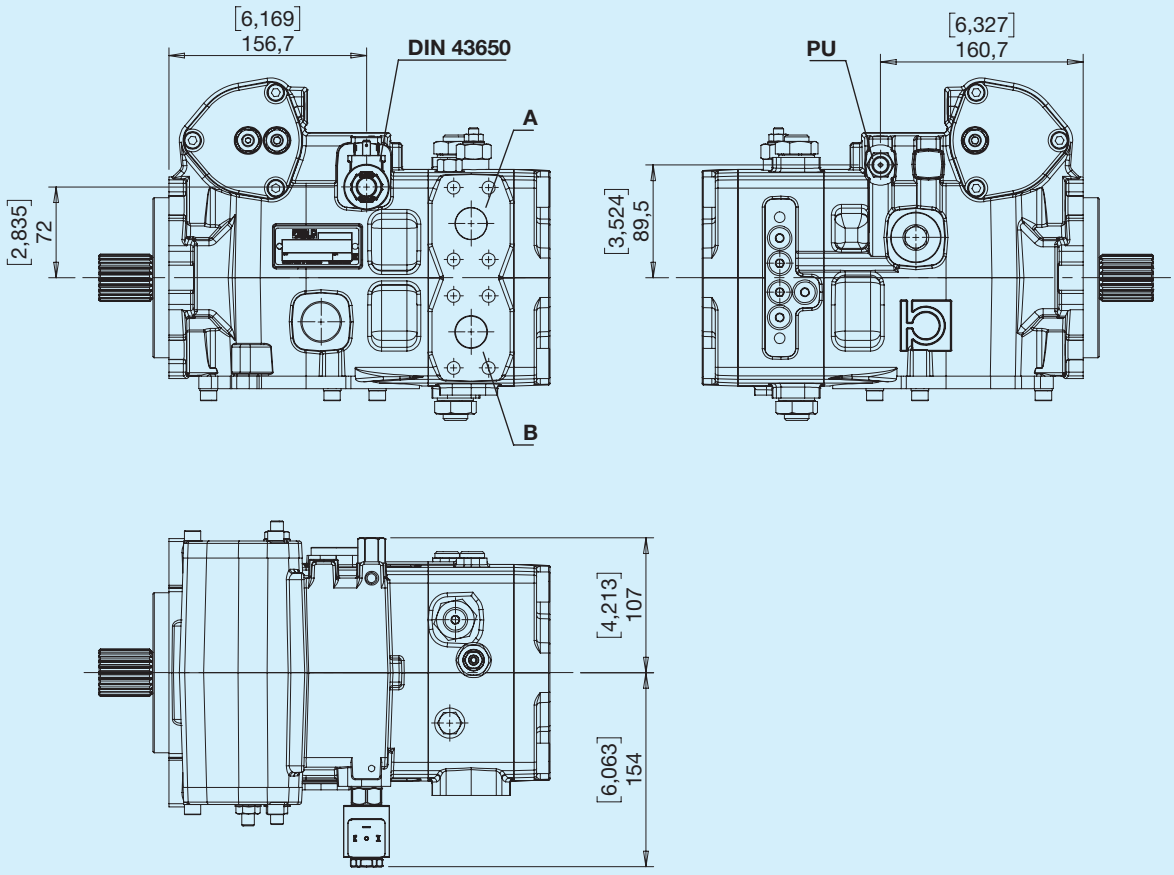

PU - Pilotaggio sblocco freno G1/4

Schema idraulico

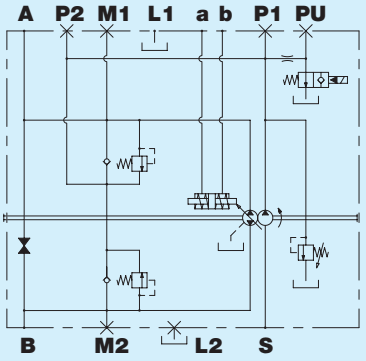

J Taglio di pressione

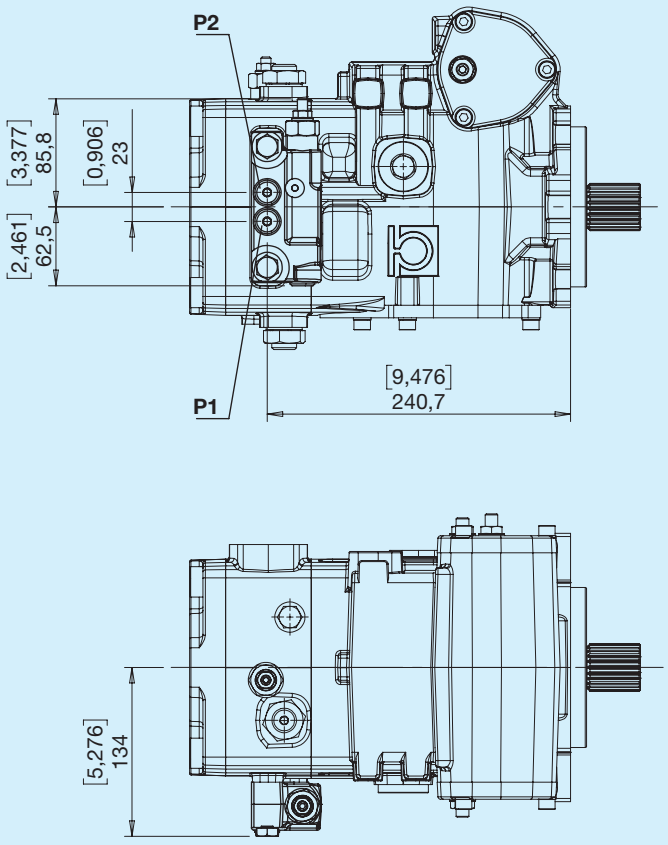

P1, P2 - Presa pressione G1/4

Schema idraulico

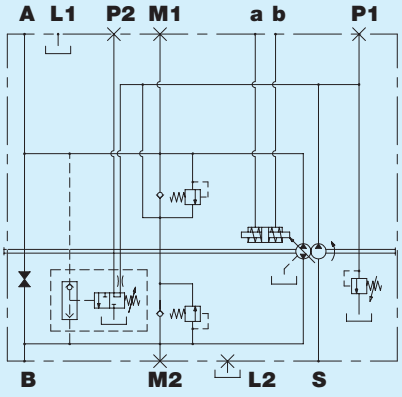

V Valvola di flussaggio

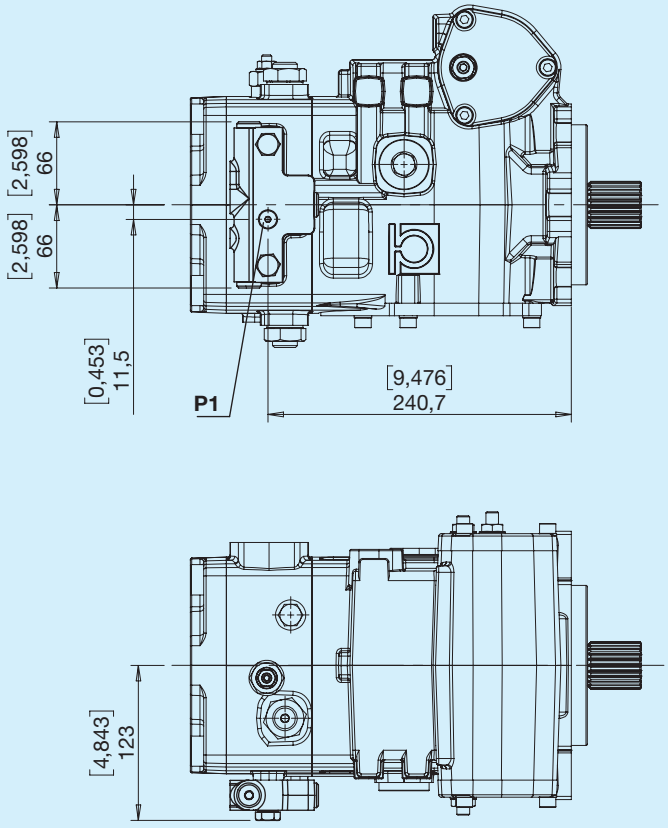

P1 - Presa pressione G1/8

Schema idraulico

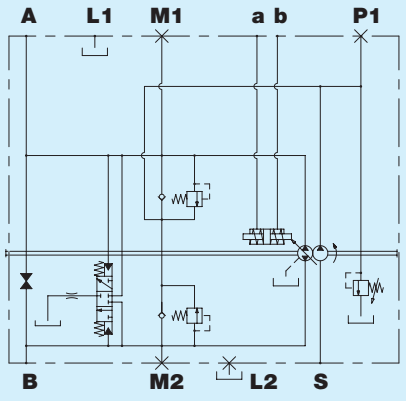

W Limitatore di potenza

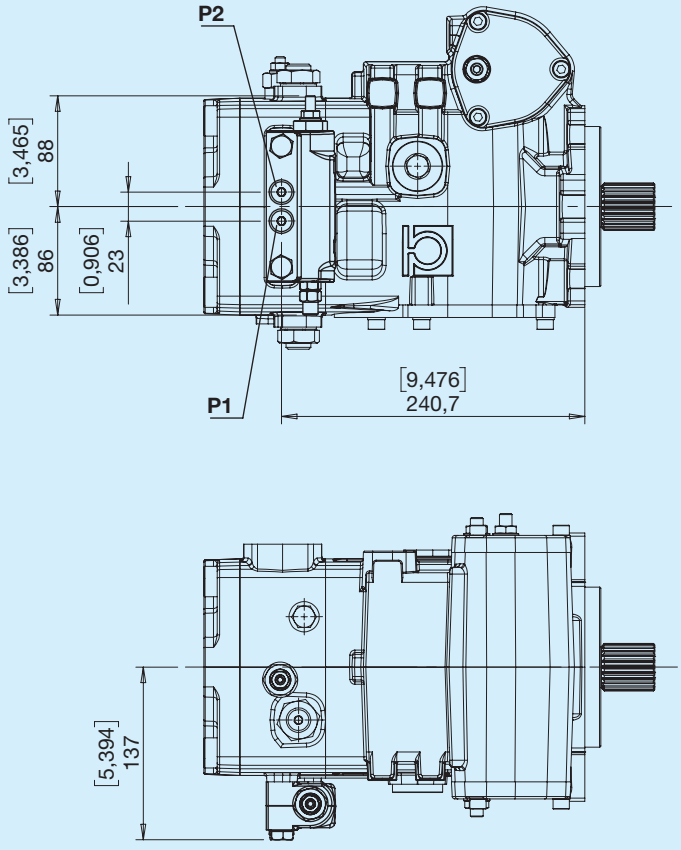

P1, P2 - Presa pressione G1/4

Schema idraulico

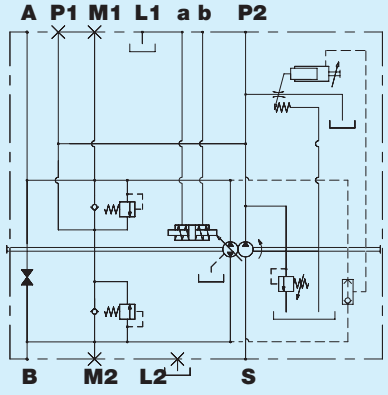

X Filtro con indicatore di intasamento

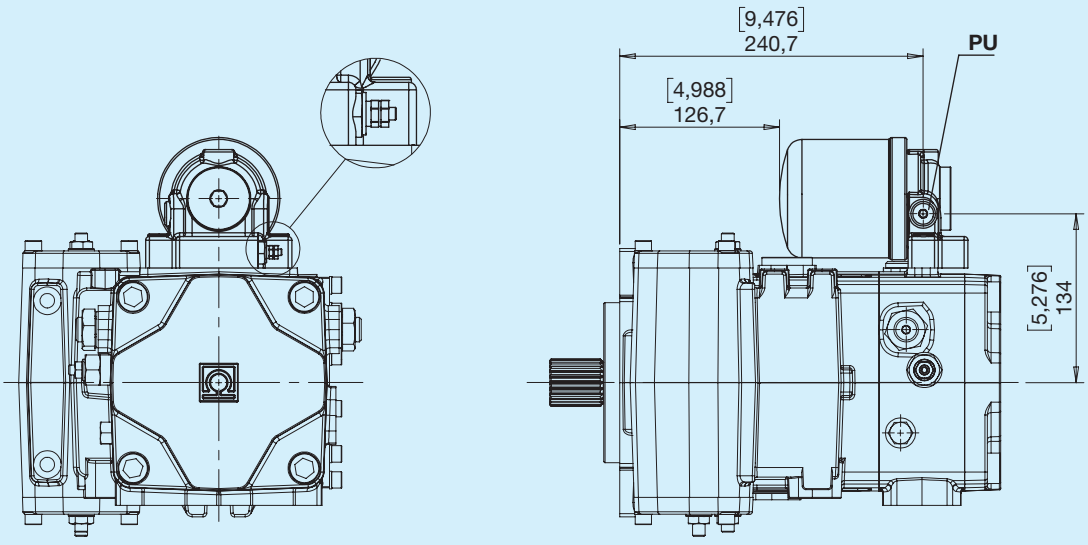

PU - Presa olio filtrato G1/4

Schema idraulico

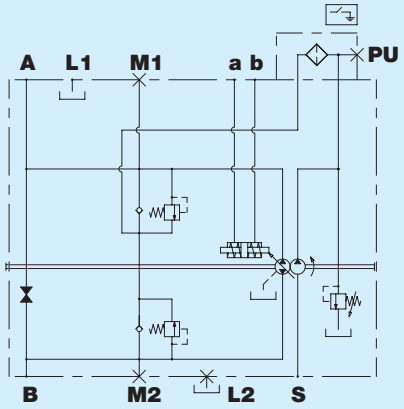

Y Filtro senza indicatore di intasamento

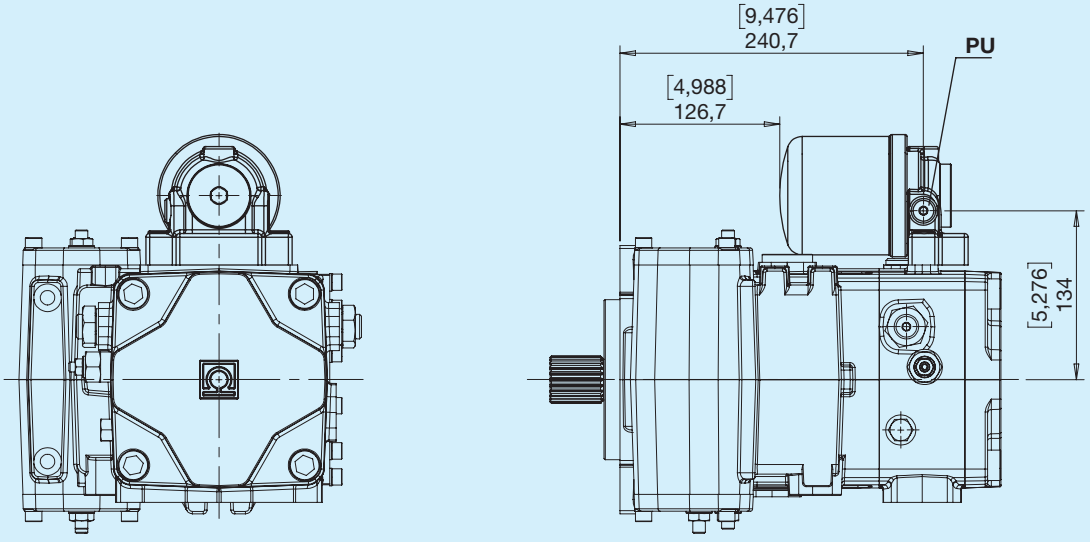

PU - Presa olio filtrato G1/4

Schema idraulico

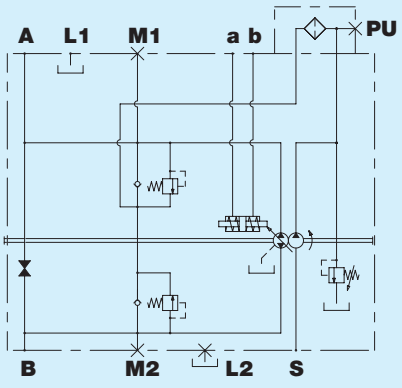

Istruzioni per l'ordinazione

	1	2	3	4	5	6	7	8	9	10	11	12	13	14
HPP8														

1 2 3 Cilindrate

082	82 cm3	**100**	100 cm3	**125**	125 cm3

4 Senso di rotazione

R	Destro	**L**	Sinistro

5 Flange

E	SAE C (2 + 4 fori)

6 Alberi

3	SAE 14T 12/24 DP	**8**	Z23 16/32 DP	**0**	Per pompa secondaria HPP8
7	SAE 21T 16/32 DP	**9**	Z13 8/16 DP		

7 Bocche

G	Gas	**U**	Unf

8 Comandi

N	Elettrico ON/OFF centro aperto 12V	**G**	Idraulico retroazionato	**O**	Elettrico proporzionale retroazionato 12V	**S**	Elettronico proporzionale diretto 12V
Q	Elettrico ON/OFF centro aperto 24V	**I**	Idraulico a leva	**V**	Elettronico proporzionale retroazionato 24V	**W**	Elettronico proporzionale diretto 24V
		K	Idraulico diretto				

9 Taratura valvola

I	280 bar	**O**	350 bar	**Q**	420 bar
L	300 bar	**P**	400 bar	**R**	450 bar

10 Predisposizioni

0	Nessuna, senza pompa di alimentazione	**3**	SAE B con pompa di sovralimentazione	**5**	SAE A senza pompa di sovralimentazione	**7**	SAE C senza pompa di sovralimentazione
1	Nessuna, con pompa di alimentazione	**8**	SAE BB con pompa di sovralimentazione	**6**	SAE B senza pompa di sovralimentazione	**T**	Per pompa HPP8 senza pompa di sovralimentazione
2	SAE A con pompa di sovralimentazione	**4**	SAE C con pompa di sovralimentazione	**9**	SAE BB senza pompa di sovralimentazione	**V**	Per pompa HPP8 con pompa di sovralimentazione

11 Accessori

0	Nessuna opzione	**J**	Taglio di pressione	**W**	Limitatore di potenza	**Y**	Filtro senza indicatore di intasamento
E	Sicurezza operatore assente	**V**	Valvola di flussaggio	**X**	Filtro con indicatore di intasamento		

12 13 14 Esecuzioni speciali

...	

Pompa doppia con due pompe di sovralimentazione

Il codice di ordinazione di una pompa multipla si ottiene sommando, come mostrato in esempio, i codici delle singole pompe (stadi) ricavati seguendo le istruzioni di ordinazione delle pompe singole

1° stadio — 2° stadio

HPP8 125 R E 8 G K R V 0 000 + HPP8 100 R E 0 G K R 1 0 000

pompa tandem

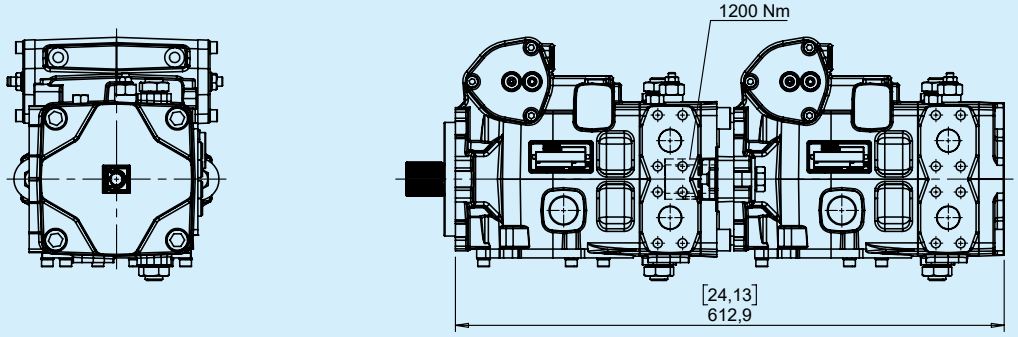

1° stadio — 2° stadio

HPP8 125 R E 8 G K R V 0 000 + HPP8 100 R E 0 G K R 2 0 000

pompa tandem con predisposizione SAE A

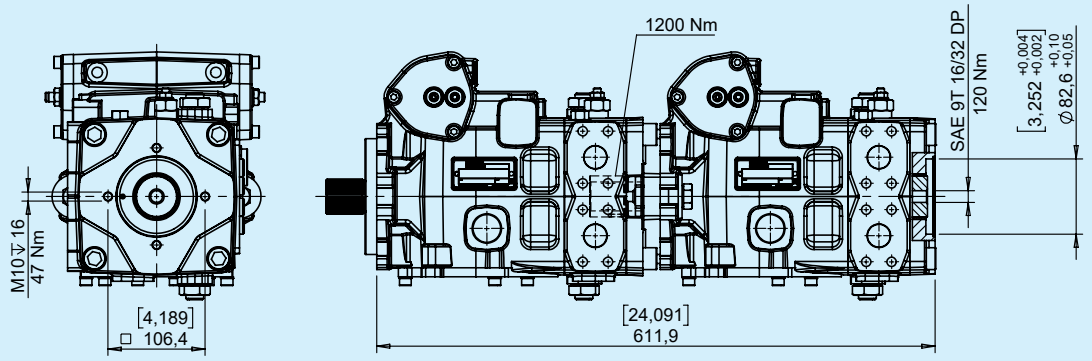

1° stadio — 2° stadio

HPP8 125 R E 8 G K R V 0 000 + HPP8 100 R E 0 G K R 3 0 000

pompa tandem con predisposizione SAE B

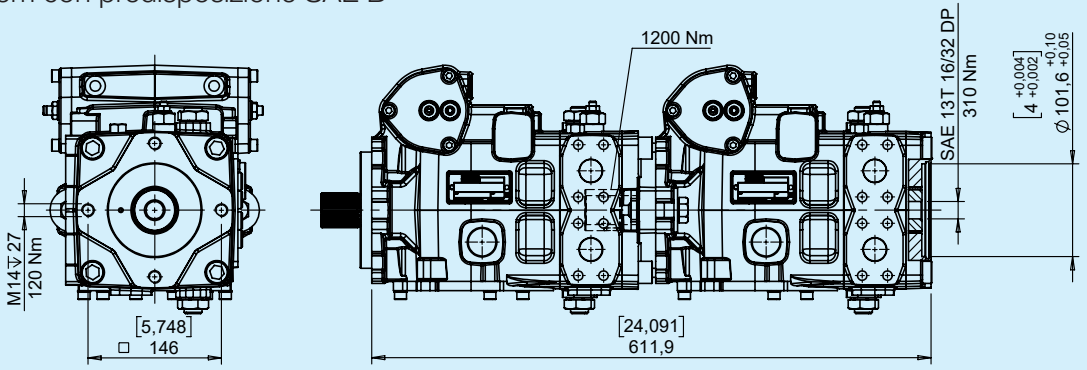

1° stadio | 2° stadio

HPP8 125 R E 8 G K R V 0 000 + HPP8 100 R E 0 G K R 8 0 000

pompa tandem con predisposizione SAE BB

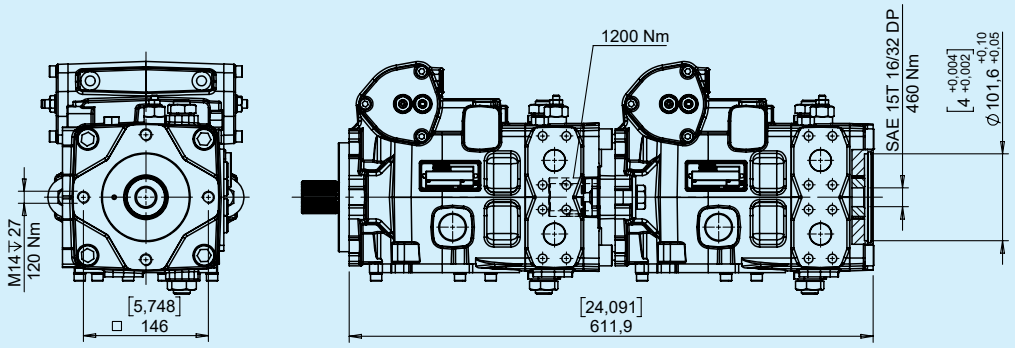

1° stadio | 2° stadio

HPP8 125 R E 8 G K R V 0 000 + HPP8 100 R E 0 G K R 4 0 000

pompa tandem con predisposizione SAE C

