SCATOLE INGRANAGGI
GEARBOXES
GETRIEBE

BIMA BONDIOLI & PAVESI

MACCHINE PER L'IRRIGAZIONE
HOSE REELS
BEREGNUNGSANSLAGEN

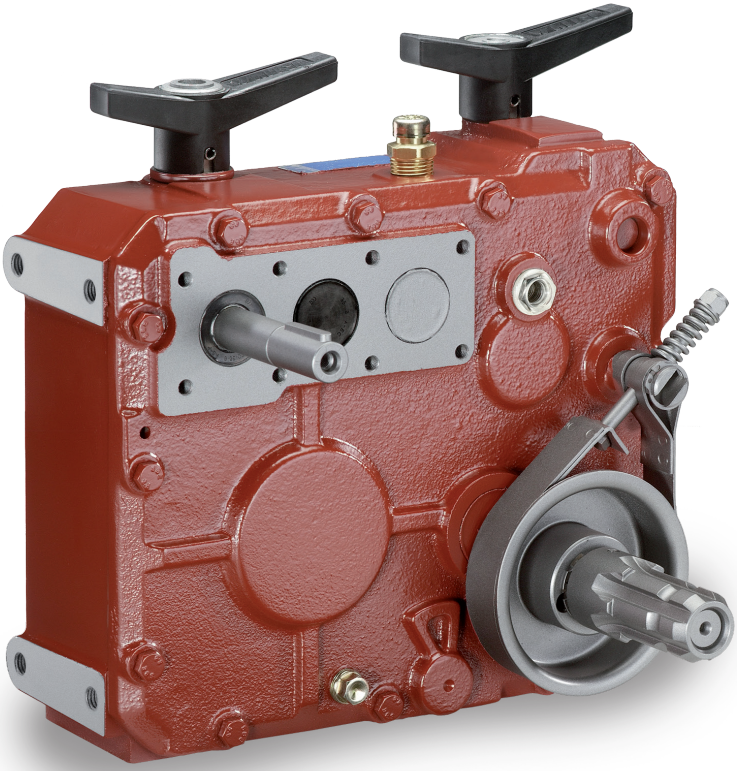

Prima di iniziare l'utilizzo, leggere attentamente i documenti INFORMAZIONI SULLA SICUREZZA e PARTE TECNICA INTRODUTTIVA

Before using, carefully read the documents SAFETY INFORMATION and INTRODUCTION

Lesen Sie vor dem Beginn aufmerksam die Dokumente INFORMATIONEN ZUR SICHERHEIT und TECHNISCHE EINLEITUNG

BIMA partendo dal presupposto che la specializzazione è la base per un'industria moderna e, che solo questo principio consente una produzione di qualità a prezzi competitivi, si è dedicata allo studio ed alla costruzione di una serie di cambi di velocità per lo specifico settore dell'irrigazione.
La natura del terreno e le diverse colture necessitano il dosaggio esatto e la giusta profondità di irrigazione. E' quindi necessario relazionare la quantità d'acqua, che è un parametro costante dell'impianto legato al tipo di pompa utilizzato, alla velocità di riavvolgimento del carrello.
A tale scopo, e per esaudire queste necessità, BIMA ha realizzato un gruppo cambio il quale consente una vastissima gamma di velocità di riavvolgimento del tubo, permettendo alla macchina di adattarsi all'irrigazione di ogni tipo di terreno.
Nella progettazione di questi cambi BIMA ha tenuto conto delle attuali esigenze del mercato, scturite da anni di esperienze dei vari costruttori di macchine per l'irrigazione.
Ne è il risultato un gruppo monoleva, con un unico comando marcia-folle-marcia, con otturatore diretto, che consente un cambio di velocità rapido e preciso, anche sotto carico, ovviando così ad eventuali errori di manovra o dimenticanze da parte dell'operatore, nelle varie fasi di funzionamento della macchina.
Un ulteriore vantaggio di questi cambi è l'introduzione di una coppia inerziale che agisce da elemento frenante durante l'operazione di svolgimento del tubo, diminuendo il carico agente sul freno esterno, in modo da renderlo non indispensabile.
Innovazione significativa introdotta da BIMA in questa serie di cambi è l'aggiunta di quattro rapporti sincronizzati selezionati da una seconda leva, che combinati con i rapporti standard formano un'ampia gamma di velocità.

Considering specialization to be the basis for any modern industry and that only this principle is able to ensure high quality production at competitive prices, BIMA has dedicated efforts to the design and construction of a series of gearshifts for hte specific irrigation sector.
The nature of the soil and different crops require exact dosing and the right irrigation depth.
It is therefore necessary to calculate the amount of water, which is a constant value of the system being bound to the type of pump employed and the truck rewinding speed.
In order to comply with tese requirements, BIMA has produced a gearshift which enables a vast range of hose rewinding speeds, thus allowing the machine to irrigate all types of soil in the best possible way.
BIMA considered current market requirements when designing these gearshifts, drawing from the years of experience of other irrigation plant manufacturers.
This resulted in a single lever unit with a single start-neutral-start command plus direct operator for quick and precise speed changes even on load. This prevents incorrect manoeuvres or oversights from the operator during the various operative phases of hte machine.
A further advantage of these gearshifts is the addition of an inertial torque which acts as braking element during the hose winking operation. This diminishes the load acting on the outer brake so that this is no longer essential.
A significant innovation introduced by BIMA in this series of gearshifts is the additon of four synchronized rations selected by a second lever which, combined with the standard rations, form a wide range of speeds.

BIMA ist von der Annehms ausgegangen, daß allein die Spezialisierung die Grundlage für die moderne Industrie ist, und daß nur mit diesem Prinzip Qualität mit wettbewerbsfähigen Preisen erzielt werden kann.
Daher hat BIMA spezielle Getriebe für den Bewässerungs-Sektor entwickelt und konstruiart.
Die Bodenbeschaffenheit und die Art der Kulturen erfordarn eine genaue Dosierung und eine richtige Bewässerungstiafe.
Daher muß die Wassermange gesteuart werden, die einen konstanten Parameter der Anlage darstellt und vom Pumpentyp und dar Aufrollgeschwidigkait del Anhängers abhängt.
Um diesen Anforderungen garacht zu werden, hat BIMA eine Getriebegruppe realisiart, mit der man die Aufrollgeschwinkigkait des Schlauches variieren kann, wodurch das Gerät für die Bewässerung der verschiedenartigen Bodenverhältnisse geeighat iat. Bei der Planung dieser Betriebe hat BIMA auch die derzeitigen Marktansprüche beachtet, die von den Herstellern der Bewässerungsgeräte in mehrjähriger Erfahrung zusammengetragen wurden.
Das Ergebnis ist eine Einhabel-Gruppe mit einer einzigen Steuerung Gang-Leerlauf-Gang mit direktem Antrieb, der auch unter Belastung einen raschen und präzisen Gangwechsel erlaubt. Dadurch werden eventuelle Bedienungsfehler und Unachtsamkeiten del Badieners in den verschiedenen Arbeitsphasen vermieden.
Ein weiteret Vorteil dieses Getriebes ist die Einführung eines Inertialmoments, das als Bremselement beim Abrollen des schlauches wirkt, und damit die Belastung auf die äußere Bremse verringert, wodurch diese entlastet wird. Die bedeutendste Innovation bei diesen Getrieben ist die Zusatzvorrichtung für vier synchronisierten Gänge, die von einem zweiten Hebel gesteuert werden und zusammen mit den Standardgängen einen breitan Drehzahlbereich bieten.

Questa gamma consente l'eliminazione del sistema di trasmissione a variatore a cinghia, eliminando in tal modo le perdite di potenza dovute al basso rendimento del variatore.

This range is able to eliminate transmission systems with belt variators, thus doing away with power losses due to low variator efficiency.

Dadurch kann auf das Riemenantriebsystem verzichtet werden und es kommt nicht zum Leistungsverlust durch die schwache Getriebeleistung.

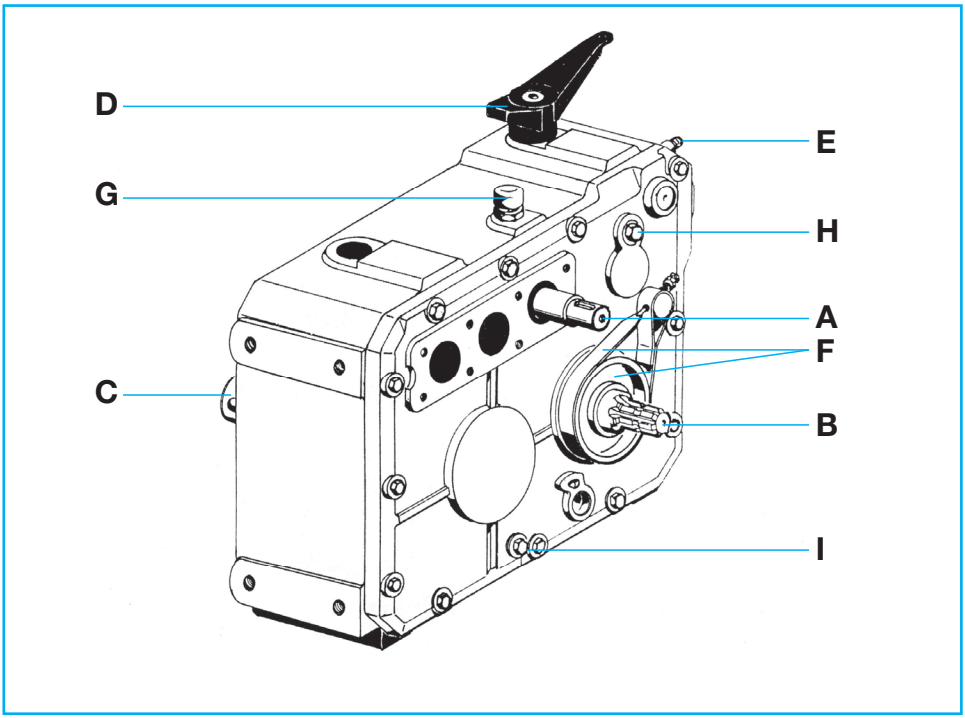

A - Albero entrata
(da collegare alla turbina)
B - Albero presa di forza trattore per riavvolgimento rapido del tubo
C - Albero uscita
(da collegare alla ruota-bobina)
D - Leva cambio velocità
(con posizione in folle)
E - Perno disinnesto automatico al termine del riavvolgimento del tubo
F - Freno a nastro
G - Tappo carico olio
H - Tappo livello olio
I - Tappo scarico olio

A *- Input shaft*
(to connect to the turbine)
B *- Tractor pto shaft for quick hose rewinding*
C *- Output shaft*
(to connect to the wheel-reel)
D *- Speed change lever*
(with neutral position)
E *- Automatic disengaging pin when the hose has been rewound*
F *- Strap brake*
G *- Oil fill plug*
H *- Oil level plug*
I *- Oil drain plug*

A - Antriebswelle
(en die Turbine anschließen)
B - Zapfwelle des Schleppers für das Schnellaufrollen des Schlauches
C - Abtriebswelle
(en des Rollenrad anschließen)
D - Gang-Schalthebel
(mit Leerlaufstellung)
E - Zapfen für automatische Entkupplung nach Beedigung des Schlauchaufrollens
F - Bandbremse
G - Öleinfüllstutzen
H - Ölstandeschraube
I - Ölablaßschraube

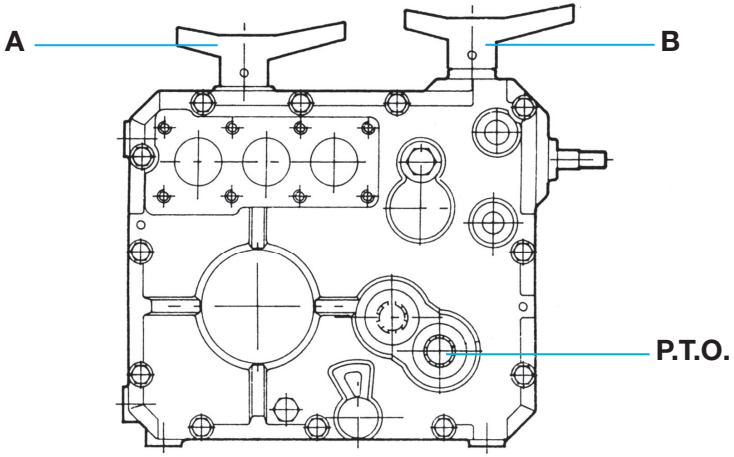

A: leva comando cambio
B: leva comando ridotta veloce e disinnesto

Prima di cambiare la marcia selezionata in precedenza con la leva A disinnestare il moto agendo sulla leva B, indi selezionare la nuova velocità tramite la leva A e reinserire il movimento con la leva B.

***A**: speed selection lever*
***B**: low speed, high speed and disconnection lever*

Before changing gear, previously selected by A lever, disconnect drive by lever B, select then the required speed by lever A and connect drive again by lever B.

A: Drehzahlschalthebel
B: Schalthebel für Zwischenwelle und Abschaltung

Wenn die Drehzahlschaltung mit Hebel A betätigt werden soll, muß zuvor der Antrieb mittels Hebel B unterbrochen werden.
Erst dann kann mit Hebel A auf die gewünschte Drehzahl umgeschaltet werden und danach muß der Antrieb mit Hebel B wieder eingeschaltet werden.

INFORMAZIONI SULLA SICUREZZA
SAFETY INFORMATION
INFORMATIONEN ZUR SICHERHEIT

ATTENZIONE!
Gli alberi contrassegnati non sono protetti. Ogni componente in rotazione deve avere una protezione specifica o integrata con la macchina. Bima declina ogni responsabilità in caso le idonee protezioni non siano previste e mantenute efficienti.

WARNING!
Rotating shafts marked are not shielded. Any shaft and coupling not guarded by location must be shielded by an interactive guarding system. Bima declines responsability if proper guards are not provided and maintained.

ACHTUNG!
Die mit gekennzeichneten Wellen sind freiliegend. Jedes drehende Bauteil muss einen spezifischen oder in die Machine integrierten Schutz haben. Bei nicht geeigneten oder unzureichend instandgehaltenen Schutzvorrichtungen lehnt Bima jegliche Verantwortung ab.

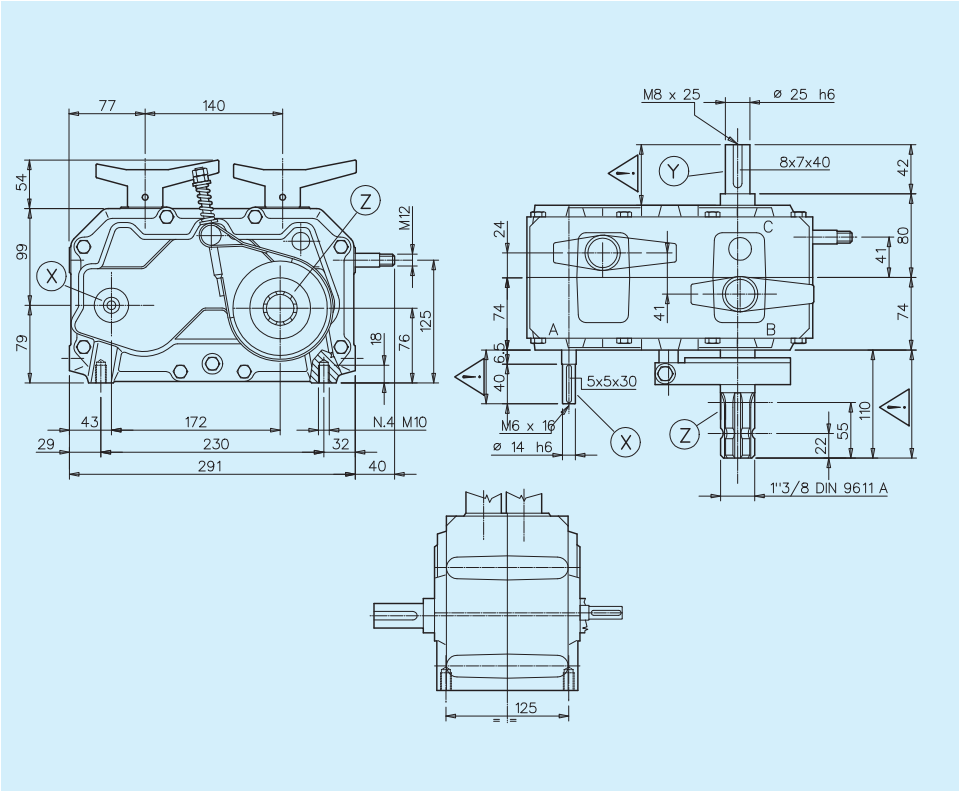

RAPPORTO *RATIO* VERHÄLTNIS X > Y	RAPPORTO *RATIO* VERHÄLTNIS Z > Y	ENTRATA *INPUT* EINGANG	COPPIA USCITA *OUTPUT TORQUE* AUSGANG DREHM. N·m	MONTAGGIO *ARRANGEMENT* MONTAGE	CODICE *CODE* BESTELLNUMMER
90:1 327:1 552:1	1:1	X	500	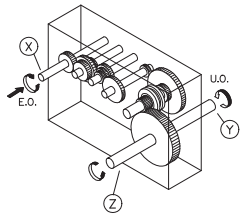	6039.002.300S

PESO INDICATIVO *APPROXIMATE WEIGHT* GEWICHT CA.	OLIO CONSIGLIATO *RECOMMENDED OIL* EMPFOHLENES ÖL	MATERIALI *MATERIALS* WERKSTOFF			CUSCINETTI *BEARINGS* NADELLAGER				
Kg.	SAE 90 Kg.	SCATOLA *CASE* GEHAUSE	ALBERI *SHAFTS* WELLEN	INGRANAGGI *GEARS* VERZAHNUNG	A	B	C	D	E
26	2,4	G 25	20MnCr5	20MnCr5	6302	6207	6207		

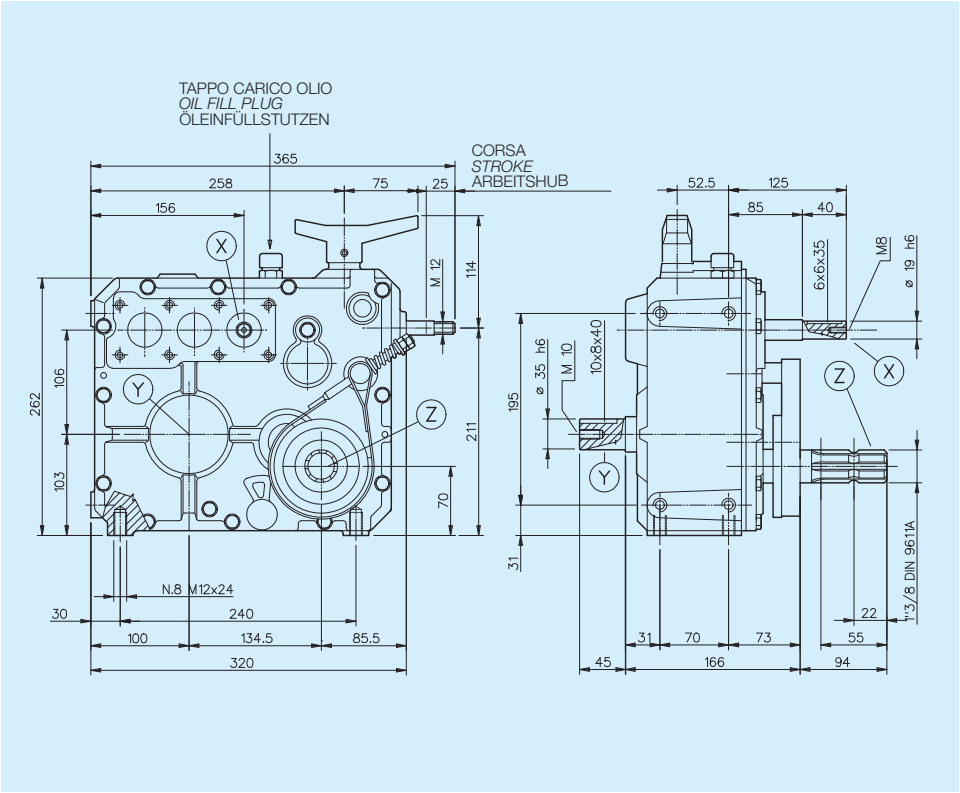

RAPPORTO *RATIO* VERHÄLTNIS X > Y	RAPPORTO *RATIO* VERHÄLTNIS Z > Y	ENTRATA *INPUT* EINGANG	COPPIA USCITA *OUTPUT TORQUE* AUSGANG DREHM. N·m	MONTAGGIO *ARRANGEMENT* MONTAGE	CODICE *CODE* BESTELLNUMMER
266:1	4.4:1	X	1000	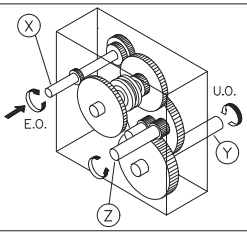	6008.001.100
266:1 108:1	4.4:1	X	1000		6008.001.200

PESO INDICATIVO *APPROXIMATE WEIGHT* GEWICHT CA.	OLIO CONSIGLIATO *RECOMMENDED OIL* EMPFOHLENES ÖL	MATERIALI *MATERIALS* WERKSTOFF			CUSCINETTI *BEARINGS* NADELLAGER				
Kg.	SAE 90 Kg.	SCATOLA *CASE* GEHAUSE	ALBERI *SHAFTS* WELLEN	INGRANAGGI *GEARS* VERZAHNUNG	A	B	C	D	E
39	3,2	G 25	20MnCr5	20MnCr5					

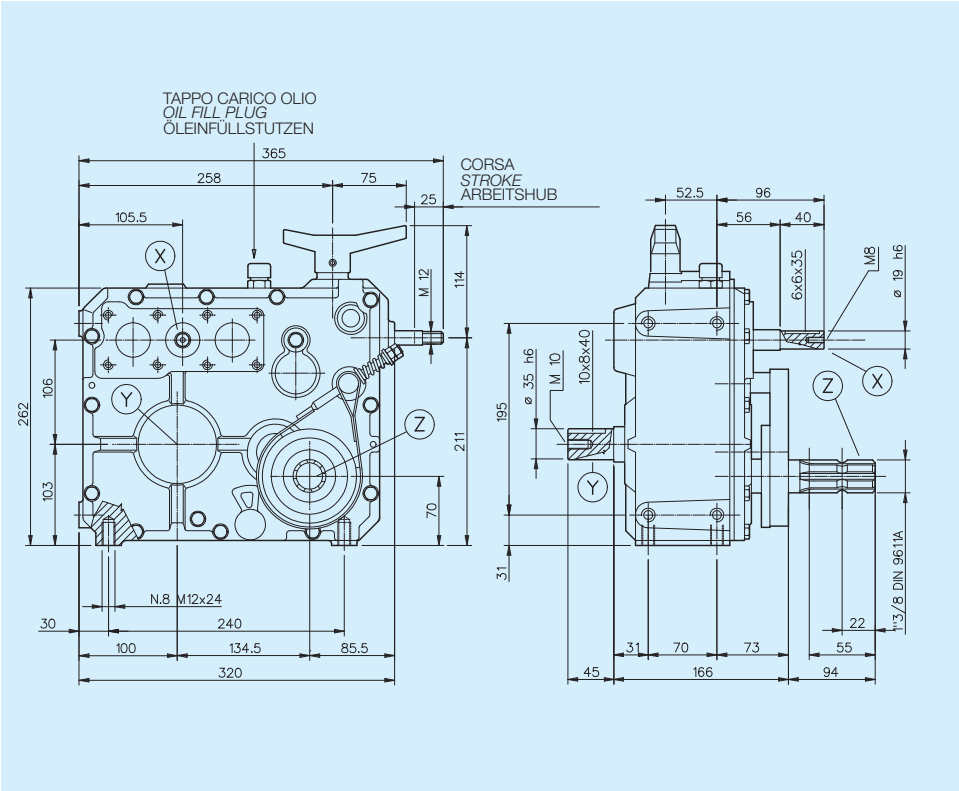

RAPPORTO *RATIO* VERHÄLTNIS X > Y	RAPPORTO *RATIO* VERHÄLTNIS Z > Y	ENTRATA *INPUT* EINGANG	COPPIA USCITA *OUTPUT TORQUE* AUSGANG DREHM. N·m	MONTAGGIO *ARRANGEMENT* MONTAGE	CODICE *CODE* BESTELLNUMMER
266:1	4.4:1	X	1000	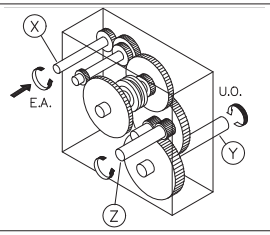	6008.002.100
266:1 108:1	4.41:1	X	1000		6008.002.200

PESO INDICATIVO *APPROXIMATE WEIGHT* GEWICHT CA. Kg.	OLIO CONSIGLIATO *RECOMMENDED OIL* EMPFOHLENES ÖL SAE 90 Kg.	MATERIALI *MATERIALS* WERKSTOFF SCATOLA *CASE* GEHAUSE	ALBERI *SHAFTS* WELLEN	INGRANAGGI *GEARS* VERZAHNUNG	CUSCINETTI *BEARINGS* NADELLAGER A	B	C	D	E
39	3,2	G 25	20MnCr5	20MnCr5					

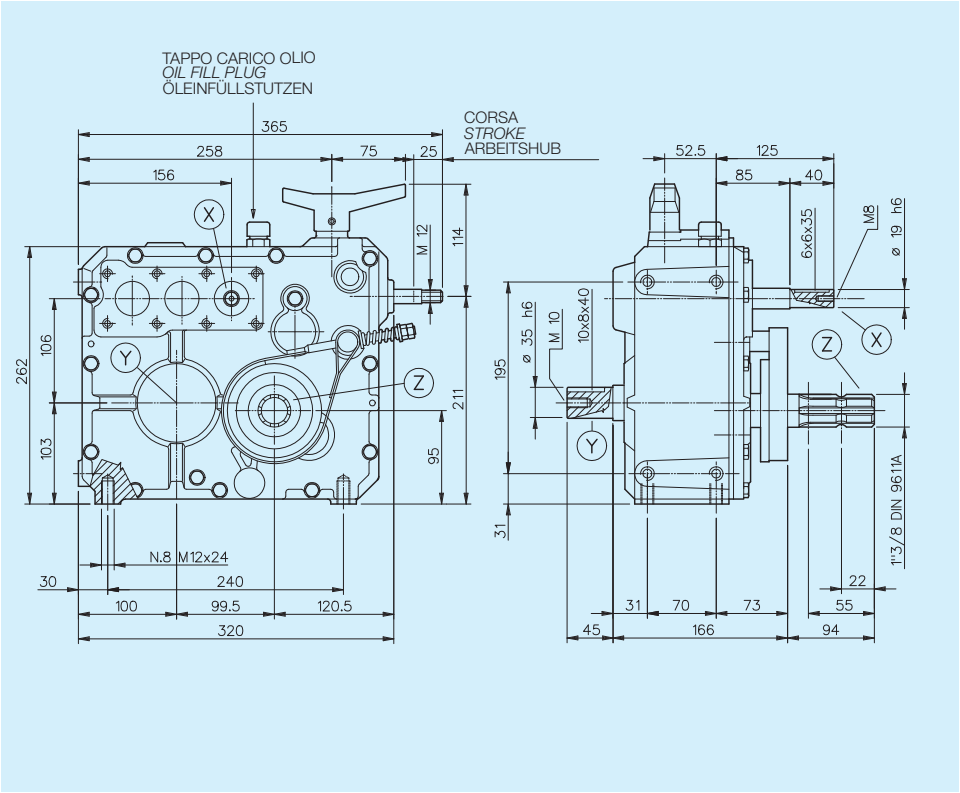

RAPPORTO *RATIO* VERHÄLTNIS X > Y	RAPPORTO *RATIO* VERHÄLTNIS Z > Y	ENTRATA *INPUT* EINGANG	COPPIA USCITA *OUTPUT TORQUE* AUSGANG DREHM. N·m	MONTAGGIO *ARRANGEMENT* MONTAGE	CODICE *CODE* BESTELLNUMMER
266:1	4.4:1	X	1000	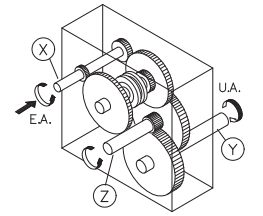	6008.003.100
266:1 108:1	4.4:1	X	1000		6008.003.200

PESO INDICATIVO *APPROXIMATE WEIGHT* GEWICHT CA.	OLIO CONSIGLIATO *RECOMMENDED OIL* EMPFOHLENES ÖL	MATERIALI *MATERIALS* WERKSTOFF			CUSCINETTI *BEARINGS* NADELLAGER				
Kg.	SAE 90 Kg.	SCATOLA *CASE* GEHAUSE	ALBERI *SHAFTS* WELLEN	INGRANAGGI *GEARS* VERZAHNUNG	A	B	C	D	E
39	3,2	G 25	20MnCr5	20MnCr5					

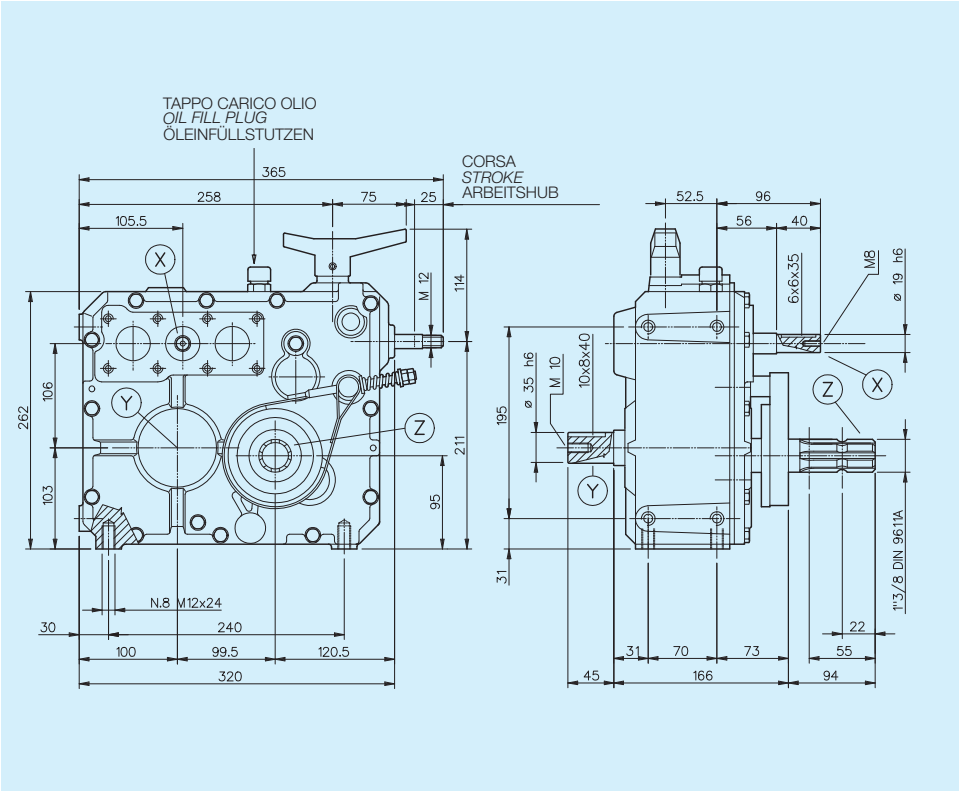

RAPPORTO *RATIO* VERHÄLTNIS X > Y	RAPPORTO *RATIO* VERHÄLTNIS Z > Y	ENTRATA *INPUT* EINGANG	COPPIA USCITA *OUTPUT TORQUE* AUSGANG DREHM. N·m	MONTAGGIO *ARRANGEMENT* MONTAGE	CODICE *CODE* BESTELLNUMMER
266:1	4.4:1	X	1000	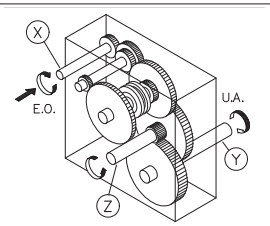	6008.004.100
266:1 108:1	4.4:1	X	1000		6008.004.200

PESO INDICATIVO *APPROXIMATE WEIGHT* GEWICHT CA.	OLIO CONSIGLIATO *RECOMMENDED OIL* EMPFOHLENES ÖL	MATERIALI *MATERIALS* WERKSTOFF			CUSCINETTI *BEARINGS* NADELLAGER				
Kg.	SAE 90 Kg.	SCATOLA *CASE* GEHAUSE	ALBERI *SHAFTS* WELLEN	INGRANAGGI *GEARS* VERZAHNUNG	A	B	C	D	E
39	3,2	G 25	20MnCr5	20MnCr5					

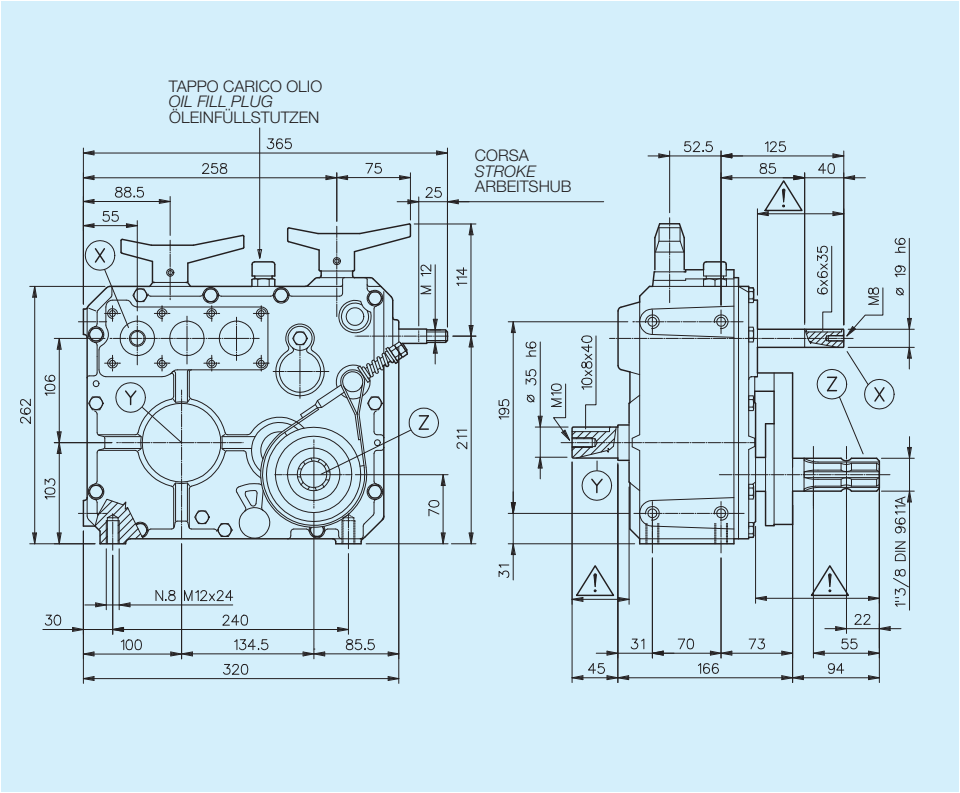

RAPPORTO *RATIO* VERHÄLTNIS X > Y	RAPPORTO *RATIO* VERHÄLTNIS Z > Y	ENTRATA *INPUT* EINGANG	COPPIA USCITA *OUTPUT TORQUE* AUSGANG DREHM. N·m	MONTAGGIO *ARRANGEMENT* MONTAGE	CODICE *CODE* BESTELLNUMMER
205:1 392:1 507:1 662:1 968:1 1634:1	3.8:1	X	1000	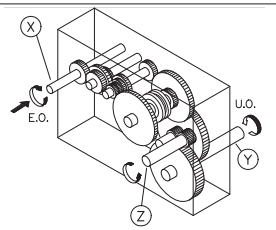	6026.001.600

PESO INDICATIVO *APPROXIMATE WEIGHT* GEWICHT CA.	OLIO CONSIGLIATO *RECOMMENDED OIL* EMPFOHLENES ÖL	MATERIALI *MATERIALS* WERKSTOFF			CUSCINETTI *BEARINGS* NADELLAGER				
Kg.	SAE 90 Kg.	SCATOLA *CASE* GEHAUSE	ALBERI *SHAFTS* WELLEN	INGRANAGGI *GEARS* VERZAHNUNG	A	B	C	D	E
39	3,2	G 25	20MnCr5	20MnCr5					

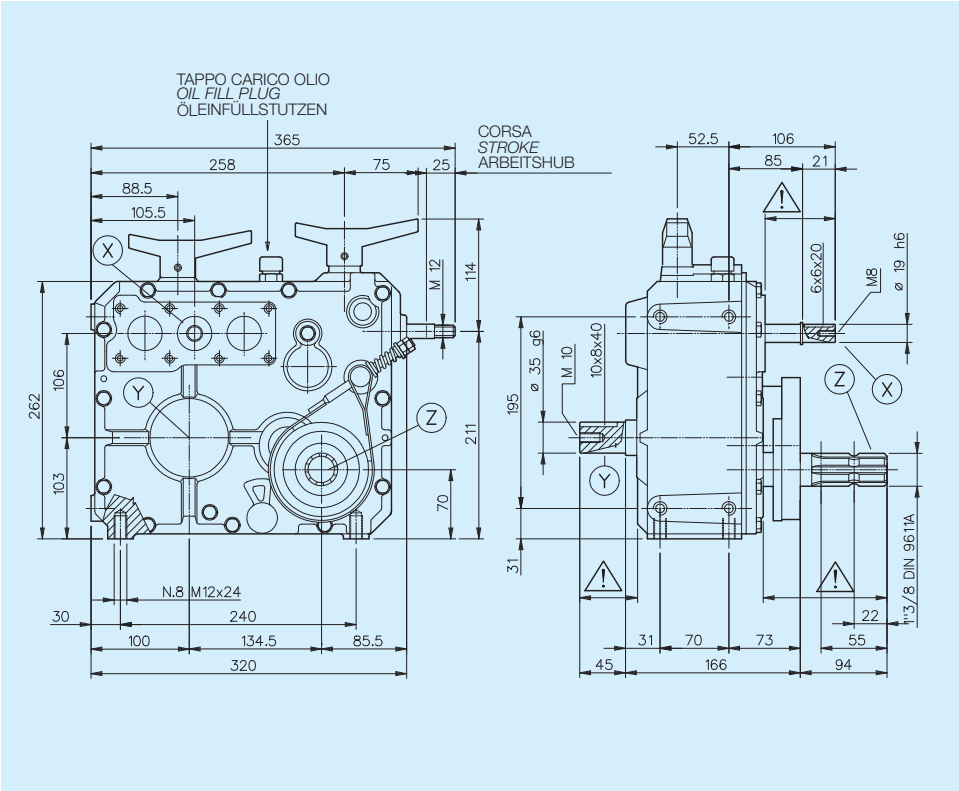

RAPPORTO *RATIO* VERHÄLTNIS X > Y	RAPPORTO *RATIO* VERHÄLTNIS Z > Y	ENTRATA *INPUT* EINGANG	COPPIA USCITA *OUTPUT TORQUE* AUSGANG DREHM. N·m	MONTAGGIO *ARRANGEMENT* MONTAGE	CODICE *CODE* BESTELLNUMMER
192:1 367:1 620:1	3.8:1	X	1000	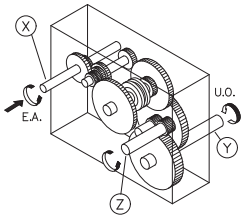	6026.002.300
78:1 150:1 192:1 250:1 367:1 620:1	3.8:1	X	1000		6026.002.600

PESO INDICATIVO *APPROXIMATE WEIGHT* GEWICHT CA.	OLIO CONSIGLIATO *RECOMMENDED OIL* EMPFOHLENES ÖL	MATERIALI *MATERIALS* WERKSTOFF			CUSCINETTI *BEARINGS* NADELLAGER				
Kg.	SAE 90 Kg.	SCATOLA *CASE* GEHAUSE	ALBERI *SHAFTS* WELLEN	INGRANAGGI *GEARS* VERZAHNUNG	A	B	C	D	E
39	3,2	G 25	20MnCr5	20MnCr5					

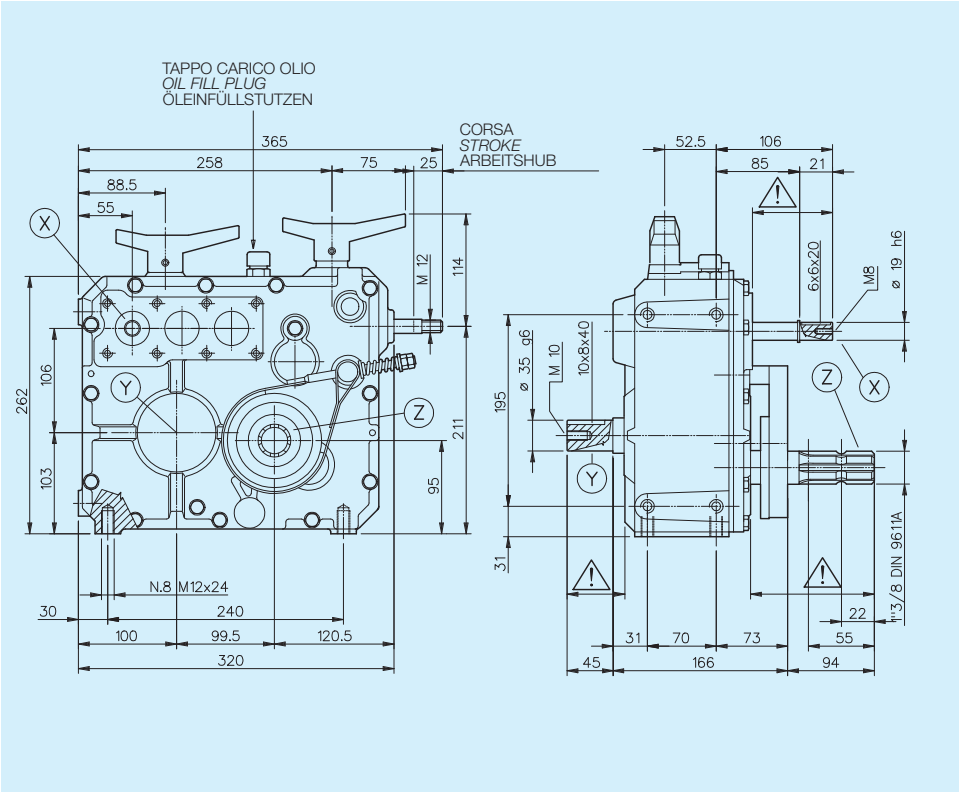

RAPPORTO *RATIO* VERHÄLTNIS X > Y	RAPPORTO *RATIO* VERHÄLTNIS Z > Y	ENTRATA *INPUT* EINGANG	COPPIA USCITA *OUTPUT TORQUE* AUSGANG DREHM. N·m	MONTAGGIO *ARRANGEMENT* MONTAGE	CODICE *CODE* BESTELLNUMMER
205:1 392:1 507:1 662:1 968:1 1634:1	4.4:1	X	1000	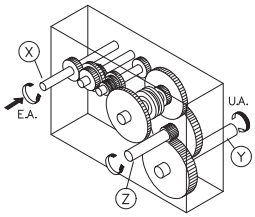	6026.003.600

PESO INDICATIVO *APPROXIMATE WEIGHT* GEWICHT CA.	OLIO CONSIGLIATO *RECOMMENDED OIL* EMPFOHLENES ÖL	MATERIALI *MATERIALS* WERKSTOFF			CUSCINETTI *BEARINGS* NADELLAGER				
Kg.	SAE 90 Kg.	SCATOLA *CASE* GEHAUSE	ALBERI *SHAFTS* WELLEN	INGRANAGGI *GEARS* VERZAHNUNG	A	B	C	D	E
39	3,2	G 25	20MnCr5	20MnCr5					

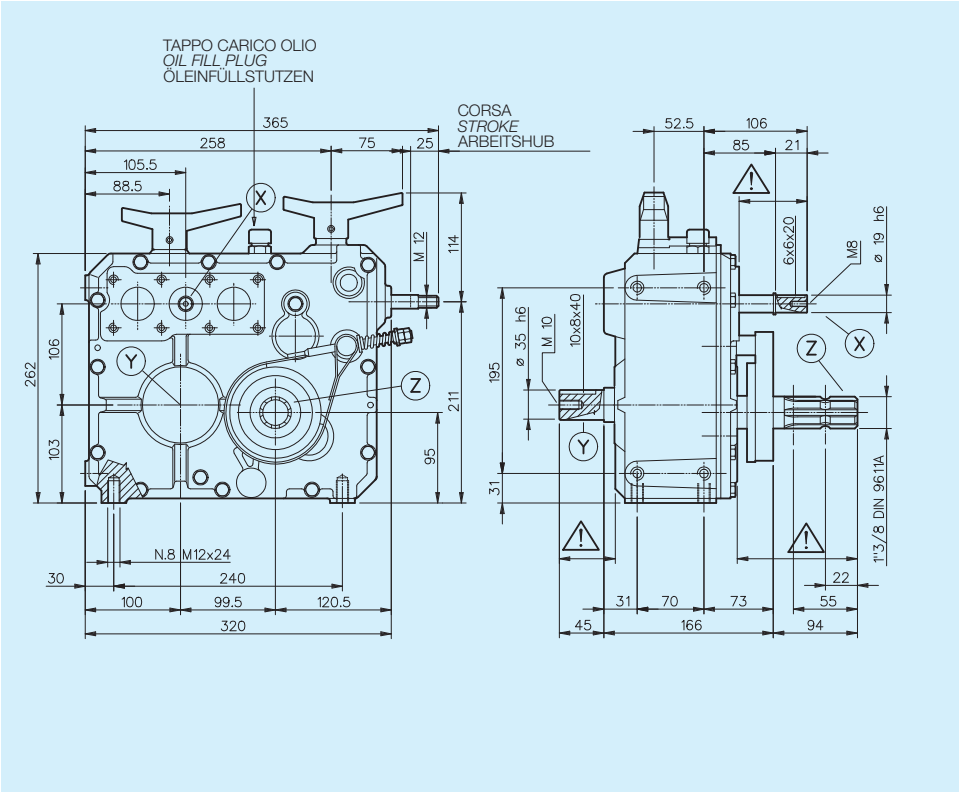

RAPPORTO *RATIO* VERHÄLTNIS X > Y	RAPPORTO *RATIO* VERHÄLTNIS Z > Y	ENTRATA *INPUT* EINGANG	COPPIA USCITA *OUTPUT TORQUE* AUSGANG DREHM. N·m	MONTAGGIO *ARRANGEMENT* MONTAGE	CODICE *CODE* BESTELLNUMMER
78:1 150:1 192:1 250:1 367:1 620:1	4.4:1	X	1000	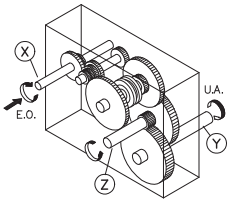	6026.004.600

PESO INDICATIVO *APPROXIMATE WEIGHT* GEWICHT CA.	OLIO CONSIGLIATO *RECOMMENDED OIL* EMPFOHLENES ÖL	MATERIALI *MATERIALS* WERKSTOFF			CUSCINETTI *BEARINGS* NADELLAGER				
Kg.	SAE 90 Kg.	SCATOLA *CASE* GEHAUSE	ALBERI *SHAFTS* WELLEN	INGRANAGGI *GEARS* VERZAHNUNG	A	B	C	D	E
39	3,2	G 25	20MnCr5	20MnCr5					

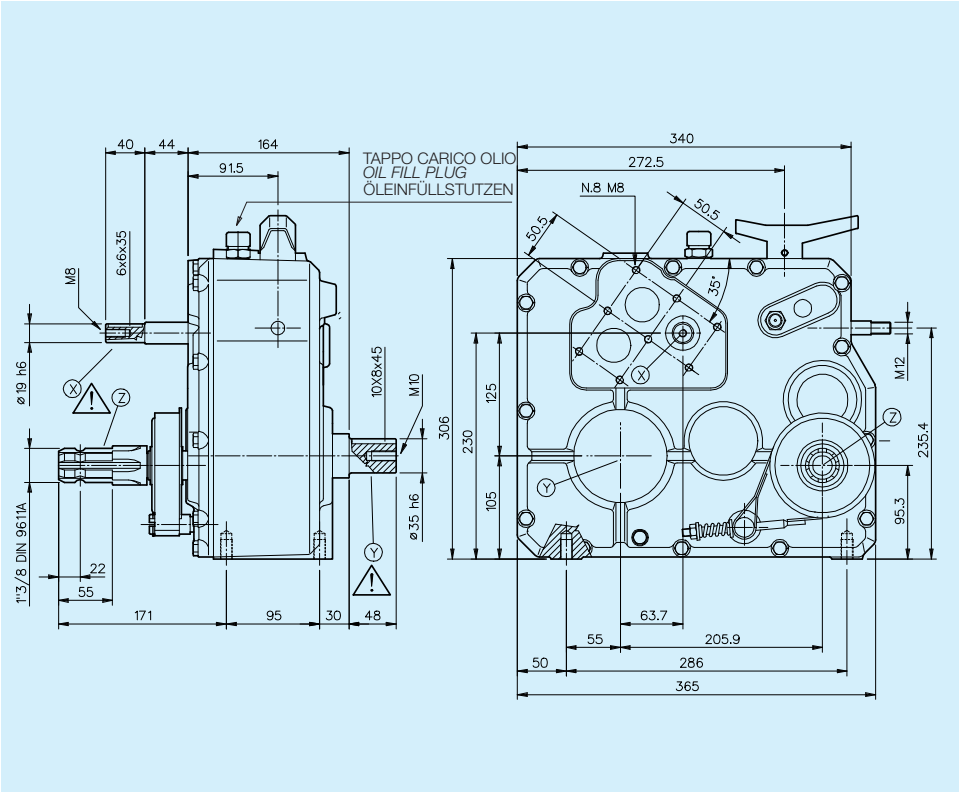

RAPPORTO *RATIO* VERHÄLTNIS X > Y	RAPPORTO *RATIO* VERHÄLTNIS Z > Y	ENTRATA *INPUT* EINGANG	COPPIA USCITA *OUTPUT TORQUE* AUSGANG DREHM. N·m	MONTAGGIO *ARRANGEMENT* MONTAGE	CODICE *CODE* BESTELLNUMMER
118:1 290:1	11:1	X	150	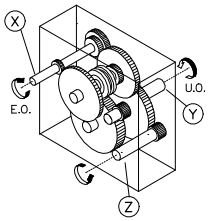	6082.300.200

PESO INDICATIVO *APPROXIMATE WEIGHT* GEWICHT CA.	OLIO CONSIGLIATO *RECOMMENDED OIL* EMPFOHLENES ÖL	MATERIALI *MATERIALS* WERKSTOFF			CUSCINETTI *BEARINGS* NADELLAGER				
Kg.	SAE 90 Kg.	SCATOLA *CASE* GEHAUSE	ALBERI *SHAFTS* WELLEN	INGRANAGGI *GEARS* VERZAHNUNG	A	B	C	D	E
50	5,2	G 25	20MnCr5	20MnCr5					

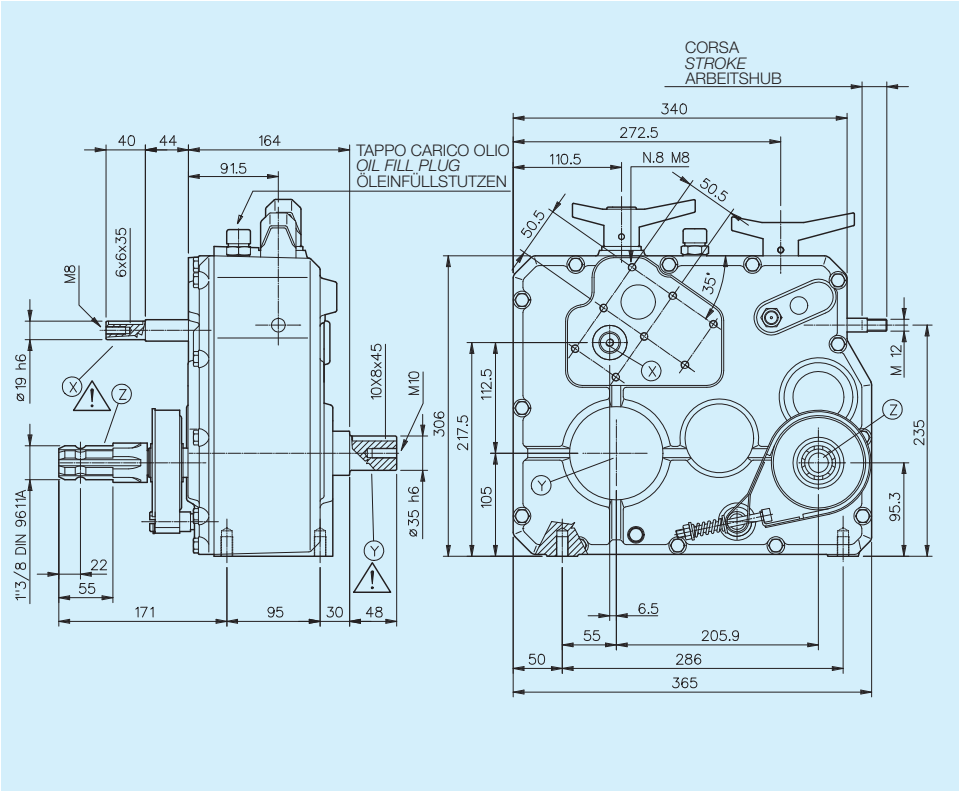

RAPPORTO *RATIO* VERHÄLTNIS X > Y	RAPPORTO *RATIO* VERHÄLTNIS Z > Y	ENTRATA *INPUT* EINGANG	COPPIA USCITA *OUTPUT TORQUE* AUSGANG DREHM. N·m	MONTAGGIO *ARRANGEMENT* MONTAGE	CODICE *CODE* BESTELLNUMMER
118:1 226:1 290:1 380:1 554:1 935:1	11:1	X	1500	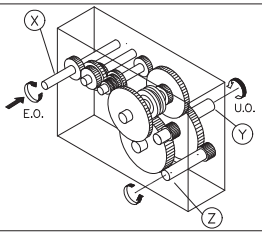	6082.001.600S

PESO INDICATIVO *APPROXIMATE WEIGHT* GEWICHT CA.	OLIO CONSIGLIATO *RECOMMENDED OIL* EMPFOHLENES ÖL	MATERIALI *MATERIALS* WERKSTOFF			CUSCINETTI *BEARINGS* NADELLAGER				
Kg.	SAE 90 Kg.	SCATOLA *CASE* GEHAUSE	ALBERI *SHAFTS* WELLEN	INGRANAGGI *GEARS* VERZAHNUNG	A	B	C	D	E
50	5,2	G 25	20MnCr5	20MnCr5					

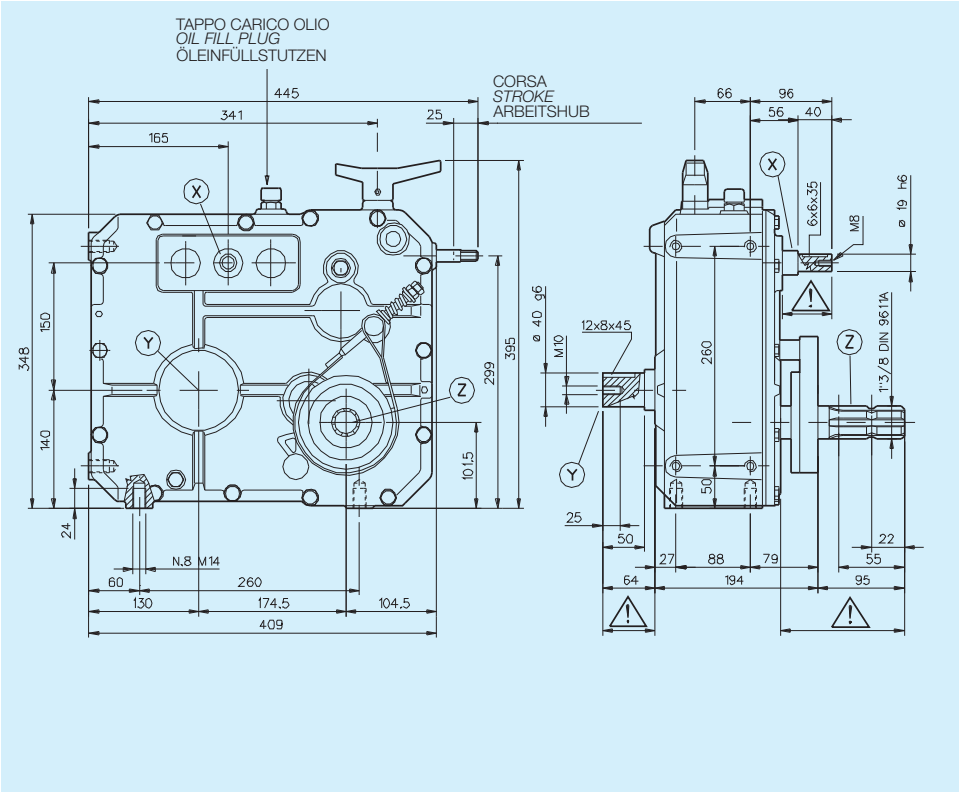

RAPPORTO *RATIO* VERHÄLTNIS X > Y	RAPPORTO *RATIO* VERHÄLTNIS Z > Y	ENTRATA *INPUT* EINGANG	COPPIA USCITA *OUTPUT TORQUE* AUSGANG DREHM. N·m	MONTAGGIO *ARRANGEMENT* MONTAGE	CODICE *CODE* BESTELLNUMMER
255:1	4.4:1	X	2000	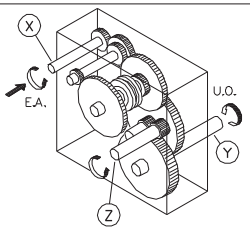	6007.002.100
104:1 255:1	4.4:1	X	2000		6007.002.200

PESO INDICATIVO *APPROXIMATE WEIGHT* GEWICHT CA.	OLIO CONSIGLIATO *RECOMMENDED OIL* EMPFOHLENES ÖL	MATERIALI *MATERIALS* WERKSTOFF			CUSCINETTI *BEARINGS* NADELLAGER				
Kg.	SAE 90 Kg.	SCATOLA *CASE* GEHAUSE	ALBERI *SHAFTS* WELLEN	INGRANAGGI *GEARS* VERZAHNUNG	A	B	C	D	E
60	7,5	G 25	20MnCr5	20MnCr5					

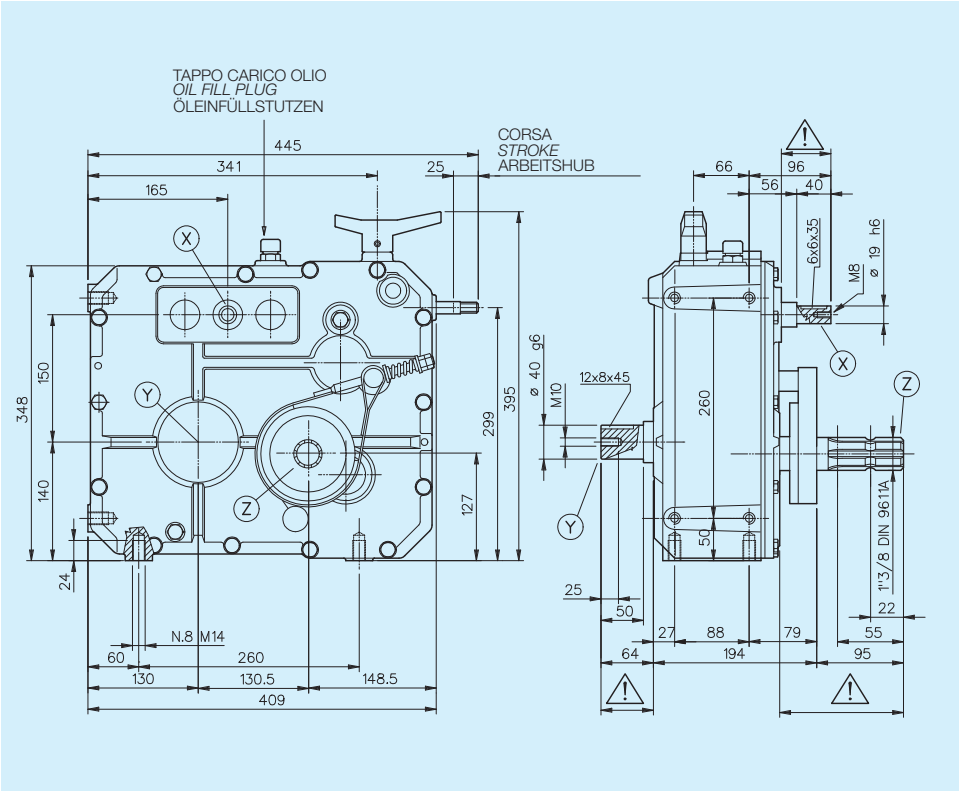

RAPPORTO *RATIO* VERHÄLTNIS X > Y	RAPPORTO *RATIO* VERHÄLTNIS Z > Y	ENTRATA *INPUT* EINGANG	COPPIA USCITA *OUTPUT TORQUE* AUSGANG DREHM. N·m	MONTAGGIO *ARRANGEMENT* MONTAGE	CODICE *CODE* BESTELLNUMMER
255:1	4.4:1	X	2000	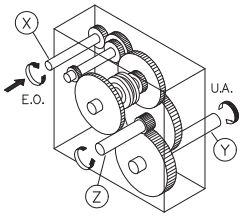	6007.004.100
104:1 255:1	4.4:1	X	2000		6007.004.200

PESO INDICATIVO *APPROXIMATE WEIGHT* GEWICHT CA.	OLIO CONSIGLIATO *RECOMMENDED OIL* EMPFOHLENES ÖL	MATERIALI *MATERIALS* WERKSTOFF			CUSCINETTI *BEARINGS* NADELLAGER				
Kg.	SAE 90 Kg.	SCATOLA *CASE* GEHAUSE	ALBERI *SHAFTS* WELLEN	INGRANAGGI *GEARS* VERZAHNUNG	A	B	C	D	E
60	7,5	G 25	20MnCr5	20MnCr5					

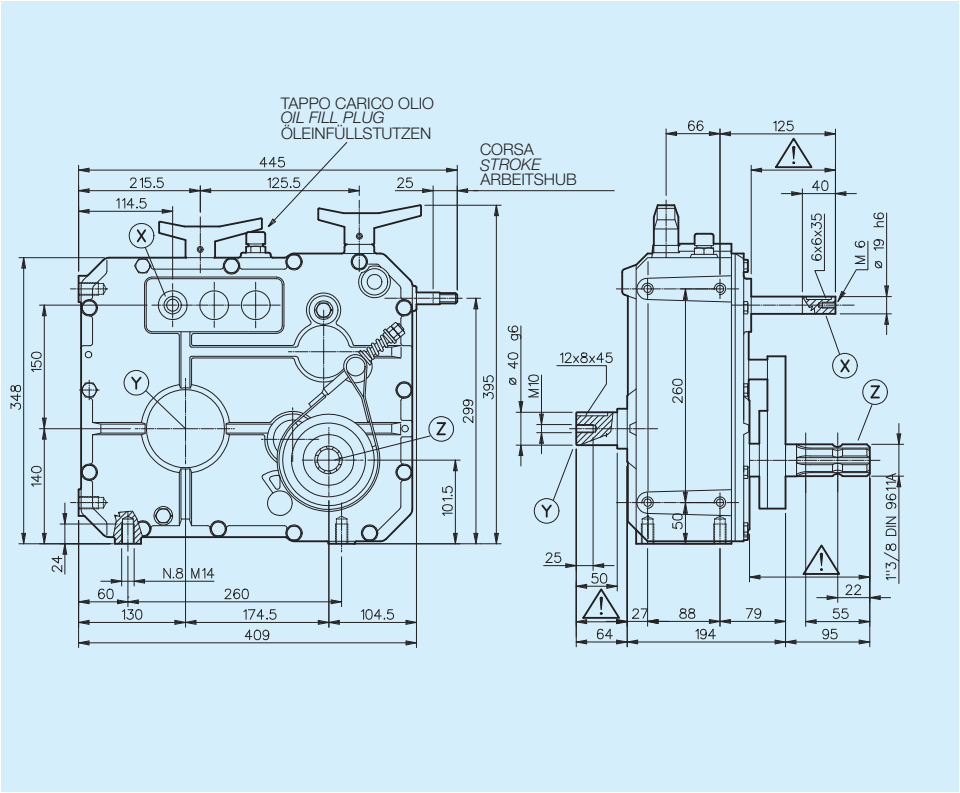

RAPPORTO *RATIO* VERHÄLTNIS X > Y	RAPPORTO *RATIO* VERHÄLTNIS Z > Y	ENTRATA *INPUT* EINGANG	COPPIA USCITA *OUTPUT TORQUE* AUSGANG DREHM. N·m	MONTAGGIO *ARRANGEMENT* MONTAGE	CODICE *CODE* BESTELLNUMMER
198:1 380:1 486:1 640:1 930:1 1570:1	4.4:1	X	2000	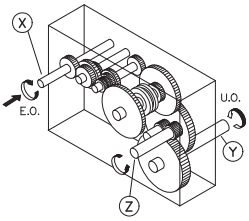	6027.001.600

PESO INDICATIVO *APPROXIMATE WEIGHT* GEWICHT CA.	OLIO CONSIGLIATO *RECOMMENDED OIL* EMPFOHLENES ÖL	MATERIALI *MATERIALS* WERKSTOFF			CUSCINETTI *BEARINGS* NADELLAGER				
Kg.	SAE 90 Kg.	SCATOLA *CASE* GEHAUSE	ALBERI *SHAFTS* WELLEN	INGRANAGGI *GEARS* VERZAHNUNG	A	B	C	D	E
63	7,5	G 25	20MnCr5	20MnCr5					

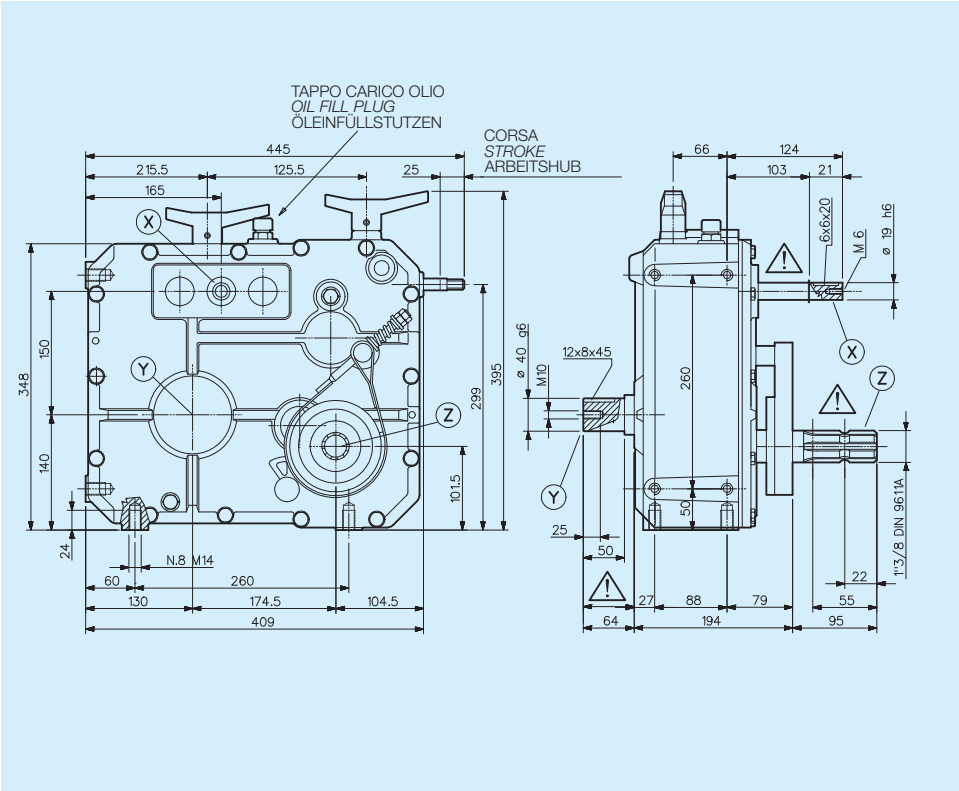

RAPPORTO *RATIO* VERHÄLTNIS X > Y	RAPPORTO *RATIO* VERHÄLTNIS Z > Y	ENTRATA *INPUT* EINGANG	COPPIA USCITA *OUTPUT TORQUE* AUSGANG DREHM. N·m	MONTAGGIO *ARRANGEMENT* MONTAGE	CODICE *CODE* BESTELLNUMMER
184:1 352:1 595:1	4.4:1	X	2000	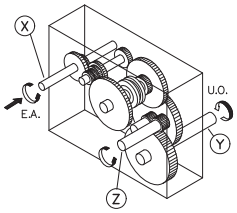	6027.002.300
75:1 144:1 184:1 243:1 352:1 595:1	4.4:1	X	2000		6027.002.600

PESO INDICATIVO *APPROXIMATE WEIGHT* GEWICHT CA.	OLIO CONSIGLIATO *RECOMMENDED OIL* EMPFOHLENES ÖL	MATERIALI *MATERIALS* WERKSTOFF			CUSCINETTI *BEARINGS* NADELLAGER				
Kg.	SAE 90 Kg.	SCATOLA *CASE* GEHAUSE	ALBERI *SHAFTS* WELLEN	INGRANAGGI *GEARS* VERZAHNUNG	A	B	C	D	E
63	7,5	G 25	20MnCr5	20MnCr5					

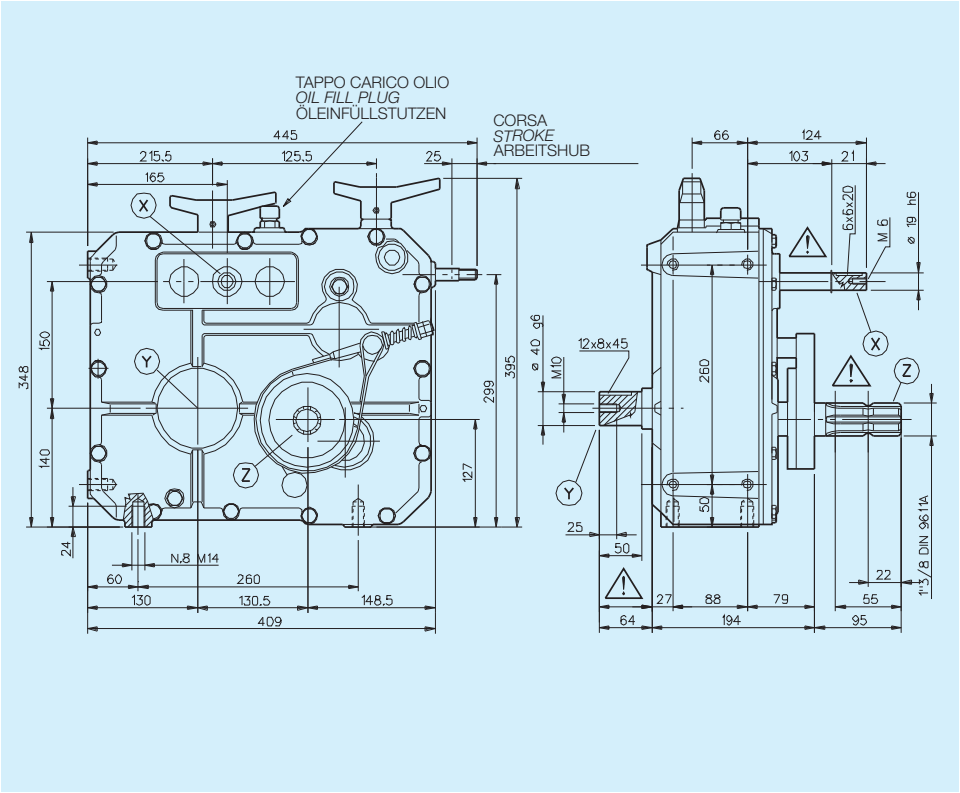

RAPPORTO *RATIO* VERHÄLTNIS X > Y	RAPPORTO *RATIO* VERHÄLTNIS Z > Y	ENTRATA *INPUT* EINGANG	COPPIA USCITA *OUTPUT TORQUE* AUSGANG DREHM. N·m	MONTAGGIO *ARRANGEMENT* MONTAGE	CODICE *CODE* BESTELLNUMMER
75:1 144:1 184:1 258:1 352:1 632:1	4.4:1	X	2000	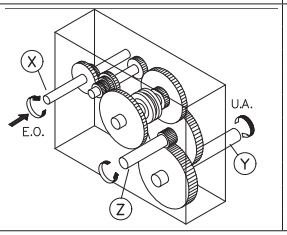	6027.004.600S

PESO INDICATIVO *APPROXIMATE WEIGHT* GEWICHT CA.	OLIO CONSIGLIATO *RECOMMENDED OIL* EMPFOHLENES ÖL	MATERIALI *MATERIALS* WERKSTOFF			CUSCINETTI *BEARINGS* NADELLAGER				
Kg.	SAE 90 Kg.	SCATOLA *CASE* GEHAUSE	ALBERI *SHAFTS* WELLEN	INGRANAGGI *GEARS* VERZAHNUNG	A	B	C	D	E
63	7,5	G 25	20MnCr5	20MnCr5					