ATOMIZZATORI
SPRAYERS
SPRÜHGERÄTE

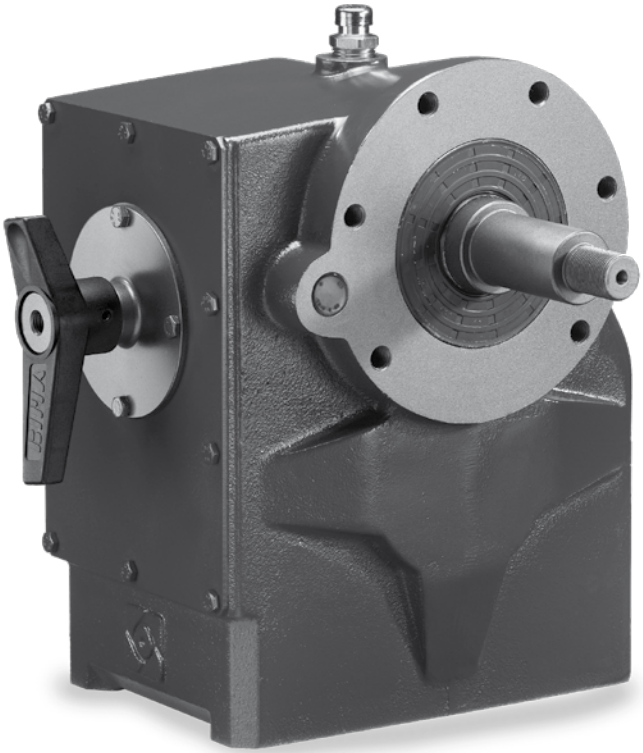

INFORMAZIONI SULLA SICUREZZA
SAFETY INFORMATION
INFORMATIONEN ZUR SICHERHEIT

⚠ ATTENZIONE!
Gli alberi contrassegnati non sono protetti. Ogni componente in rotazione deve avere una protezione specifica o integrata con la macchina. Bima declina ogni responsabilità in caso le idonee protezioni non siano previste e mantenute efficienti.

⚠ *WARNING!*
Rotating shafts marked are not shielded. Any shaft and coupling not guarded by location must be shielded by an interactive guarding system. Bima declines responsability if proper guards are not provided and maintained.

⚠ ACHTUNG!
Die mit gekennzeichneten Wellen sind freiliegend. Jedes drehende Bauteil muss einen spezifischen oder in die Machine integrierten Schutz haben. Bei nicht geeigneten oder unzureichend instandgehaltenen Schutzvorrichtungen lehnt Bima jegliche Verantwortung ab.

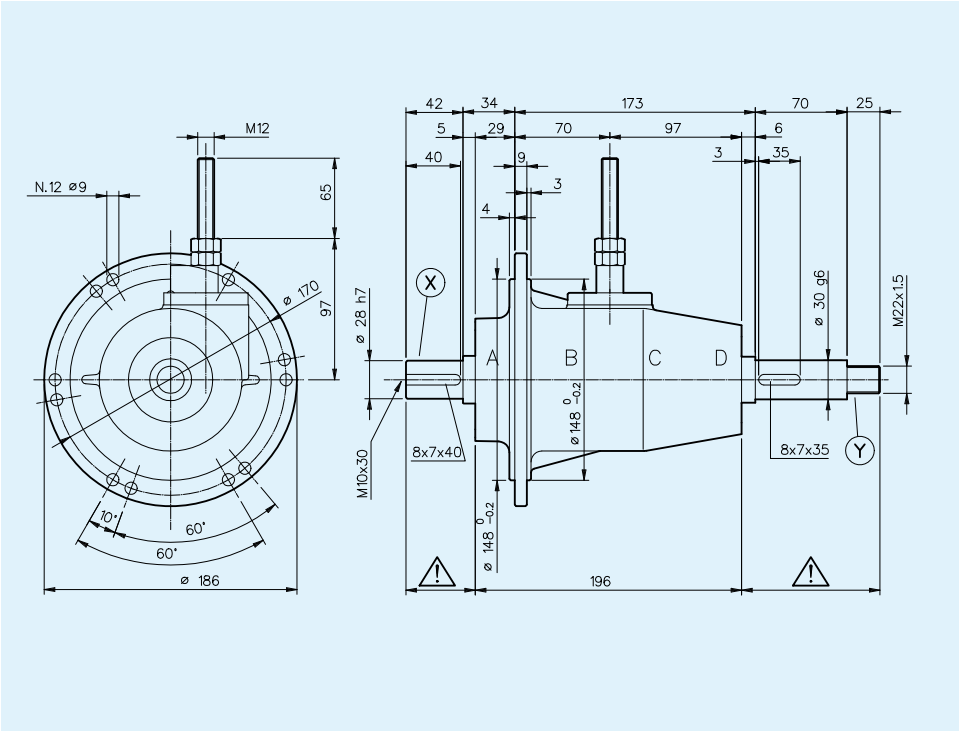

RAPPORTO *RATIO* VERHÄLTNIS	INGRESSO *INPUT* EINGANG				USCITA *OUTPUT* AUSGANG		MONTAGGIO *ARRANGEMENT* MONTAGE	ENTRATA *INPUT* EINGANG	CODICE *CODE* BESTELLNUMMER
		POTENZA *POWER* LEISTUNG		COPPIA *TORQUE* DREHM.	COPPIA *TORQUE* DREHM.				
	min⁻¹	CV	kW	N·m	N·m	min⁻¹			
1:1				200	200		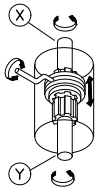	X	6032.302.010

PESO INDICATIVO *APPROXIMATE WEIGHT* GEWICHT CA.	OLIO CONSIGLIATO *RECOMMENDED OIL* EMPFOHLENES ÖL	MATERIALI *MATERIALS* WERKSTOFF			CUSCINETTI *BEARINGS* NADELLAGER				
Kg.	SAE 90 Kg.	SCATOLA *CASE* GEHAUSE	ALBERI *SHAFTS* WELLEN	INGRANAGGI *GEARS* VERZAHNUNG	A	B	C	D	E
10		G 25	20MnCr5	20MnCr5	6207	6207	6007	6007	

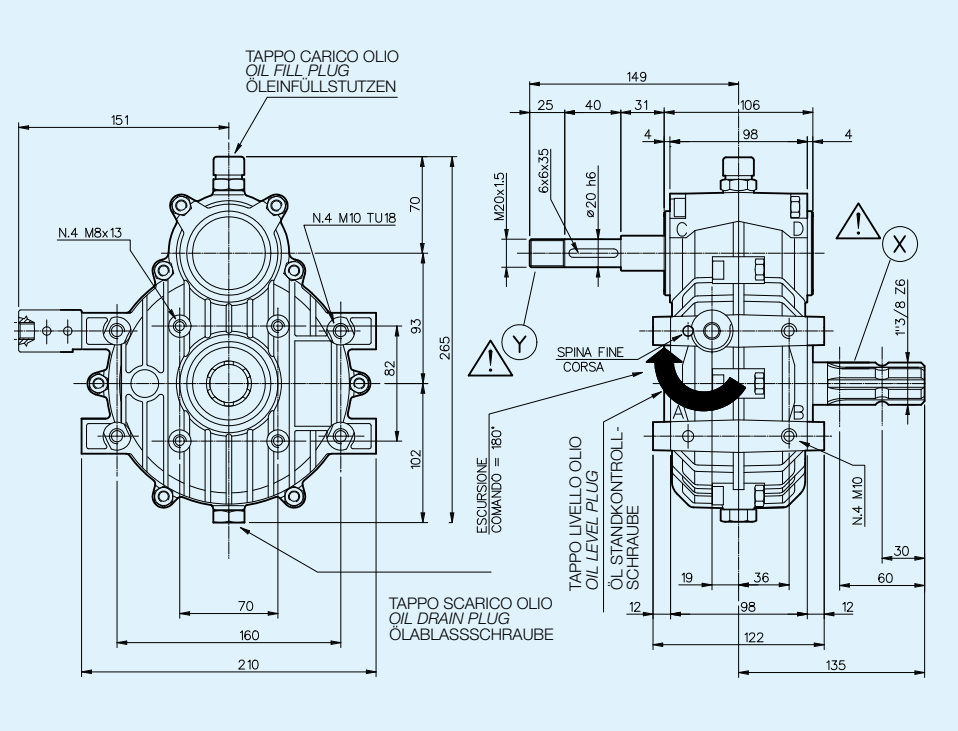

RAPPORTO *RATIO* VERHÄLTNIS	INGRESSO *INPUT* EINGANG				USCITA *OUTPUT* AUSGANG		MONTAGGIO *ARRANGEMENT* MONTAGE	ENTRATA *INPUT* EINGANG	CODICE *CODE* BESTELLNUMMER
		POTENZA *POWER* LEISTUNG		COPPIA *TORQUE* DREHM.	COPPIA *TORQUE* DREHM.				
	min⁻¹	CV	kW	N·m	N·m	min⁻¹			
1:4	540	17	12.5	225	55	2160	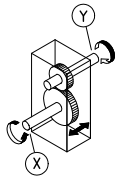	X	6125.303.040
1:4,6	540	19	13.9	252	55	2484		X	6125.303.046

PESO INDICATIVO *APPROXIMATE WEIGHT* GEWICHT CA.	OLIO CONSIGLIATO *RECOMMENDED OIL* EMPFOHLENES ÖL	MATERIALI *MATERIALS* WERKSTOFF			CUSCINETTI *BEARINGS* NADELLAGER				
		SCATOLA *CASE* GEHAUSE	ALBERI *SHAFTS* WELLEN	INGRANAGGI *GEARS* VERZAHNUNG					
Kg.	SAE 90 Kg.				A	B	C	D	E
7	0,5	GD Al Si 12	20MnCr5	20MnCr5	6305	6007	6305	6305	

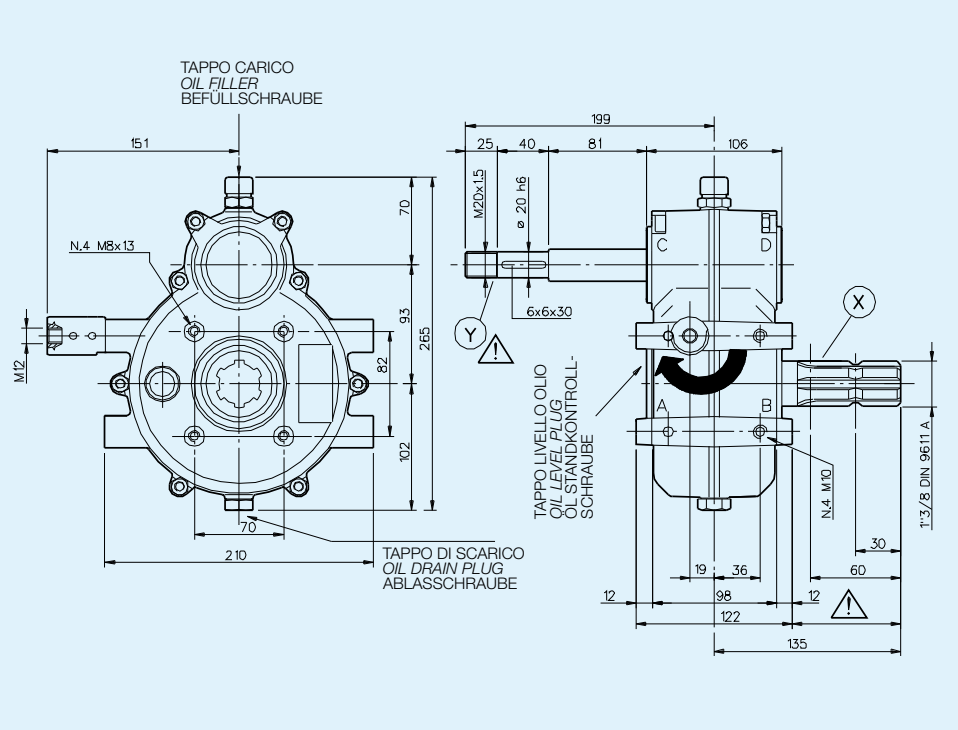

RAPPORTO *RATIO* VERHÄLTNIS	INGRESSO *INPUT* EINGANG				USCITA *OUTPUT* AUSGANG		MONTAGGIO *ARRANGEMENT* MONTAGE	ENTRATA *INPUT* EINGANG	CODICE *CODE* BESTELLNUMMER
		POTENZA *POWER* LEISTUNG		COPPIA *TORQUE* DREHM.	COPPIA *TORQUE* DREHM.				
	min-1	CV	kW	N·m	N·m	min-1			
1:4,6	540	19	13.9	252	55	2484	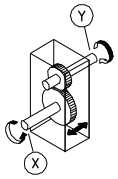	X	6125.300.046

PESO INDICATIVO *APPROXIMATE WEIGHT* GEWICHT CA.	OLIO CONSIGLIATO *RECOMMENDED OIL* EMPFOHLENES ÖL	MATERIALI *MATERIALS* WERKSTOFF			CUSCINETTI *BEARINGS* NADELLAGER				
		SCATOLA *CASE* GEHAUSE	ALBERI *SHAFTS* WELLEN	INGRANAGGI *GEARS* VERZAHNUNG					
Kg.	SAE 90 Kg.				A	B	C	D	E
7,7	0,5	GD Al Si 12	20MnCr5	20MnCr5	6305	6007	6305	6305	

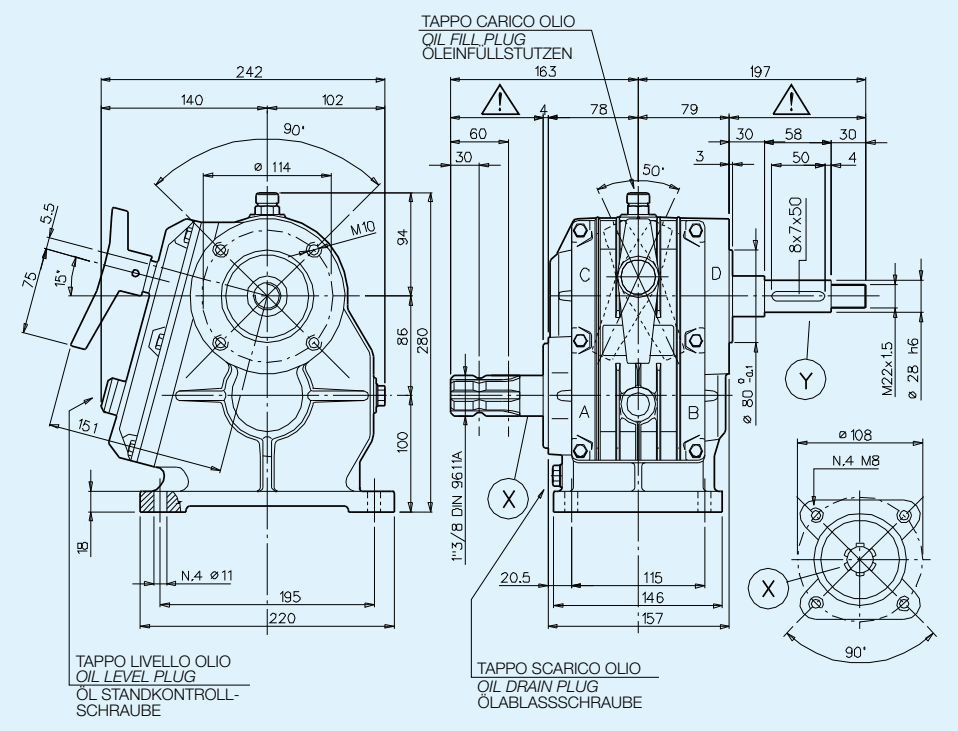

RAPPORTO *RATIO* VERHÄLTNIS	INGRESSO *INPUT* EINGANG				USCITA *OUTPUT* AUSGANG		MONTAGGIO *ARRANGEMENT* MONTAGE	ENTRATA *INPUT* EINGANG	CODICE *CODE* BESTELLNUMMER
		POTENZA *POWER* LEISTUNG		COPPIA *TORQUE* DREHM.	COPPIA *TORQUE* DREHM.				
	min⁻¹	CV	kW	N·m	N·m	min⁻¹			
1:4,5	540	30	22	397	87	2430	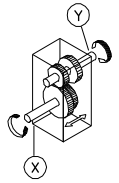	X	6022.310.4636
1:3,7		28	20.6	371	101	1998		X	
1:4	540	30	22	397	98	2160		X	6022.310.5040
1:5					78	2700			

PESO INDICATIVO *APPROXIMATE WEIGHT* GEWICHT CA.	OLIO CONSIGLIATO *RECOMMENDED OIL* EMPFOHLENES ÖL	MATERIALI *MATERIALS* WERKSTOFF			CUSCINETTI *BEARINGS* NADELLAGER				
		SCATOLA *CASE* GEHAUSE	ALBERI *SHAFTS* WELLEN	INGRANAGGI *GEARS* VERZAHNUNG					
Kg.	SAE 90 Kg.				A	B	C	D	E
20	0,7	G 25	20MnCr5	20MnCr5	6007	6007	6305	6207	

BIMA BONDIOLI & PAVESI

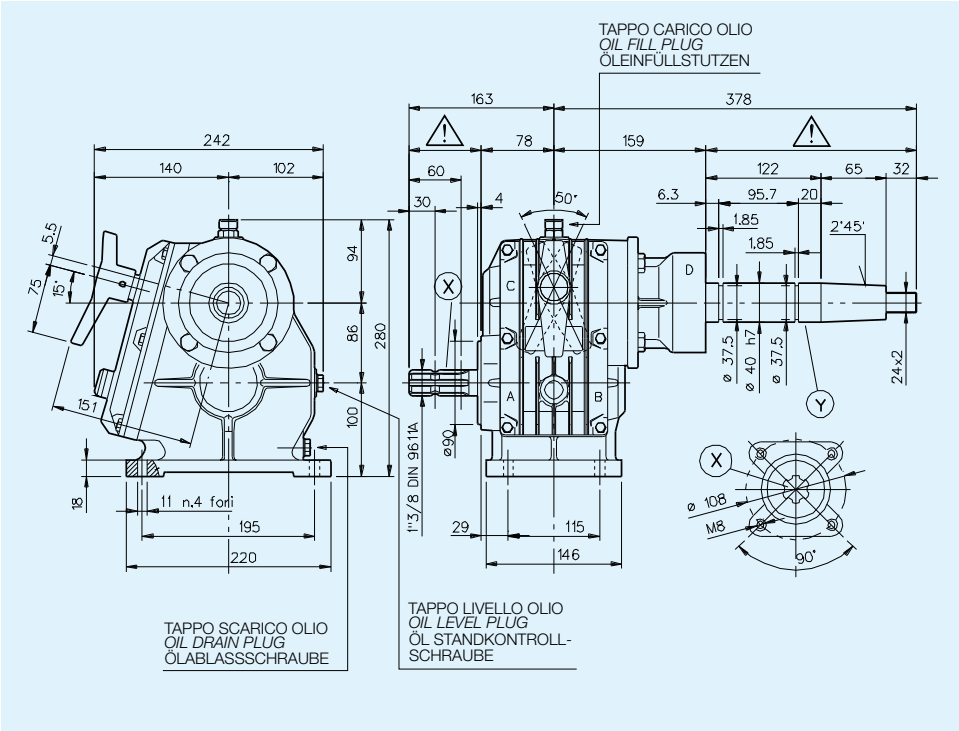

RAPPORTO *RATIO* VERHÄLTNIS	INGRESSO *INPUT* EINGANG				USCITA *OUTPUT* AUSGANG		MONTAGGIO *ARRANGEMENT* MONTAGE	ENTRATA *INPUT* EINGANG	CODICE *CODE* BESTELLNUMMER
		POTENZA *POWER* LEISTUNG		COPPIA *TORQUE* DREHM.	COPPIA *TORQUE* DREHM.				
	min-1	CV	kW	N·m	N·m	min-1			
1:3	540	28	20.6	371	122	1620	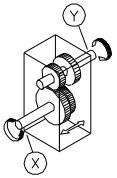	X	6033.308.4030
1:4		30	22	397	98	2160			
1:3,6	540	28	20.6	371	101	1944		X	6033.308.4536
1:4,5		30	22	397	87	2430			
1:5	540	30	22	397	76	2700		X	6033.308.6050
1:6					64	3240			

PESO INDICATIVO *APPROXIMATE WEIGHT* GEWICHT CA.	OLIO CONSIGLIATO *RECOMMENDED OIL* EMPFOHLENES ÖL	MATERIALI *MATERIALS* WERKSTOFF			CUSCINETTI *BEARINGS* NADELLAGER				
		SCATOLA *CASE* GEHAUSE	ALBERI *SHAFTS* WELLEN	INGRANAGGI *GEARS* VERZAHNUNG					
Kg.	SAE 90 Kg.				A	B	C	D	E
23	0,7	G 25	20MnCr5	20MnCr5	6007	6007	6206	6208	

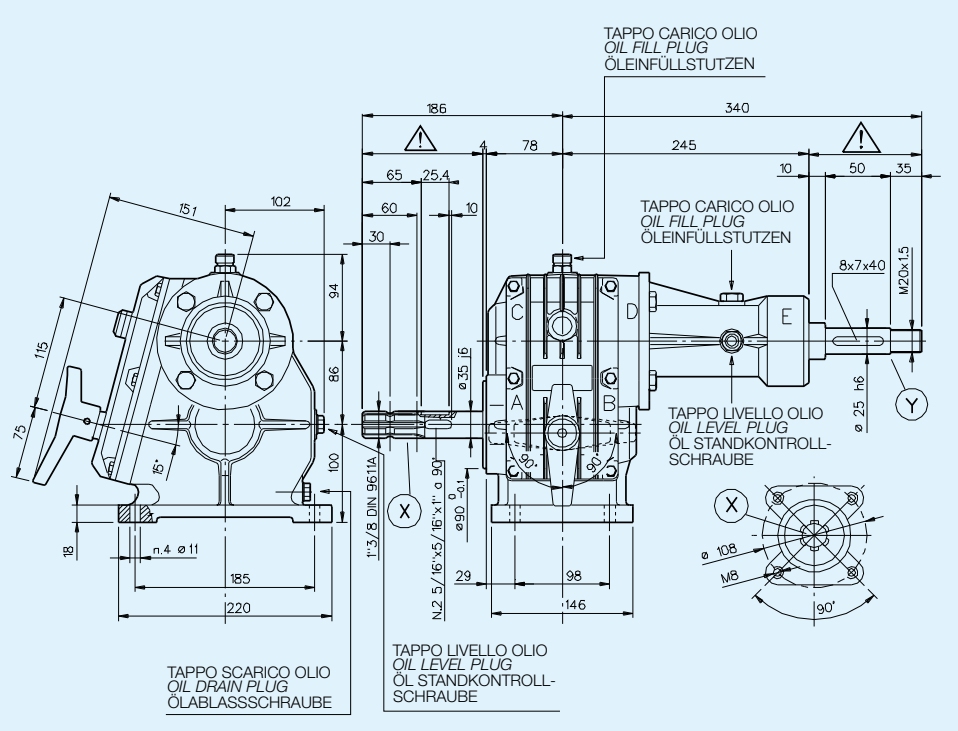

RAPPORTO *RATIO* VERHÄLTNIS	INGRESSO *INPUT* EINGANG				USCITA *OUTPUT* AUSGANG		MONTAGGIO *ARRANGEMENT* MONTAGE	ENTRATA *INPUT* EINGANG	CODICE *CODE* BESTELLNUMMER
		POTENZA *POWER* LEISTUNG		COPPIA *TORQUE* DREHM.	COPPIA *TORQUE* DREHM.				
	min⁻¹	CV	kW	N·m	N·m	min⁻¹			
1:4	540	30	22	397	98	2160	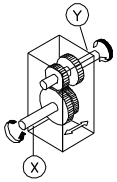	X	6034.301.4033
1:3.3	540	28	20.6	371	111	1782			
1:4.5	540	30	22	397	87	2430		X	6034.301.4536
1:3.6	540	28	20.6	371	101	1944			
1:4	540	30	22	397	98	2160		X	6034.301.5040
1:5					78	2700			

PESO INDICATIVO *APPROXIMATE WEIGHT* GEWICHT CA.	OLIO CONSIGLIATO *RECOMMENDED OIL* EMPFOHLENES ÖL	MATERIALI *MATERIALS* WERKSTOFF			CUSCINETTI *BEARINGS* NADELLAGER				
		SCATOLA *CASE* GEHAUSE	ALBERI *SHAFTS* WELLEN	INGRANAGGI *GEARS* VERZAHNUNG					
Kg.	SAE 90 Kg.				A	B	C	D	E
20	0,7	G 25	20MnCr5	20MnCr5	6007	6007	6306	6207	6207

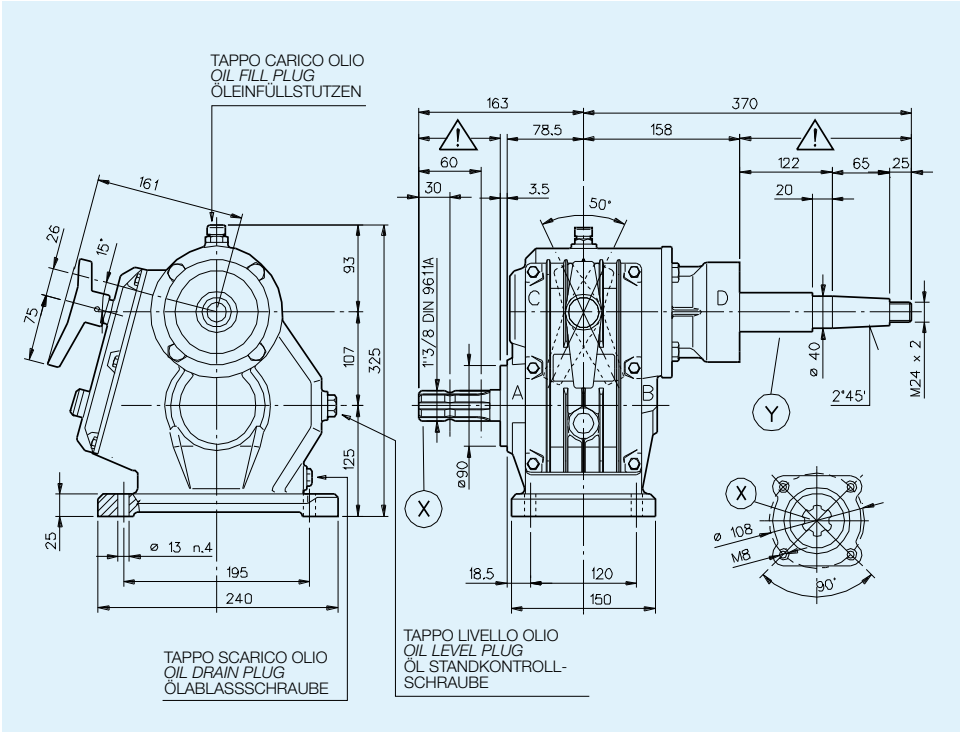

RAPPORTO *RATIO* VERHÄLTNIS	INGRESSO *INPUT* EINGANG				USCITA *OUTPUT* AUSGANG		MONTAGGIO *ARRANGEMENT* MONTAGE	ENTRATA *INPUT* EINGANG	CODICE *CODE* BESTELLNUMMER
		POTENZA *POWER* LEISTUNG		COPPIA *TORQUE* DREHM.	COPPIA *TORQUE* DREHM.				
	min-1	CV	kW	N·m	N·m	min-1			
1:3	540	40	29.4	530	175	1620	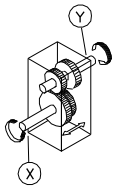	X	6035.001.4030
1:4		45	33	597	147	2160			
1:3,6	540	44	32.3	583	160	1944		X	6035.001.4636
1:4,5		46	33.8	610	134	2430			

PESO INDICATIVO *APPROXIMATE WEIGHT* GEWICHT CA.	OLIO CONSIGLIATO *RECOMMENDED OIL* EMPFOHLENES ÖL	MATERIALI *MATERIALS* WERKSTOFF			CUSCINETTI *BEARINGS* NADELLAGER				
Kg.	SAE 90 Kg.	SCATOLA *CASE* GEHAUSE	ALBERI *SHAFTS* WELLEN	INGRANAGGI *GEARS* VERZAHNUNG	A	B	C	D	E
32	1,2	G 25	20MnCr5	20MnCr5	6207	6207	6207	6209	

M47CS

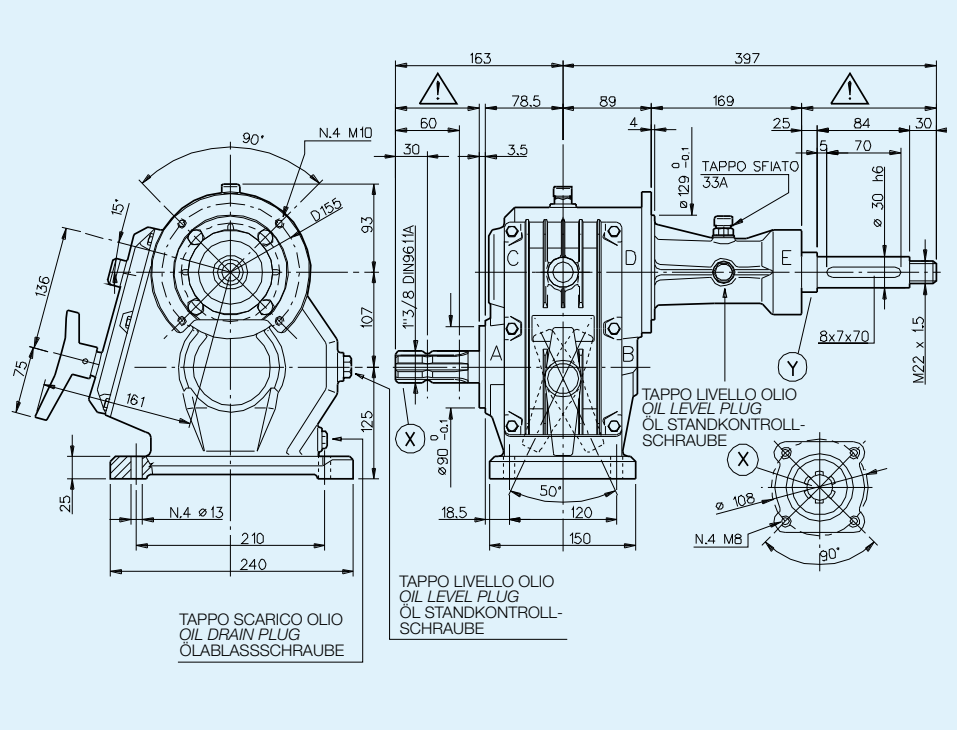

RAPPORTO *RATIO* VERHÄLTNIS	INGRESSO *INPUT* EINGANG				USCITA *OUTPUT* AUSGANG		MONTAGGIO *ARRANGEMENT* MONTAGE	ENTRATA *INPUT* EINGANG	CODICE *CODE* BESTELLNUMMER
		POTENZA *POWER* LEISTUNG		COPPIA *TORQUE* DREHM.	COPPIA *TORQUE* DREHM.				
	min⁻¹	CV	kW	N·m	N·m	min⁻¹			
1:3,4	540	42	30.9	557	166	1836	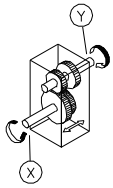	X	6036.305.4034
1:4		45	33	597	147	2160			
1:4,6	540	46	33.8	610	134	2430		X	6036.305.4640
1:4		45	33	597	147	2160			
1:5	540	48	35.3	636	126	2700		X	6036.305.5045
1:4,5		46	33.8	610	134	2430			
1:3,6	540	44	32.3	583	160	1944		X	6036.305.4536
1:4,5		46	33.8	610	134	2430			
1:3	540	40	29.4	530	175	1620		X	6036.305.4030
1:4		45	33	597	147	2160			

PESO INDICATIVO *APPROXIMATE WEIGHT* GEWICHT CA.	OLIO CONSIGLIATO *RECOMMENDED OIL* EMPFOHLENES ÖL	MATERIALI *MATERIALS* WERKSTOFF			CUSCINETTI *BEARINGS* NADELLAGER				
Kg.	SAE 90 Kg.	SCATOLA *CASE* GEHAUSE	ALBERI *SHAFTS* WELLEN	INGRANAGGI *GEARS* VERZAHNUNG	A	B	C	D	E
32	1,2	G 25	20MnCr5	20MnCr5	6207	6207	6306	6207	6207

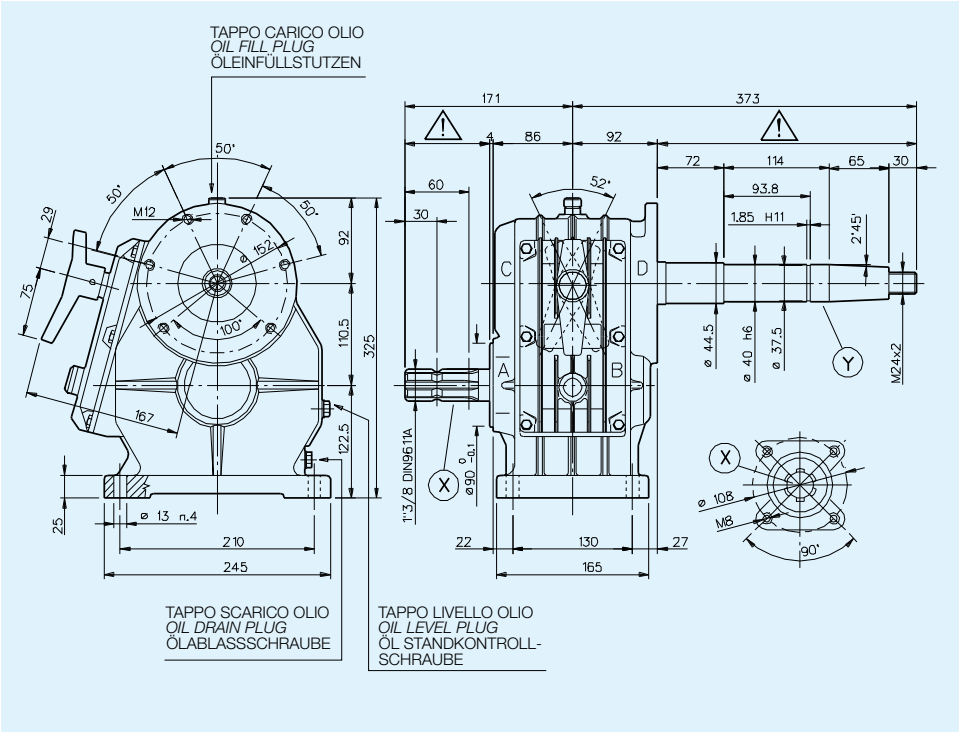

RAPPORTO *RATIO* VERHÄLTNIS	INGRESSO *INPUT* EINGANG				USCITA *OUTPUT* AUSGANG		MONTAGGIO *ARRANGEMENT* MONTAGE	ENTRATA *INPUT* EINGANG	CODICE *CODE* BESTELLNUMMER
		POTENZA *POWER* LEISTUNG		COPPIA *TORQUE* DREHM.	COPPIA *TORQUE* DREHM.				
	min-1	CV	kW	N·m	N·m	min-1			
1:3,5	540	59	43.4	782	220	1890	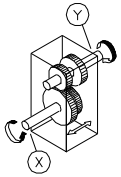	X	6024.308.4535
1:4,5		61	44.8	809	177	2430			
1:5	540	62	45.6	822	162	2700		X	6024.308.6050
1:6		64	47	849	136	3240			
1:4	540	45	33	597	147	2160		X	6024.308.4030
1:3		40	29.4	530	175	1620			

PESO INDICATIVO *APPROXIMATE WEIGHT* GEWICHT CA.	OLIO CONSIGLIATO *RECOMMENDED OIL* EMPFOHLENES ÖL	MATERIALI *MATERIALS* WERKSTOFF			CUSCINETTI *BEARINGS* NADELLAGER				
Kg.	SAE 90 Kg.	SCATOLA *CASE* GEHAUSE	ALBERI *SHAFTS* WELLEN	INGRANAGGI *GEARS* VERZAHNUNG	A	B	C	D	E
32	1,5	G 25	20MnCr5	20MnCr5	6207	6207	6307	6209	

M60SF

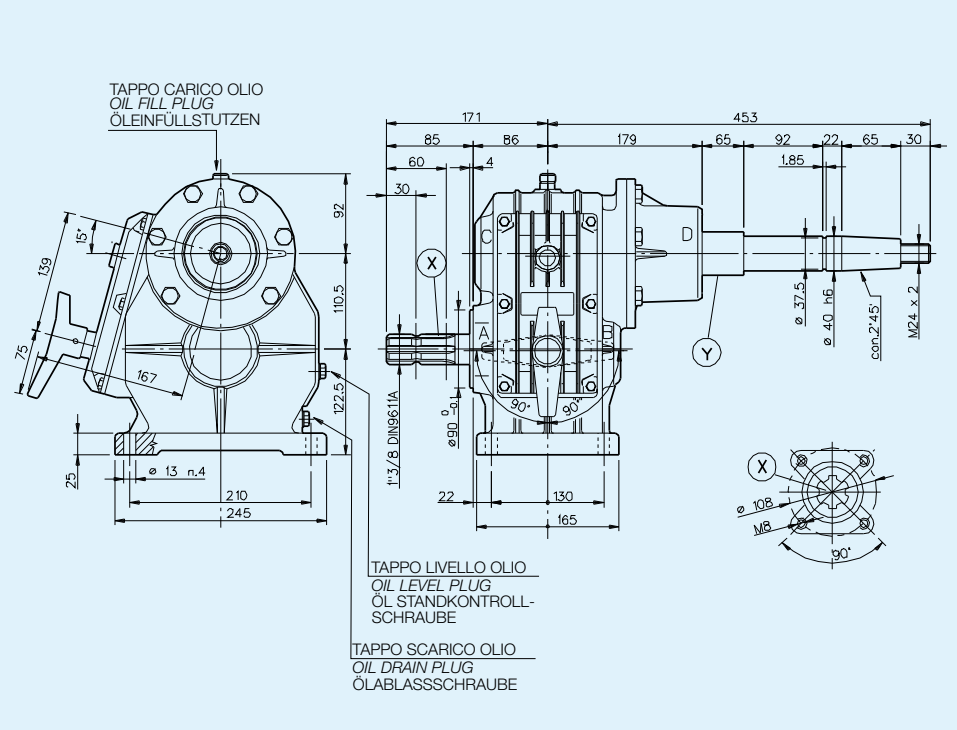

RAPPORTO *RATIO* VERHÄLTNIS	INGRESSO *INPUT* EINGANG				USCITA *OUTPUT* AUSGANG		MONTAGGIO *ARRANGEMENT* MONTAGE	ENTRATA *INPUT* EINGANG	CODICE *CODE* BESTELLNUMMER
		POTENZA *POWER* LEISTUNG		COPPIA *TORQUE* DREHM.	COPPIA *TORQUE* DREHM.				
	min⁻¹	CV	kW	N·m	N·m	min⁻¹			
1:3,5	540	59	43.4	782	220	1890	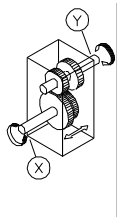	X	6037.312.4636
1:4,5		61	44.8	809	177	2430			
1:4	540	60	44	795	196	2160		X	6037.312.4030
1:3		56	41	742	244	1620			

PESO INDICATIVO *APPROXIMATE WEIGHT* GEWICHT CA.	OLIO CONSIGLIATO *RECOMMENDED OIL* EMPFOHLENES ÖL	MATERIALI *MATERIALS* WERKSTOFF			CUSCINETTI *BEARINGS* NADELLAGER				
		SCATOLA *CASE* GEHAUSE	ALBERI *SHAFTS* WELLEN	INGRANAGGI *GEARS* VERZAHNUNG					
Kg.	SAE 90 Kg.				A	B	C	D	E
36	1,5	G 25	20MnCr5	20MnCr5	6207	6207	6307	6210	

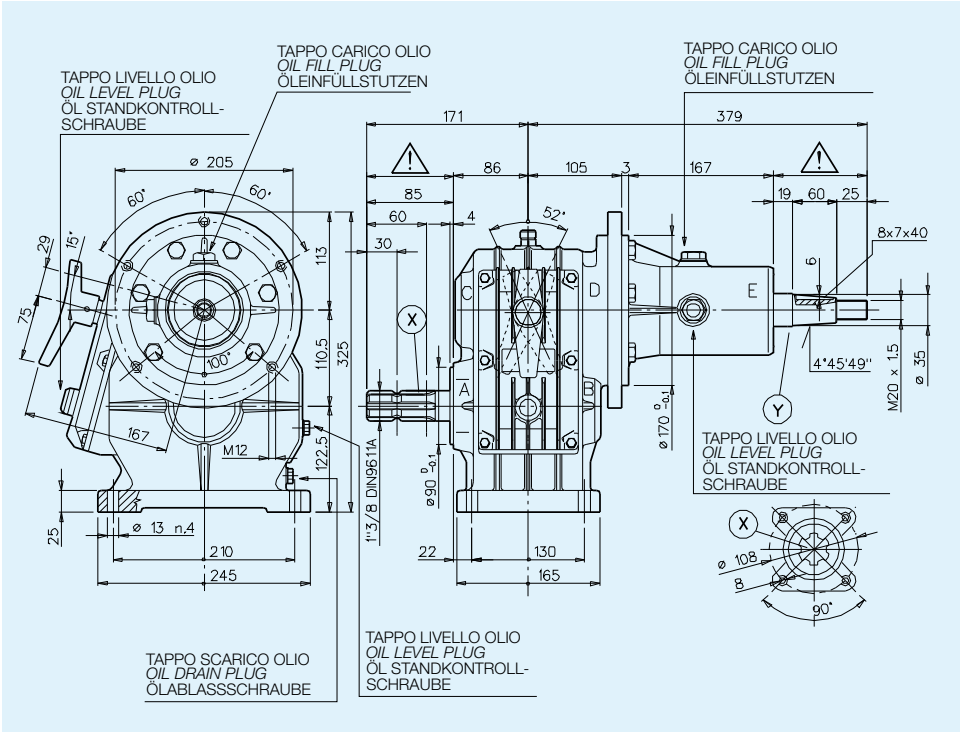

RAPPORTO *RATIO* VERHÄLTNIS	INGRESSO *INPUT* EINGANG				USCITA *OUTPUT* AUSGANG		MONTAGGIO *ARRANGEMENT* MONTAGE	ENTRATA *INPUT* EINGANG	CODICE *CODE* BESTELLNUMMER
		POTENZA *POWER* LEISTUNG		COPPIA *TORQUE* DREHM.	COPPIA *TORQUE* DREHM.				
	min-1	CV	kW	N·m	N·m	min-1			
1:3,5	540	59	43.4	782	220	1890	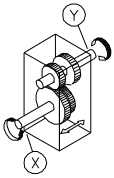	X	6038.305.4636
1:4,5		61	44.8	809	177	2430			
1:3,5	540	59	43.4	782	220	1890		X	6038.305.4035
1:4,1		60	44	795	196	2160			

PESO INDICATIVO *APPROXIMATE WEIGHT* GEWICHT CA.	OLIO CONSIGLIATO *RECOMMENDED OIL* EMPFOHLENES ÖL	MATERIALI *MATERIALS* WERKSTOFF			CUSCINETTI *BEARINGS* NADELLAGER				
Kg.	SAE 90 Kg.	SCATOLA *CASE* GEHAUSE	ALBERI *SHAFTS* WELLEN	INGRANAGGI *GEARS* VERZAHNUNG	A	B	C	D	E
43		G 25	20MnCr5	20MnCr5	6207	6207	6207	6209	6208

M55CS

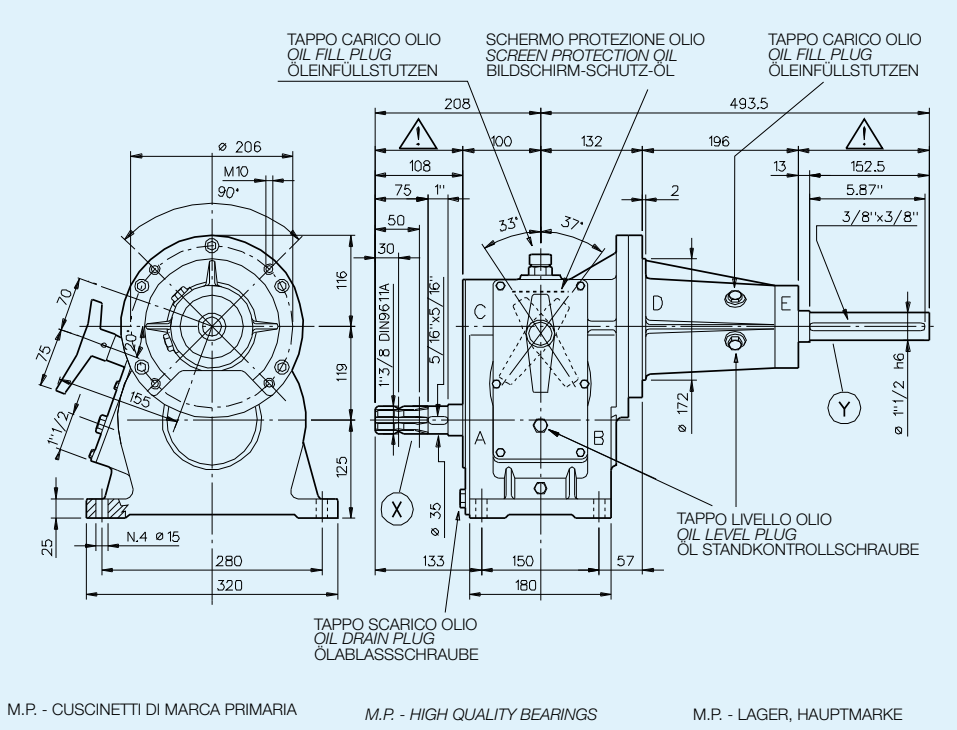

M.P. - CUSCINETTI DI MARCA PRIMARIA — *M.P. - HIGH QUALITY BEARINGS* — M.P. - LAGER, HAUPTMARKE

RAPPORTO *RATIO* VERHÄLTNIS	INGRESSO *INPUT* EINGANG				USCITA *OUTPUT* AUSGANG		MONTAGGIO *ARRANGEMENT* MONTAGE	ENTRATA *INPUT* EINGANG	CODICE *CODE* BESTELLNUMMER
		POTENZA *POWER* LEISTUNG		COPPIA *TORQUE* DREHM.	COPPIA *TORQUE* DREHM.				
	min⁻¹	CV	kW	N·m	N·m	min⁻¹			
1:4,5	540	74	54,4	981	207	2430	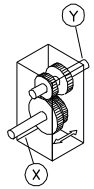	X	6025.300.4540
1:4		73	53.6	968	230	2160			

PESO INDICATIVO *APPROXIMATE WEIGHT* GEWICHT CA.	OLIO CONSIGLIATO *RECOMMENDED OIL* EMPFOHLENES ÖL	MATERIALI *MATERIALS* WERKSTOFF			CUSCINETTI *BEARINGS* NADELLAGER				
		SCATOLA *CASE* GEHAUSE	ALBERI *SHAFTS* WELLEN	INGRANAGGI *GEARS* VERZAHNUNG					
Kg.	SAE 90 Kg.				A	B	C	D	E
62	1,5	G 25	20MnCr5	20MnCr5	6308J MP	6308J MP	6308J MP	7308 MP	2208 MP

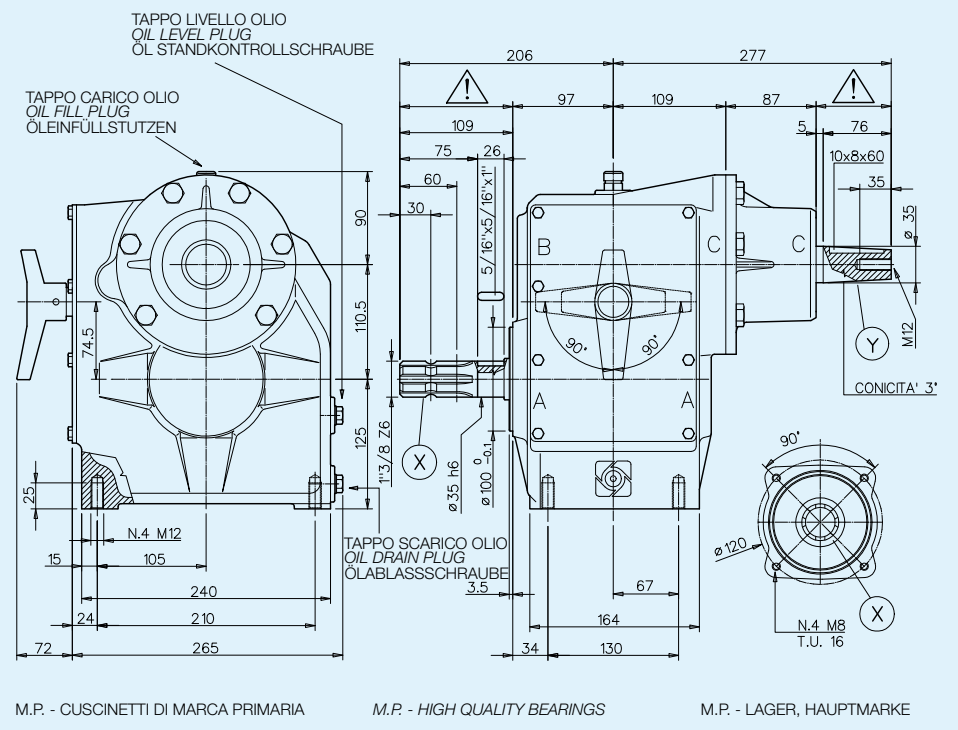

M.P. - CUSCINETTI DI MARCA PRIMARIA | *M.P. - HIGH QUALITY BEARINGS* | M.P. - LAGER, HAUPTMARKE

RAPPORTO *RATIO* VERHÄLTNIS	INGRESSO *INPUT* EINGANG				USCITA *OUTPUT* AUSGANG		MONTAGGIO *ARRANGEMENT* MONTAGE	ENTRATA *INPUT* EINGANG	CODICE *CODE* BESTELLNUMMER
		POTENZA *POWER* LEISTUNG		COPPIA *TORQUE* DREHM.	COPPIA *TORQUE* DREHM.				
	min-1	CV	kW	N·m	N·m	min-1			
1:7,4	540	70	51.5	911	117	3996	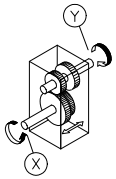	X	6097.300.7470
1:7					125	3780			

PESO INDICATIVO *APPROXIMATE WEIGHT* GEWICHT CA.	OLIO CONSIGLIATO *RECOMMENDED OIL* EMPFOHLENES ÖL	MATERIALI *MATERIALS* WERKSTOFF			CUSCINETTI *BEARINGS* NADELLAGER				
Kg.	SAE 90 Kg.	SCATOLA *CASE* GEHAUSE	ALBERI *SHAFTS* WELLEN	INGRANAGGI *GEARS* VERZAHNUNG	A	B	C	D	E
44	3	G 25	20MnCr5	20MnCr5	6308	6308 MP	6309 MP		

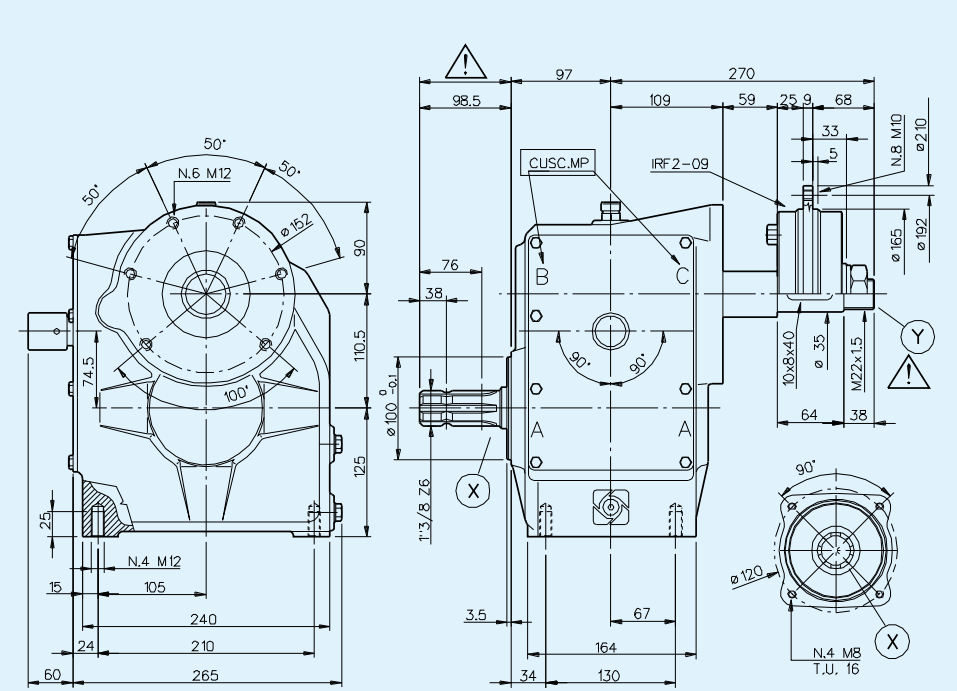

M.P. - CUSCINETTI DI MARCA PRIMARIA — *M.P. - HIGH QUALITY BEARINGS* — M.P. - LAGER, HAUPTMARKE

RAPPORTO *RATIO* VERHÄLTNIS	INGRESSO *INPUT* EINGANG				USCITA *OUTPUT* AUSGANG		MONTAGGIO *ARRANGEMENT* MONTAGE	ENTRATA *INPUT* EINGANG	CODICE *CODE* BESTELLNUMMER
		POTENZA *POWER* LEISTUNG		COPPIA *TORQUE* DREHM.	COPPIA *TORQUE* DREHM.				
	min⁻¹	CV	kW	N·m	N·m	min⁻¹			
1:6,2	540	70	51.5	911	141	3348	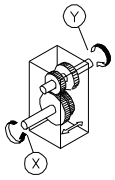	X	6097.302.6250
1:5					175	2700			

PESO INDICATIVO *APPROXIMATE WEIGHT* GEWICHT CA.	OLIO CONSIGLIATO *RECOMMENDED OIL* EMPFOHLENES ÖL	MATERIALI *MATERIALS* WERKSTOFF			CUSCINETTI *BEARINGS* NADELLAGER				
		SCATOLA *CASE* GEHAUSE	ALBERI *SHAFTS* WELLEN	INGRANAGGI *GEARS* VERZAHNUNG					
Kg.	SAE 90 Kg.				A	B	C	D	E
	3	G 25	20MnCr5	20MnCr5	6308 MP	6308 MP	6309 MP		

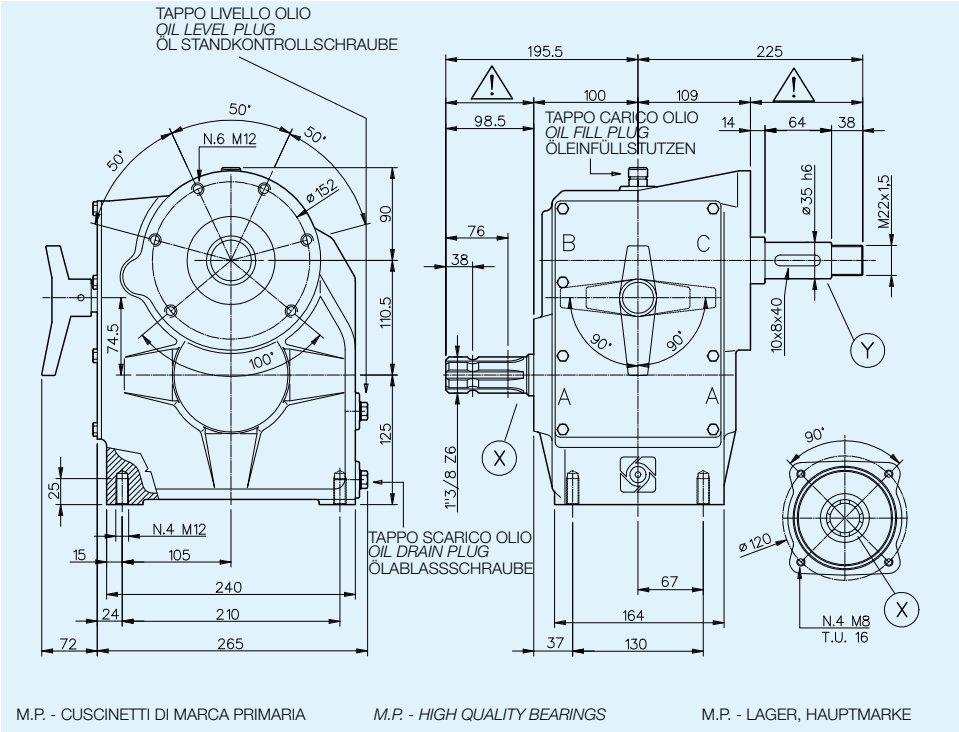

M.P. - CUSCINETTI DI MARCA PRIMARIA — *M.P. - HIGH QUALITY BEARINGS* — M.P. - LAGER, HAUPTMARKE

RAPPORTO *RATIO* VERHÄLTNIS	INGRESSO *INPUT* EINGANG				USCITA *OUTPUT* AUSGANG		MONTAGGIO *ARRANGEMENT* MONTAGE	ENTRATA *INPUT* EINGANG	CODICE *CODE* BESTELLNUMMER
		POTENZA *POWER* LEISTUNG		COPPIA *TORQUE* DREHM.	COPPIA *TORQUE* DREHM.				
	min⁻¹	CV	kW	N·m	N·m	min⁻¹			
1:7,5	540	70	51.5	911	117	4050	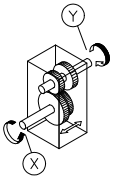	X	6097.303.7570
1:7					125	3780			
1:4	540	60	44	795	196	2160		X	6097.303.5040
1:5		62	45.6	822	162	2700			
1:3	540	75	55	976	312	1620		X	6097.303.4030
1:4					235	2160			
1:6,7	540	70	51.5	911	131	3618		X	6097.303.6760
1:6	540	70	51.5	911	147	3240		X	6097.303.6760

PESO INDICATIVO *APPROXIMATE WEIGHT* GEWICHT CA.	OLIO CONSIGLIATO *RECOMMENDED OIL* EMPFOHLENES ÖL	MATERIALI *MATERIALS* WERKSTOFF			CUSCINETTI *BEARINGS* NADELLAGER				
Kg.	SAE 90 Kg.	SCATOLA *CASE* GEHAUSE	ALBERI *SHAFTS* WELLEN	INGRANAGGI *GEARS* VERZAHNUNG	A	B	C	D	E
37		G 25	20MnCr5	20MnCr5	6308	6308 MP	6309 MP		

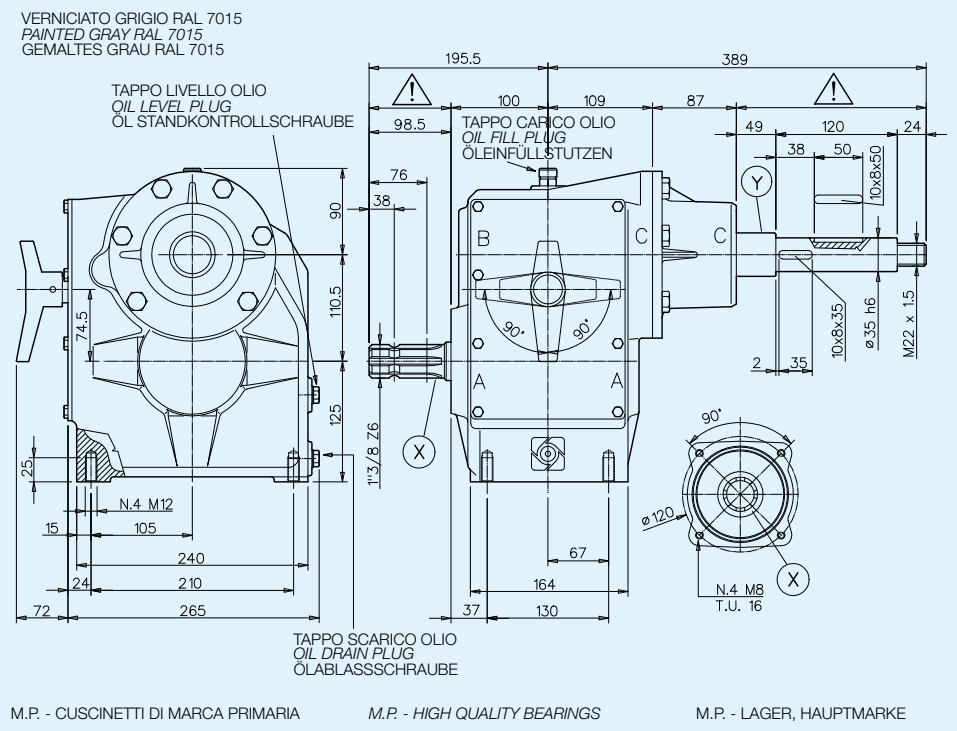

M.P. - CUSCINETTI DI MARCA PRIMARIA — *M.P. - HIGH QUALITY BEARINGS* — M.P. - LAGER, HAUPTMARKE

RAPPORTO *RATIO* VERHÄLTNIS	INGRESSO *INPUT* EINGANG				USCITA *OUTPUT* AUSGANG		MONTAGGIO *ARRANGEMENT* MONTAGE	ENTRATA *INPUT* EINGANG	CODICE *CODE* BESTELLNUMMER
		POTENZA *POWER* LEISTUNG		COPPIA *TORQUE* DREHM.	COPPIA *TORQUE* DREHM.				
	min^{-1}	CV	kW	N·m	N·m	min^{-1}			
1:3	540	75	55	976	312	1620	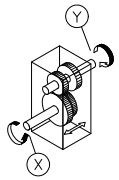	X	6097.305.4030
1:4					235	2160			
1:3,5	540	75	55	976	268	1890			6097.305.4535
1:4					235	2160			

PESO INDICATIVO *APPROXIMATE WEIGHT* GEWICHT CA.	OLIO CONSIGLIATO *RECOMMENDED OIL* EMPFOHLENES ÖL	MATERIALI *MATERIALS* WERKSTOFF			CUSCINETTI *BEARINGS* NADELLAGER				
		SCATOLA *CASE* GEHAUSE	ALBERI *SHAFTS* WELLEN	INGRANAGGI *GEARS* VERZAHNUNG	A	B	C	D	E
Kg.	SAE 90 Kg.								
43		G 25	20MnCr5	20MnCr5	6308	6308 MP	6309 MP		

BIMA BONDIOLI & PAVESI

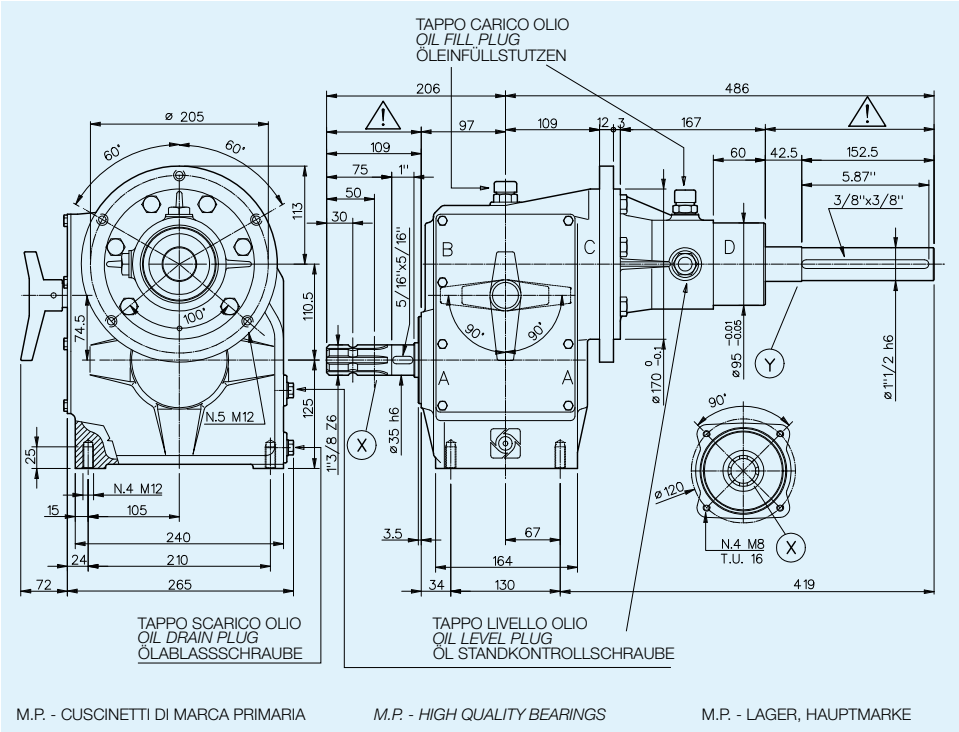

M.P. - CUSCINETTI DI MARCA PRIMARIA — *M.P. - HIGH QUALITY BEARINGS* — M.P. - LAGER, HAUPTMARKE

RAPPORTO *RATIO* VERHÄLTNIS	INGRESSO *INPUT* EINGANG				USCITA *OUTPUT* AUSGANG		MONTAGGIO *ARRANGEMENT* MONTAGE	ENTRATA *INPUT* EINGANG	CODICE *CODE* BESTELLNUMMER
		POTENZA *POWER* LEISTUNG		COPPIA *TORQUE* DREHM.	COPPIA *TORQUE* DREHM.				
	min⁻¹	CV	kW	N·m	N·m	min⁻¹			
1:4,5	540	75	55	976	209	2430	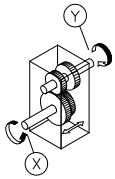	X	6097.307.4540
1:4					235	2160			

PESO INDICATIVO *APPROXIMATE WEIGHT* GEWICHT CA.	OLIO CONSIGLIATO *RECOMMENDED OIL* EMPFOHLENES ÖL	MATERIALI *MATERIALS* WERKSTOFF			CUSCINETTI *BEARINGS* NADELLAGER				
Kg.	SAE 90 Kg.	SCATOLA *CASE* GEHAUSE	ALBERI *SHAFTS* WELLEN	INGRANAGGI *GEARS* VERZAHNUNG	A	B	C	D	E
46	3	G 25	20MnCr5	20MnCr5	6308 MP	6308 MP	6309 MP	6208 MP	

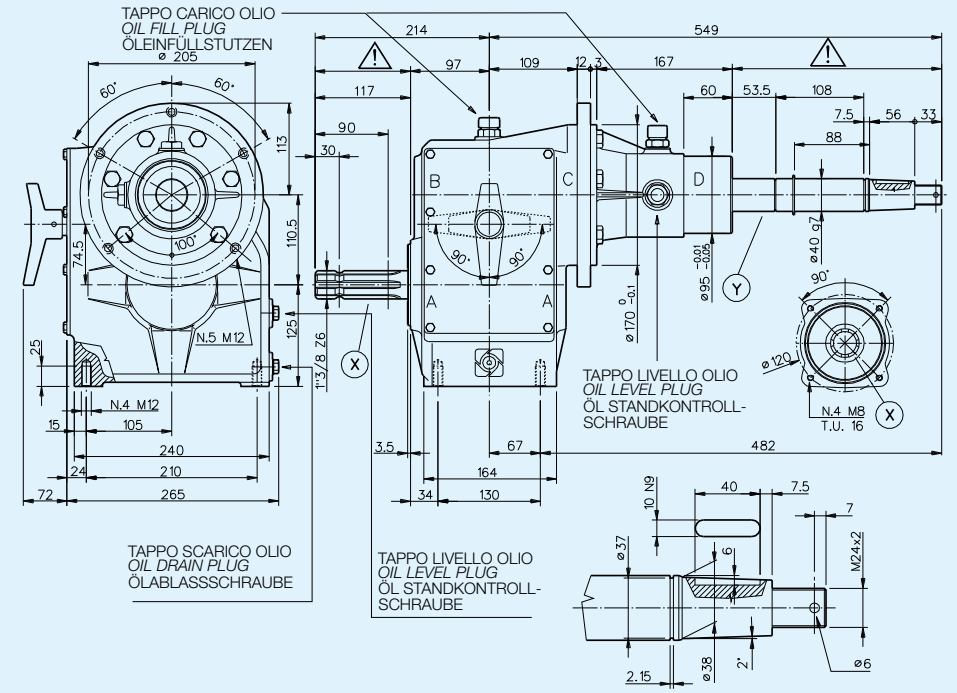

M.P. - CUSCINETTI DI MARCA PRIMARIA *M.P. - HIGH QUALITY BEARINGS* M.P. - LAGER, HAUPTMARKE

RAPPORTO *RATIO* VERHÄLTNIS	INGRESSO *INPUT* EINGANG				USCITA *OUTPUT* AUSGANG		MONTAGGIO *ARRANGEMENT* MONTAGE	ENTRATA *INPUT* EINGANG	CODICE *CODE* BESTELLNUMMER
		POTENZA *POWER* LEISTUNG		COPPIA *TORQUE* DREHM.	COPPIA *TORQUE* DREHM.				
	min^{-1}	CV	kW	N·m	N·m	min^{-1}			
1:4,5	540	75	55	976	209	2430	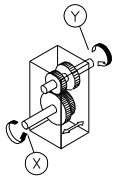	X	6097.308.4535
1:3,6					260	1944			

PESO INDICATIVO *APPROXIMATE WEIGHT* GEWICHT CA.	OLIO CONSIGLIATO *RECOMMENDED OIL* EMPFOHLENES ÖL	MATERIALI *MATERIALS* WERKSTOFF			CUSCINETTI *BEARINGS* NADELLAGER				
		SCATOLA *CASE* GEHAUSE	ALBERI *SHAFTS* WELLEN	INGRANAGGI *GEARS* VERZAHNUNG					
Kg.	SAE 90 Kg.				A	B	C	D	E
49	3	G 25	20MnCr5	20MnCr5	6308	6308 MP	6309 MP	6208 MP	

BIMA BONDIOLI & PAVESI

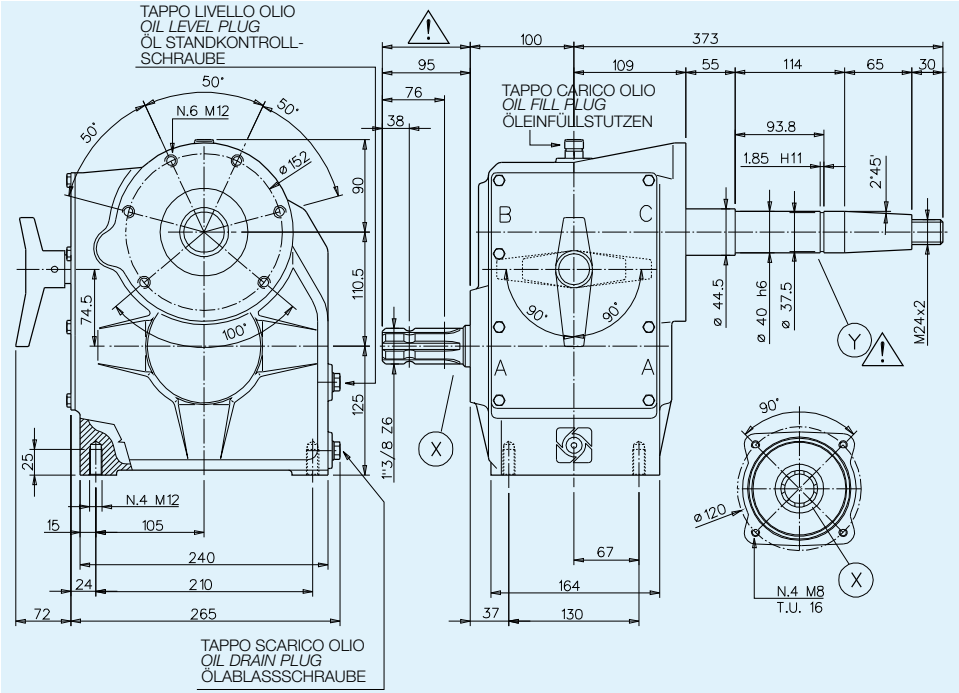

M.P. - CUSCINETTI DI MARCA PRIMARIA — *M.P. - HIGH QUALITY BEARINGS* — M.P. - LAGER, HAUPTMARKE

RAPPORTO *RATIO* VERHÄLTNIS	INGRESSO *INPUT* EINGANG				USCITA *OUTPUT* AUSGANG		MONTAGGIO *ARRANGEMENT* MONTAGE	ENTRATA *INPUT* EINGANG	CODICE *CODE* BESTELLNUMMER
		POTENZA *POWER* LEISTUNG		COPPIA *TORQUE* DREHM.	COPPIA *TORQUE* DREHM.				
	min⁻¹	CV	kW	N·m	N·m	min⁻¹			
1:4,5	540	75	55	976	209	2430	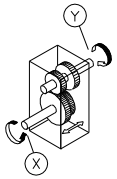	X	6097.324.4535
1:3,5					260	1890			
1.3	540	75	55	976	312	1620		X	6097.324.4030
1:4					235	2160			

PESO INDICATIVO *APPROXIMATE WEIGHT* GEWICHT CA.	OLIO CONSIGLIATO *RECOMMENDED OIL* EMPFOHLENES ÖL	MATERIALI *MATERIALS* WERKSTOFF			CUSCINETTI *BEARINGS* NADELLAGER				
Kg.	SAE 90 Kg.	SCATOLA *CASE* GEHAUSE	ALBERI *SHAFTS* WELLEN	INGRANAGGI *GEARS* VERZAHNUNG	A	B	C	D	E
38		G 25	20MnCr5	20MnCr5	6308	6308 MP	6309 MP		

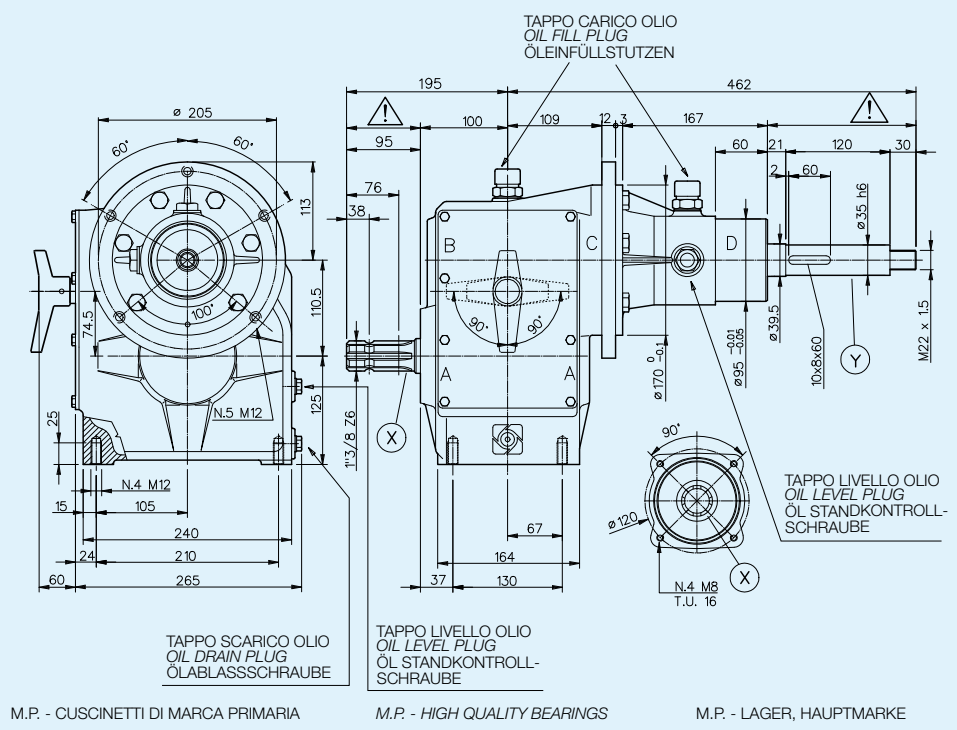

M.P. - CUSCINETTI DI MARCA PRIMARIA — *M.P. - HIGH QUALITY BEARINGS* — M.P. - LAGER, HAUPTMARKE

RAPPORTO *RATIO* VERHÄLTNIS	INGRESSO *INPUT* EINGANG				USCITA *OUTPUT* AUSGANG		MONTAGGIO *ARRANGEMENT* MONTAGE	ENTRATA *INPUT* EINGANG	CODICE *CODE* BESTELLNUMMER
		POTENZA *POWER* LEISTUNG		COPPIA *TORQUE* DREHM.	COPPIA *TORQUE* DREHM.				
	min⁻¹	CV	kW	N·m	N·m	min⁻¹			
1:3,5	540	75	55	976	268	1890	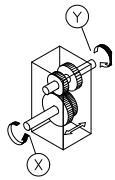	X	6097.328.4035
1:4					235	2160			
1:3	540	75	55	976	312	1620		X	6097.328.4030
1:4					235	2160			
1:4	540	66	44	795	196	2160		X	6097.328.540
1:5		62	45,6	822	162	2700			

PESO INDICATIVO *APPROXIMATE WEIGHT* GEWICHT CA.	OLIO CONSIGLIATO *RECOMMENDED OIL* EMPFOHLENES ÖL	MATERIALI *MATERIALS* WERKSTOFF			CUSCINETTI *BEARINGS* NADELLAGER				
Kg.	SAE 90 Kg.	SCATOLA *CASE* GEHAUSE	ALBERI *SHAFTS* WELLEN	INGRANAGGI *GEARS* VERZAHNUNG	A	B	C	D	E
46	3	G 25	20MnCr5	20MnCr5	6308	6308 MP	6309 MP	6208 MP	

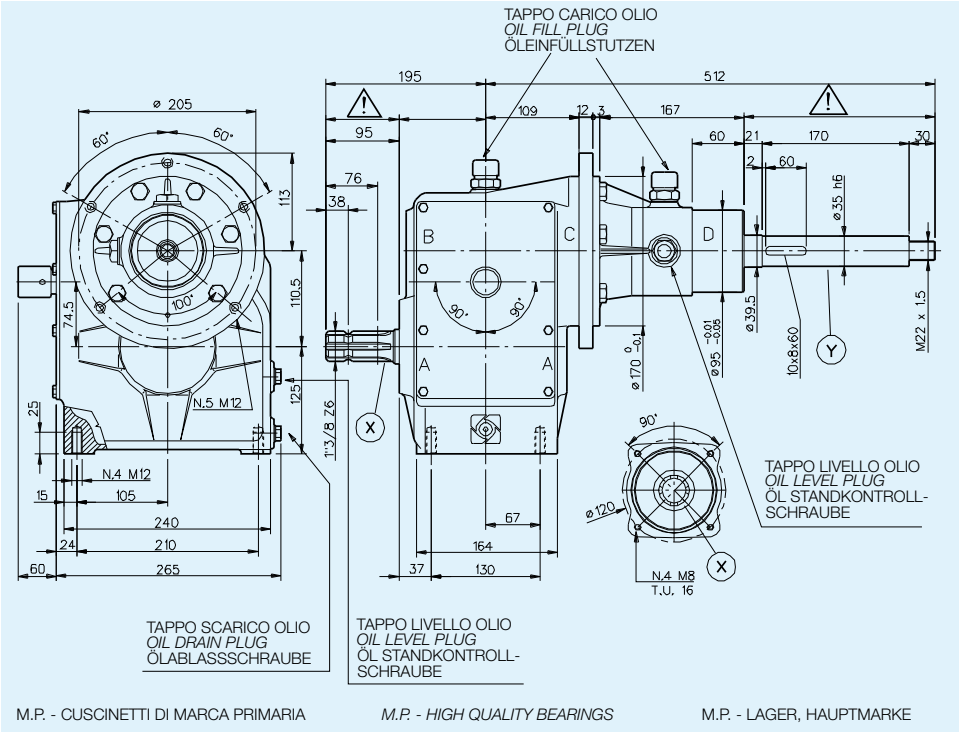

M.P. - CUSCINETTI DI MARCA PRIMARIA — *M.P. - HIGH QUALITY BEARINGS* — M.P. - LAGER, HAUPTMARKE

RAPPORTO *RATIO* VERHÄLTNIS	INGRESSO *INPUT* EINGANG				USCITA *OUTPUT* AUSGANG		MONTAGGIO *ARRANGEMENT* MONTAGE	ENTRATA *INPUT* EINGANG	CODICE *CODE* BESTELLNUMMER
		POTENZA *POWER* LEISTUNG		COPPIA *TORQUE* DREHM.	COPPIA *TORQUE* DREHM.				
	min⁻¹	CV	kW	N·m	N·m	min⁻¹			
1:3,5	540	75	55	976	268	1890	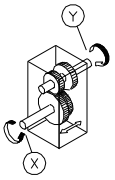	X	6097.329.4035
1:4					235	2160			
1:3	540	75	55	976	312	1620		X	6097.329.4030
1:4					235	2160			
1:3,5	540	75	55	976	268	1890		X	6097.329.3530
1:3					312	1620			

PESO INDICATIVO *APPROXIMATE WEIGHT* GEWICHT CA.	OLIO CONSIGLIATO *RECOMMENDED OIL* EMPFOHLENES ÖL	MATERIALI *MATERIALS* WERKSTOFF			CUSCINETTI *BEARINGS* NADELLAGER				
Kg.	SAE 90 Kg.	SCATOLA *CASE* GEHAUSE	ALBERI *SHAFTS* WELLEN	INGRANAGGI *GEARS* VERZAHNUNG	A	B	C	D	E
46	3	G 25	20MnCr5	20MnCr5	6308	6308 MP	6309 MP	6208 MP	

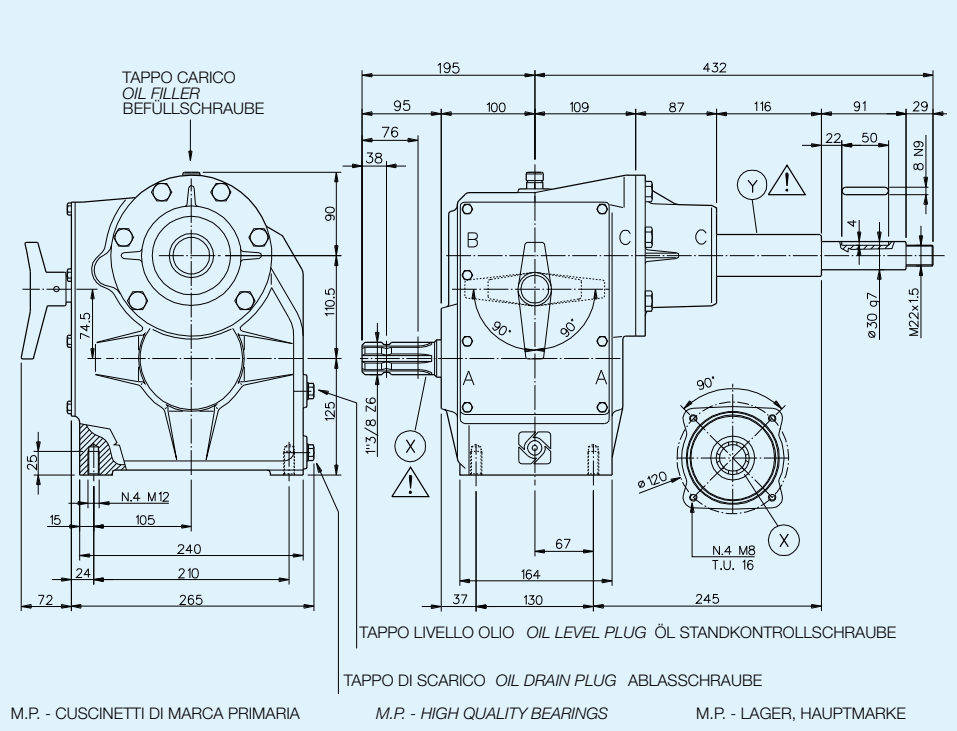

M.P. - CUSCINETTI DI MARCA PRIMARIA *M.P. - HIGH QUALITY BEARINGS* M.P. - LAGER, HAUPTMARKE

RAPPORTO *RATIO* VERHÄLTNIS	INGRESSO *INPUT* EINGANG				USCITA *OUTPUT* AUSGANG		MONTAGGIO *ARRANGEMENT* MONTAGE	ENTRATA *INPUT* EINGANG	CODICE *CODE* BESTELLNUMMER
		POTENZA *POWER* LEISTUNG		COPPIA *TORQUE* DREHM.	COPPIA *TORQUE* DREHM.				
	min⁻¹	CV	kW	N·m	N·m	min⁻¹			
1:3	540	75	55	976	312	1620	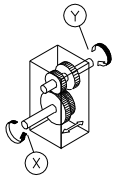	X	6097.336.4030
1:4					235	2160			
1:3,5	540	75	55	976	209	1890		X	6097.336.4535
1:4,4					260	2430			

PESO INDICATIVO *APPROXIMATE WEIGHT* GEWICHT CA.	OLIO CONSIGLIATO *RECOMMENDED OIL* EMPFOHLENES ÖL	MATERIALI *MATERIALS* WERKSTOFF			CUSCINETTI *BEARINGS* NADELLAGER				
Kg.	SAE 90 Kg.	SCATOLA *CASE* GEHAUSE	ALBERI *SHAFTS* WELLEN	INGRANAGGI *GEARS* VERZAHNUNG	A	B	C	D	E
		G 25	20MnCr5	20MnCr5	6308	6308 MP	6309 MP		

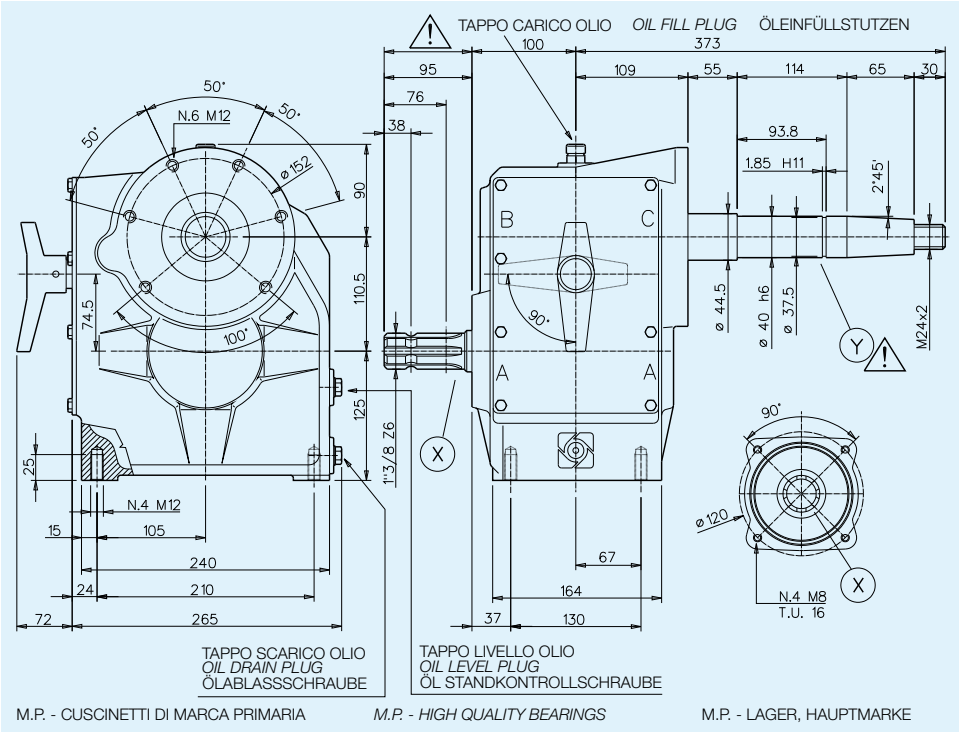

M.P. - CUSCINETTI DI MARCA PRIMARIA — *M.P. - HIGH QUALITY BEARINGS* — M.P. - LAGER, HAUPTMARKE

RAPPORTO *RATIO* VERHÄLTNIS	INGRESSO *INPUT* EINGANG				USCITA *OUTPUT* AUSGANG		MONTAGGIO *ARRANGEMENT* MONTAGE	ENTRATA *INPUT* EINGANG	CODICE *CODE* BESTELLNUMMER
		POTENZA *POWER* LEISTUNG		COPPIA *TORQUE* DREHM.	COPPIA *TORQUE* DREHM.				
	min⁻¹	CV	kW	N·m	N·m	min⁻¹			
1:4,5	540	75	55	976	209	2430	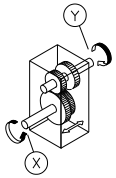	X	6097.339.0045

PESO INDICATIVO *APPROXIMATE WEIGHT* GEWICHT CA.	OLIO CONSIGLIATO *RECOMMENDED OIL* EMPFOHLENES ÖL	MATERIALI *MATERIALS* WERKSTOFF			CUSCINETTI *BEARINGS* NADELLAGER				
Kg.	SAE 90 Kg.	SCATOLA *CASE* GEHAUSE	ALBERI *SHAFTS* WELLEN	INGRANAGGI *GEARS* VERZAHNUNG	A	B	C	D	E
37	3	G 25	20MnCr5	20MnCr5	6308 MP	6308 MP	6309 MP		

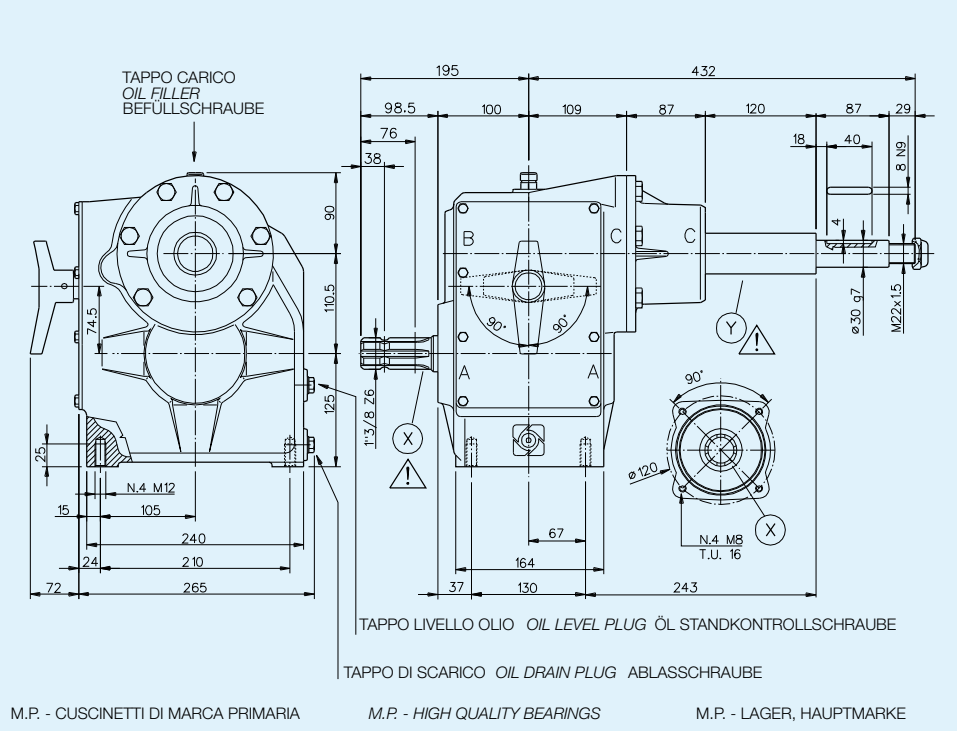

M.P. - CUSCINETTI DI MARCA PRIMARIA *M.P. - HIGH QUALITY BEARINGS* M.P. - LAGER, HAUPTMARKE

RAPPORTO *RATIO* VERHÄLTNIS	INGRESSO *INPUT* EINGANG				USCITA *OUTPUT* AUSGANG		MONTAGGIO *ARRANGEMENT* MONTAGE	ENTRATA *INPUT* EINGANG	CODICE *CODE* BESTELLNUMMER
		POTENZA *POWER* LEISTUNG		COPPIA *TORQUE* DREHM.	COPPIA *TORQUE* DREHM.				
	min^{-1}	CV	kW	N·m	N·m	min^{-1}			
1:3,5	540	75	55	976	209	1890	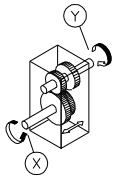	X	6097.340.4535
1:4,4					260	2430			

PESO INDICATIVO *APPROXIMATE WEIGHT* GEWICHT CA.	OLIO CONSIGLIATO *RECOMMENDED OIL* EMPFOHLENES ÖL	MATERIALI *MATERIALS* WERKSTOFF			CUSCINETTI *BEARINGS* NADELLAGER				
Kg.	SAE 90 Kg.	SCATOLA *CASE* GEHAUSE	ALBERI *SHAFTS* WELLEN	INGRANAGGI *GEARS* VERZAHNUNG	A	B	C	D	E
	3	G 25	20MnCr5	20MnCr5	6308	6308 MP	6309 MP		

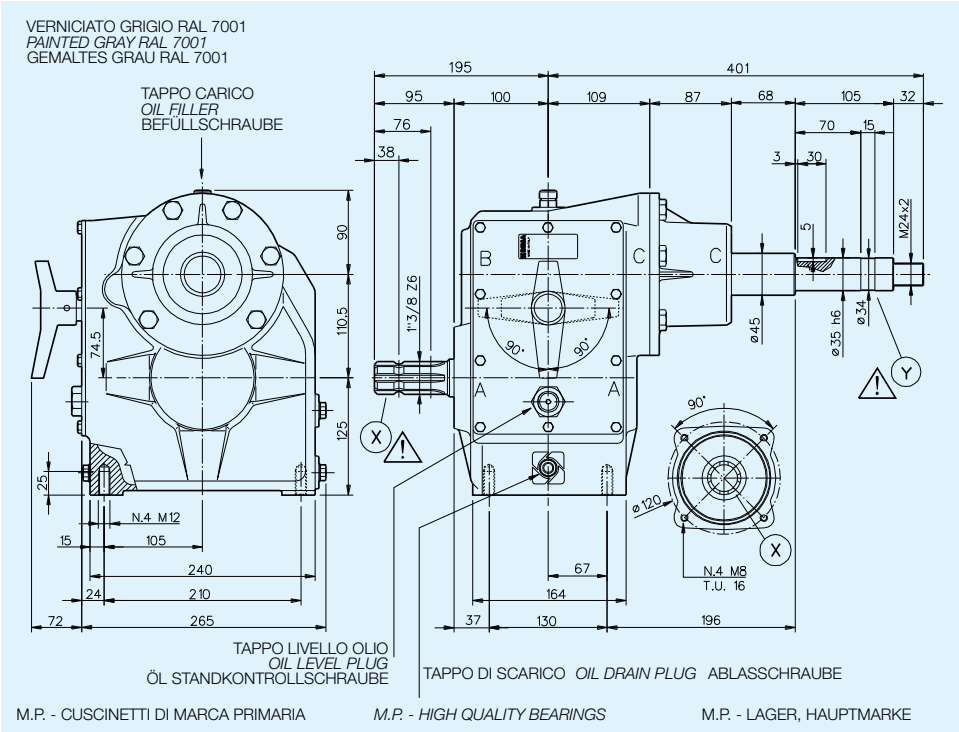

RAPPORTO *RATIO* VERHÄLTNIS	INGRESSO *INPUT* EINGANG				USCITA *OUTPUT* AUSGANG		MONTAGGIO *ARRANGEMENT* MONTAGE	ENTRATA *INPUT* EINGANG	CODICE *CODE* BESTELLNUMMER
		POTENZA *POWER* LEISTUNG		COPPIA *TORQUE* DREHM.	COPPIA *TORQUE* DREHM.				
	min⁻¹	CV	kW	N·m	N·m	min⁻¹			
1:4	540	60	44	795	196	2160	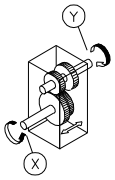	X	6097.342.5040
1:5		62	45.6	822	162	2700			

PESO INDICATIVO *APPROXIMATE WEIGHT* GEWICHT CA.	OLIO CONSIGLIATO *RECOMMENDED OIL* EMPFOHLENES ÖL	MATERIALI *MATERIALS* WERKSTOFF			CUSCINETTI *BEARINGS* NADELLAGER				
Kg.	SAE 90 Kg.	SCATOLA *CASE* GEHAUSE	ALBERI *SHAFTS* WELLEN	INGRANAGGI *GEARS* VERZAHNUNG	A	B	C	D	E
		G 25	20MnCr5	20MnCr5	6308	6308 MP	6309 MP		

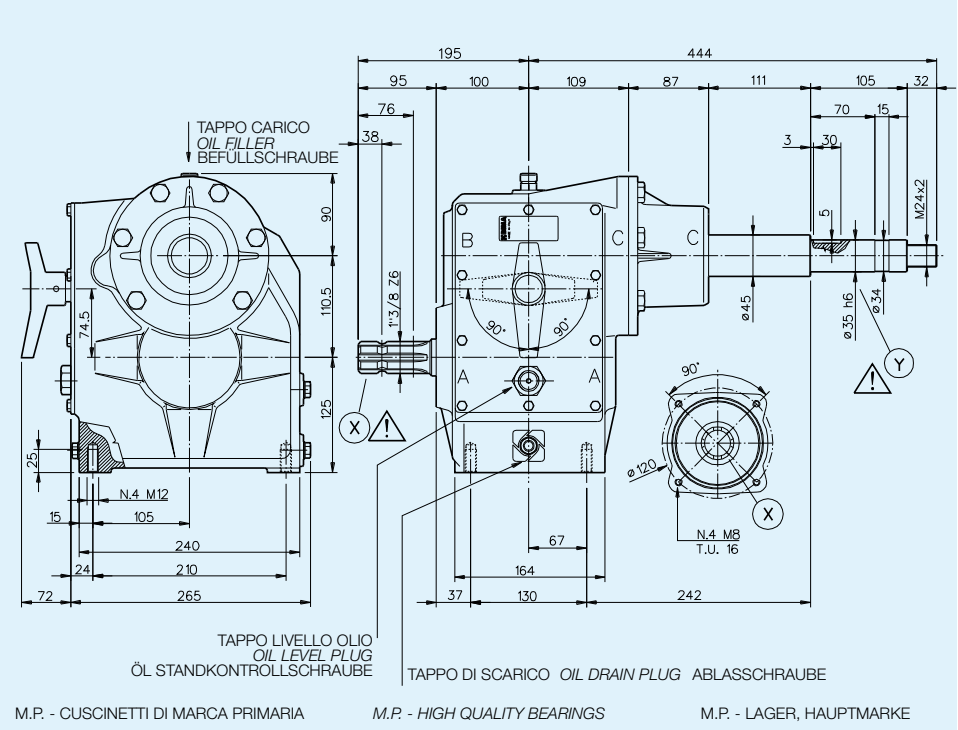

M.P. - CUSCINETTI DI MARCA PRIMARIA *M.P. - HIGH QUALITY BEARINGS* M.P. - LAGER, HAUPTMARKE

RAPPORTO *RATIO* VERHÄLTNIS	INGRESSO *INPUT* EINGANG				USCITA *OUTPUT* AUSGANG		MONTAGGIO *ARRANGEMENT* MONTAGE	ENTRATA *INPUT* EINGANG	CODICE *CODE* BESTELLNUMMER
		POTENZA *POWER* LEISTUNG		COPPIA *TORQUE* DREHM.	COPPIA *TORQUE* DREHM.				
	min⁻¹	CV	kW	N·m	N·m	min⁻¹			
1:4	540	60	44	795	196	2160		X	6097.343.5040
1:5		62	45.6	822	162	2700			

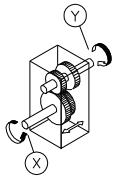

PESO INDICATIVO *APPROXIMATE WEIGHT* GEWICHT CA.	OLIO CONSIGLIATO *RECOMMENDED OIL* EMPFOHLENES ÖL	MATERIALI *MATERIALS* WERKSTOFF			CUSCINETTI *BEARINGS* NADELLAGER				
		SCATOLA *CASE* GEHAUSE	ALBERI *SHAFTS* WELLEN	INGRANAGGI *GEARS* VERZAHNUNG	A	B	C	D	E
Kg.	SAE 90 Kg.								
		G 25	20MnCr5	20MnCr5	6308	6308 MP	6309 MP		

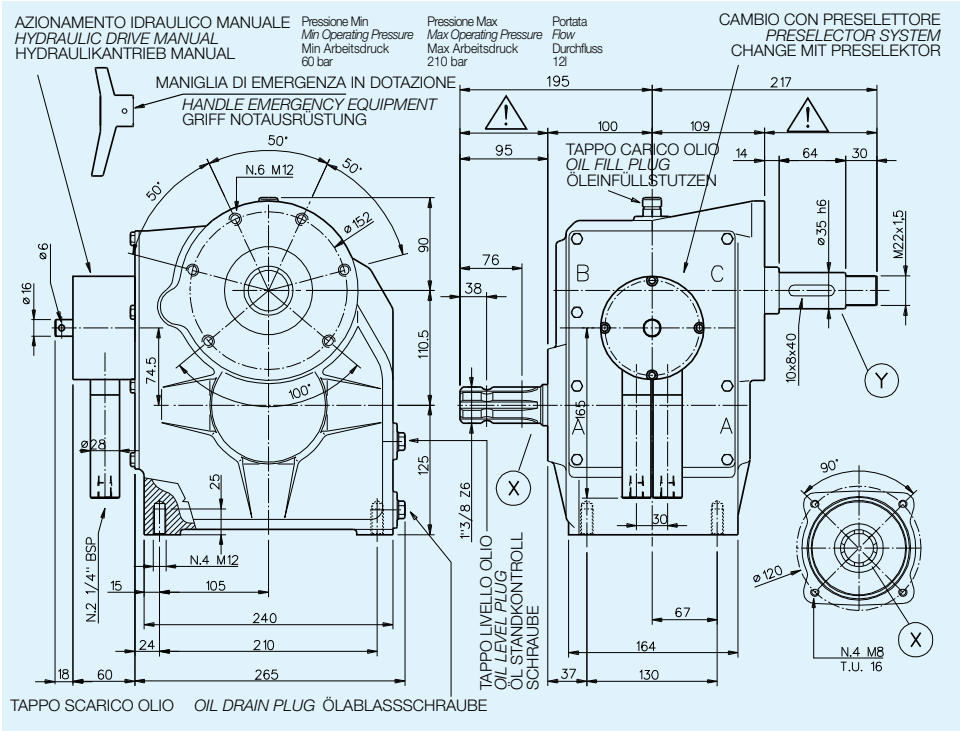

RAPPORTO *RATIO* VERHÄLTNIS	INGRESSO *INPUT* EINGANG				USCITA *OUTPUT* AUSGANG		MONTAGGIO *ARRANGEMENT* MONTAGE	ENTRATA *INPUT* EINGANG	CODICE *CODE* BESTELLNUMMER
		POTENZA *POWER* LEISTUNG		COPPIA *TORQUE* DREHM.	COPPIA *TORQUE* DREHM.				
	min-1	CV	kW	N·m	N·m	min-1			
1:3	540	75	155	976	312	1620	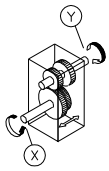	X	6142.001.4030
1:4					235	2160			

PESO INDICATIVO *APPROXIMATE WEIGHT* GEWICHT CA.	OLIO CONSIGLIATO *RECOMMENDED OIL* EMPFOHLENES ÖL	MATERIALI *MATERIALS* WERKSTOFF			CUSCINETTI *BEARINGS* NADELLAGER				
Kg.	SAE 90 Kg.	SCATOLA *CASE* GEHAUSE	ALBERI *SHAFTS* WELLEN	INGRANAGGI *GEARS* VERZAHNUNG	A	B	C	D	E
	3	G 25	20MnCr5	20MnCr5	6308	6308M.P.	6309M.P.		

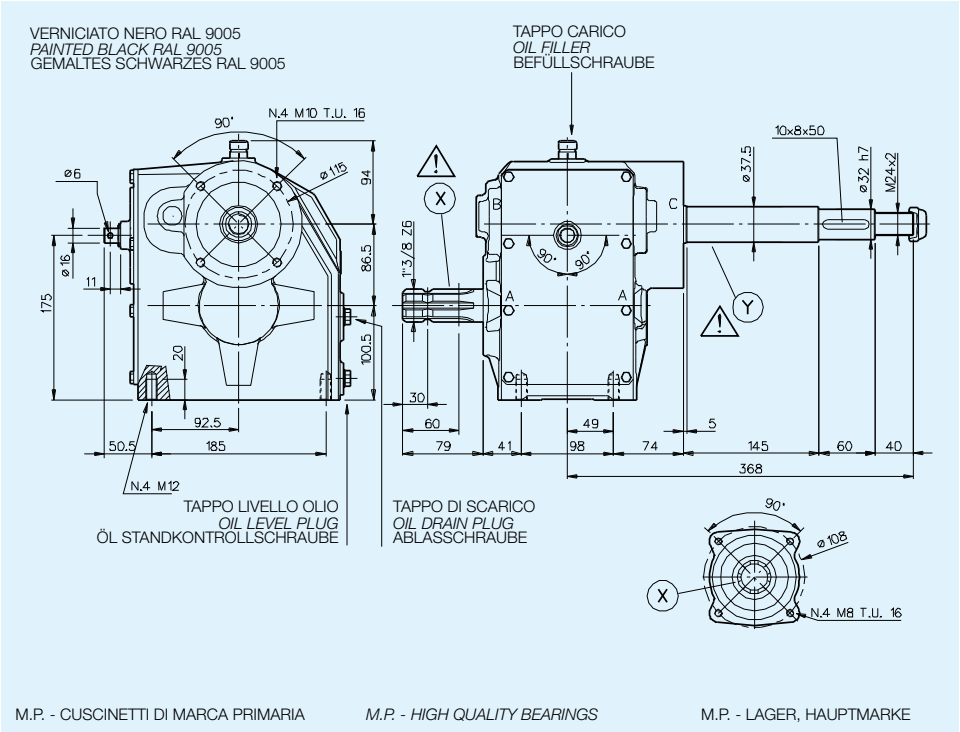

M.P. - CUSCINETTI DI MARCA PRIMARIA — *M.P. - HIGH QUALITY BEARINGS* — M.P. - LAGER, HAUPTMARKE

RAPPORTO *RATIO* VERHÄLTNIS	INGRESSO *INPUT* EINGANG				USCITA *OUTPUT* AUSGANG		MONTAGGIO *ARRANGEMENT* MONTAGE	ENTRATA *INPUT* EINGANG	CODICE *CODE* BESTELLNUMMER
		POTENZA *POWER* LEISTUNG		COPPIA *TORQUE* DREHM.	COPPIA *TORQUE* DREHM.				
	min^{-1}	CV	kW	N·m	N·m	min^{-1}			
1:3	540	30	22	390	126	1620	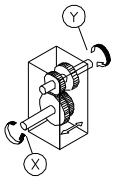	X	6124.313.3430
1:3,4					102	1836			(784387)
1:3	540	30	22	390	126	1620		X	6124.313.3730
1:3,7					102	1944			(788680)

PESO INDICATIVO *APPROXIMATE WEIGHT* GEWICHT CA.	OLIO CONSIGLIATO *RECOMMENDED OIL* EMPFOHLENES ÖL	MATERIALI *MATERIALS* WERKSTOFF			CUSCINETTI *BEARINGS* NADELLAGER				
		SCATOLA *CASE* GEHAUSE	ALBERI *SHAFTS* WELLEN	INGRANAGGI *GEARS* VERZAHNUNG	A	B	C	D	E
Kg.	SAE 90 Kg.								
28	2	G 25	20MnCr5	20MnCr5	6207 MP	6307 MP	6308 MP		

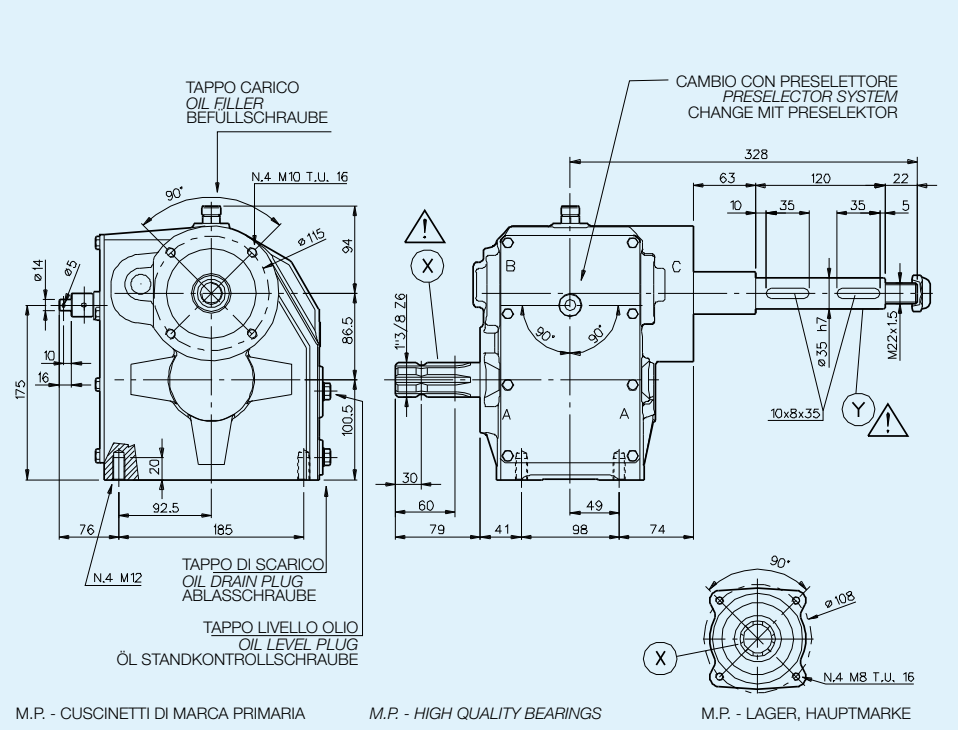

M.P. - CUSCINETTI DI MARCA PRIMARIA *M.P. - HIGH QUALITY BEARINGS* M.P. - LAGER, HAUPTMARKE

RAPPORTO *RATIO* VERHÄLTNIS	INGRESSO *INPUT* EINGANG				USCITA *OUTPUT* AUSGANG		MONTAGGIO *ARRANGEMENT* MONTAGE	ENTRATA *INPUT* EINGANG	CODICE *CODE* BESTELLNUMMER
		POTENZA *POWER* LEISTUNG		COPPIA *TORQUE* DREHM.	COPPIA *TORQUE* DREHM.				
	min-1	CV	kW	N·m	N·m	min-1			
1:4,5	540	45	33	585	123	2430	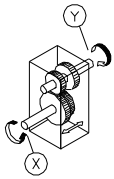	X	6124.314.4534
1:3.4					163	1782			
1:5	540	45	33	585	113	2700			6124.314.5040
1:4					142	2160			

PESO INDICATIVO *APPROXIMATE WEIGHT* GEWICHT CA.	OLIO CONSIGLIATO *RECOMMENDED OIL* EMPFOHLENES ÖL	MATERIALI *MATERIALS* WERKSTOFF			CUSCINETTI *BEARINGS* NADELLAGER				
Kg.	SAE 90 Kg.	SCATOLA *CASE* GEHAUSE	ALBERI *SHAFTS* WELLEN	INGRANAGGI *GEARS* VERZAHNUNG	A	B	C	D	E
28	2	G 25	20MnCr5	20MnCr5	6207	6307 MP	6308 MP		

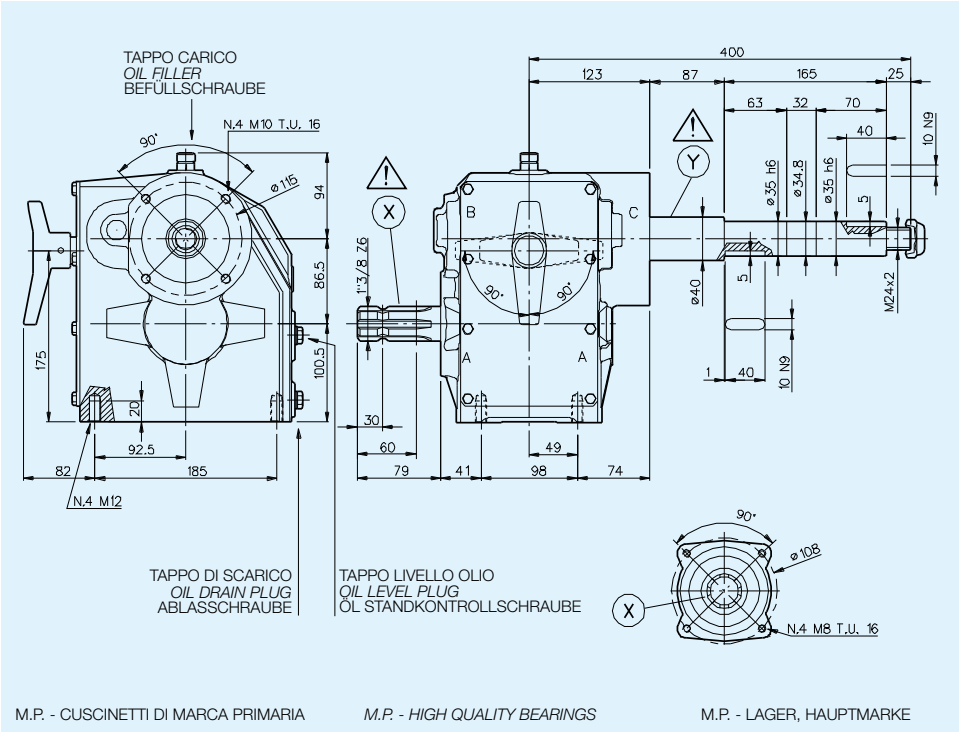

M.P. - CUSCINETTI DI MARCA PRIMARIA *M.P. - HIGH QUALITY BEARINGS* M.P. - LAGER, HAUPTMARKE

RAPPORTO *RATIO* VERHÄLTNIS	INGRESSO *INPUT* EINGANG				USCITA *OUTPUT* AUSGANG		MONTAGGIO *ARRANGEMENT* MONTAGE	ENTRATA *INPUT* EINGANG	CODICE *CODE* BESTELLNUMMER
		POTENZA *POWER* LEISTUNG		COPPIA *TORQUE* DREHM.	COPPIA *TORQUE* DREHM.				
	min⁻¹	CV	kW	N·m	N·m	min⁻¹			
1:5	540	45	33	585	113	2700	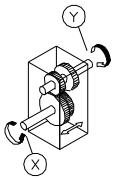	X	6124.318.5040
1:4					142	2160			
1:4	540	45	33	585	142	2160		X	6124.318.4034
1:3,4					163	1782			
1:3	540	45	33	585	189	1620		X	6124.318.4030
1:4					142	2160			

PESO INDICATIVO *APPROXIMATE WEIGHT* GEWICHT CA.	OLIO CONSIGLIATO *RECOMMENDED OIL* EMPFOHLENES ÖL	MATERIALI *MATERIALS* WERKSTOFF			CUSCINETTI *BEARINGS* NADELLAGER				
Kg.	SAE 90 Kg.	SCATOLA *CASE* GEHAUSE	ALBERI *SHAFTS* WELLEN	INGRANAGGI *GEARS* VERZAHNUNG	A	B	C	D	E
29	2	G 25	20MnCr5	20MnCr5	6207	6307 MP	6308 MP		

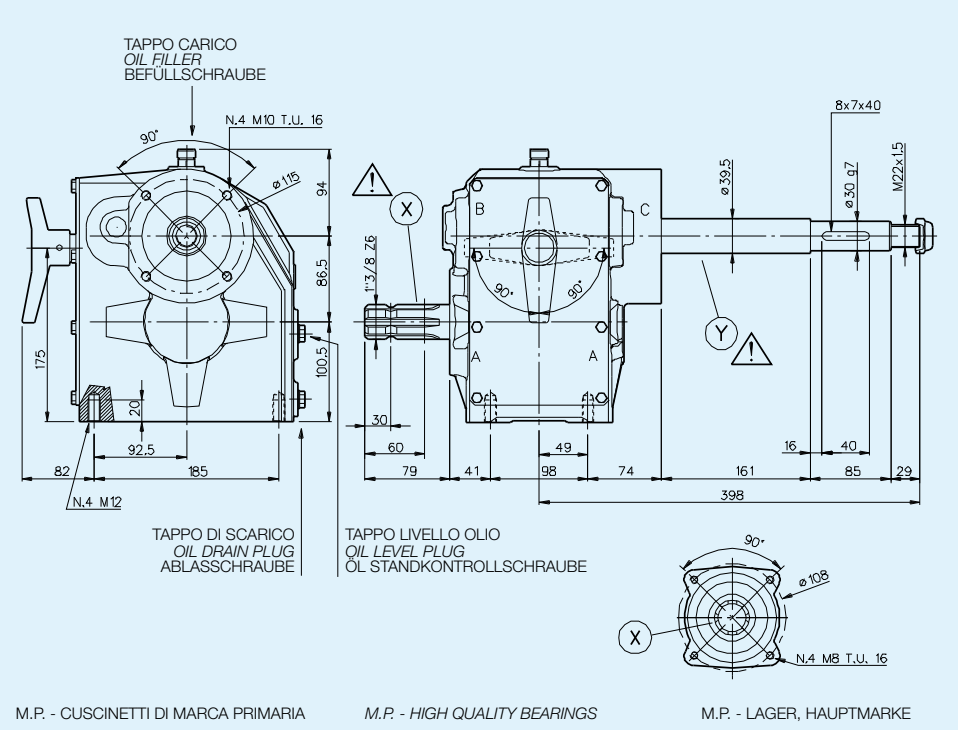

M.P. - CUSCINETTI DI MARCA PRIMARIA — *M.P. - HIGH QUALITY BEARINGS* — M.P. - LAGER, HAUPTMARKE

RAPPORTO *RATIO* VERHÄLTNIS	INGRESSO *INPUT* EINGANG				USCITA *OUTPUT* AUSGANG		MONTAGGIO *ARRANGEMENT* MONTAGE	ENTRATA *INPUT* EINGANG	CODICE *CODE* BESTELLNUMMER
		POTENZA *POWER* LEISTUNG		COPPIA *TORQUE* DREHM.	COPPIA *TORQUE* DREHM.				
	min-1	CV	kW	N·m	N·m	min-1			
1:4,5	540	45	33	585	123	2430	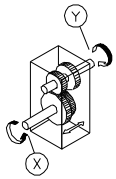	X	6124.319.4535
1:3,5					158	1890			

PESO INDICATIVO *APPROXIMATE WEIGHT* GEWICHT CA.	OLIO CONSIGLIATO *RECOMMENDED OIL* EMPFOHLENES ÖL	MATERIALI *MATERIALS* WERKSTOFF			CUSCINETTI *BEARINGS* NADELLAGER				
Kg.	SAE 90 Kg.	SCATOLA *CASE* GEHAUSE	ALBERI *SHAFTS* WELLEN	INGRANAGGI *GEARS* VERZAHNUNG	A	B	C	D	E
	2	G 25	20MnCr5	20MnCr5	6207	6307 MP	6308 MP		

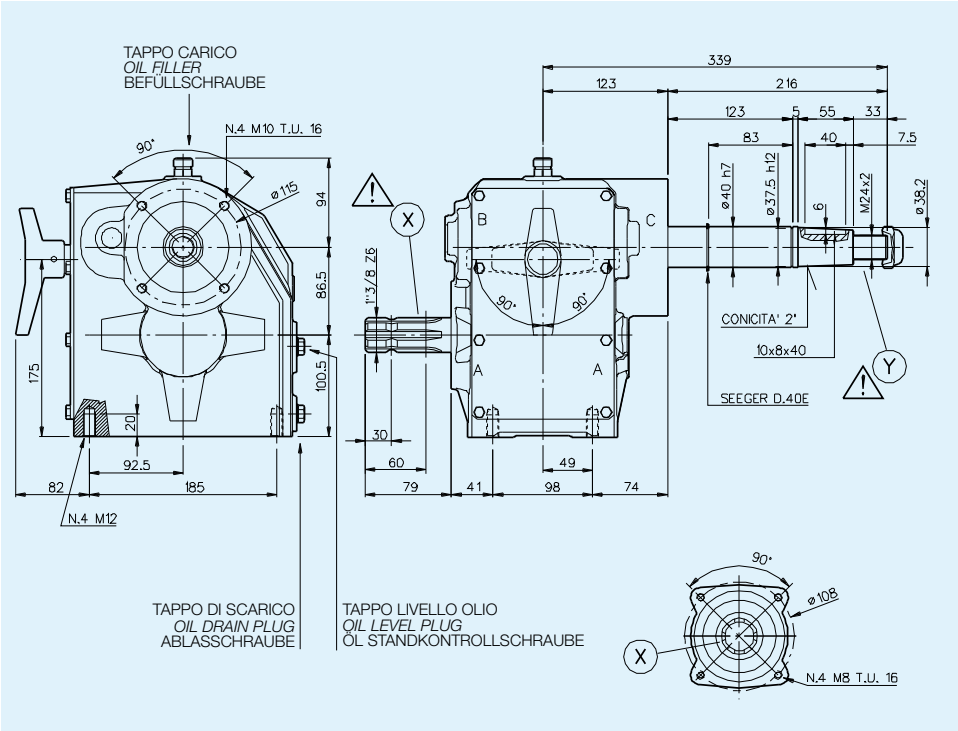

RAPPORTO *RATIO* VERHÄLTNIS	INGRESSO *INPUT* EINGANG				USCITA *OUTPUT* AUSGANG		MONTAGGIO *ARRANGEMENT* MONTAGE	ENTRATA *INPUT* EINGANG	CODICE *CODE* BESTELLNUMMER
		POTENZA *POWER* LEISTUNG		COPPIA *TORQUE* DREHM.	COPPIA *TORQUE* DREHM.				
	min^{-1}	CV	kW	N·m	N·m	min^{-1}			
1:4,5	540	45	33	585	123	2430	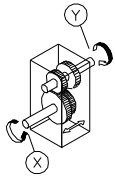	X	6124.320.4535
1:3,5					158	1890			

PESO INDICATIVO *APPROXIMATE WEIGHT* GEWICHT CA.	OLIO CONSIGLIATO *RECOMMENDED OIL* EMPFOHLENES ÖL	MATERIALI *MATERIALS* WERKSTOFF			CUSCINETTI *BEARINGS* NADELLAGER				
Kg.	SAE 90 Kg.	SCATOLA *CASE* GEHAUSE	ALBERI *SHAFTS* WELLEN	INGRANAGGI *GEARS* VERZAHNUNG	A	B	C	D	E
28		G 25	20MnCr5	20MnCr5	6207	6307	6308		

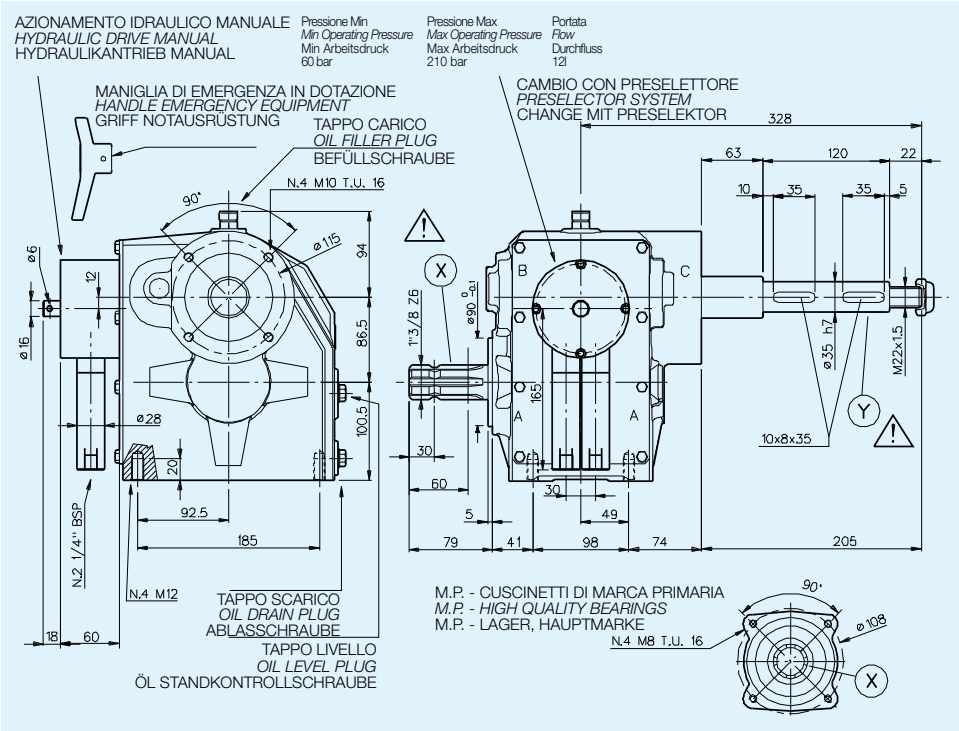

RAPPORTO *RATIO* VERHÄLTNIS	INGRESSO *INPUT* EINGANG				USCITA *OUTPUT* AUSGANG		MONTAGGIO *ARRANGEMENT* MONTAGE	ENTRATA *INPUT* EINGANG	CODICE *CODE* BESTELLNUMMER
		POTENZA *POWER* LEISTUNG		COPPIA *TORQUE* DREHM.	COPPIA *TORQUE* DREHM.				
	min⁻¹	CV	kW	N·m	N·m	min⁻¹			
1:14,5	540	45	33	585	123	2430	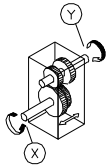	X	6143.002.4534
1:3,4					163	1782			

PESO INDICATIVO *APPROXIMATE WEIGHT* GEWICHT CA.	OLIO CONSIGLIATO *RECOMMENDED OIL* EMPFOHLENES ÖL	MATERIALI *MATERIALS* WERKSTOFF			CUSCINETTI *BEARINGS* NADELLAGER				
Kg.	SAE 90 Kg.	SCATOLA *CASE* GEHAUSE	ALBERI *SHAFTS* WELLEN	INGRANAGGI *GEARS* VERZAHNUNG	A	B	C	D	E
	2	G 25	20MnCr5	20MnCr5	6207	6307M.P.	6308M.P.		

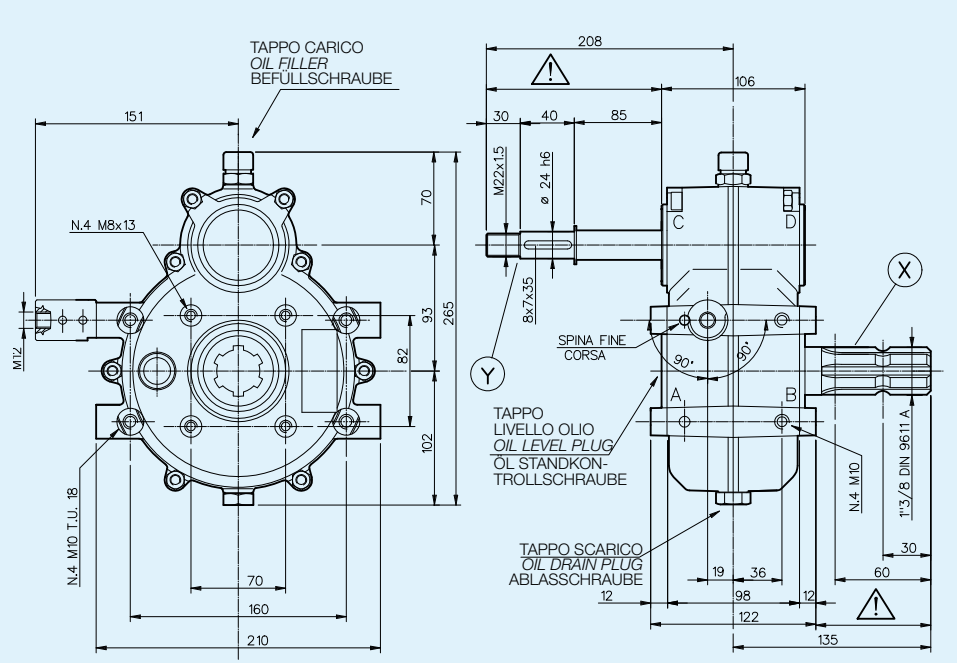

M.P. - CUSCINETTI DI MARCA PRIMARIA *M.P. - HIGH QUALITY BEARINGS* M.P. - LAGER, HAUPTMARKE

RAPPORTO *RATIO* VERHÄLTNIS	INGRESSO *INPUT* EINGANG				USCITA *OUTPUT* AUSGANG		MONTAGGIO *ARRANGEMENT* MONTAGE	ENTRATA *INPUT* EINGANG	CODICE *CODE* BESTELLNUMMER
		POTENZA *POWER* LEISTUNG		COPPIA *TORQUE* DREHM.	COPPIA *TORQUE* DREHM.				
	min^{-1}	CV	kW	N·m	N·m	min^{-1}			
1:3,6	540	15	11	199	55	1944	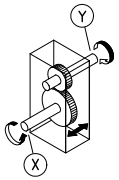	X	6125.001.036

PESO INDICATIVO *APPROXIMATE WEIGHT* GEWICHT CA.	OLIO CONSIGLIATO *RECOMMENDED OIL* EMPFOHLENES ÖL	MATERIALI *MATERIALS* WERKSTOFF			CUSCINETTI *BEARINGS* NADELLAGER				
		SCATOLA *CASE* GEHAUSE	ALBERI *SHAFTS* WELLEN	INGRANAGGI *GEARS* VERZAHNUNG					
Kg.	SAE 90 Kg.				A	B	C	D	E
7,7	0,5	GD Al Si12	20MnCr5	20MnCr5	6305M.P.	6007M.P.	6305M.P.	6305M.P.	

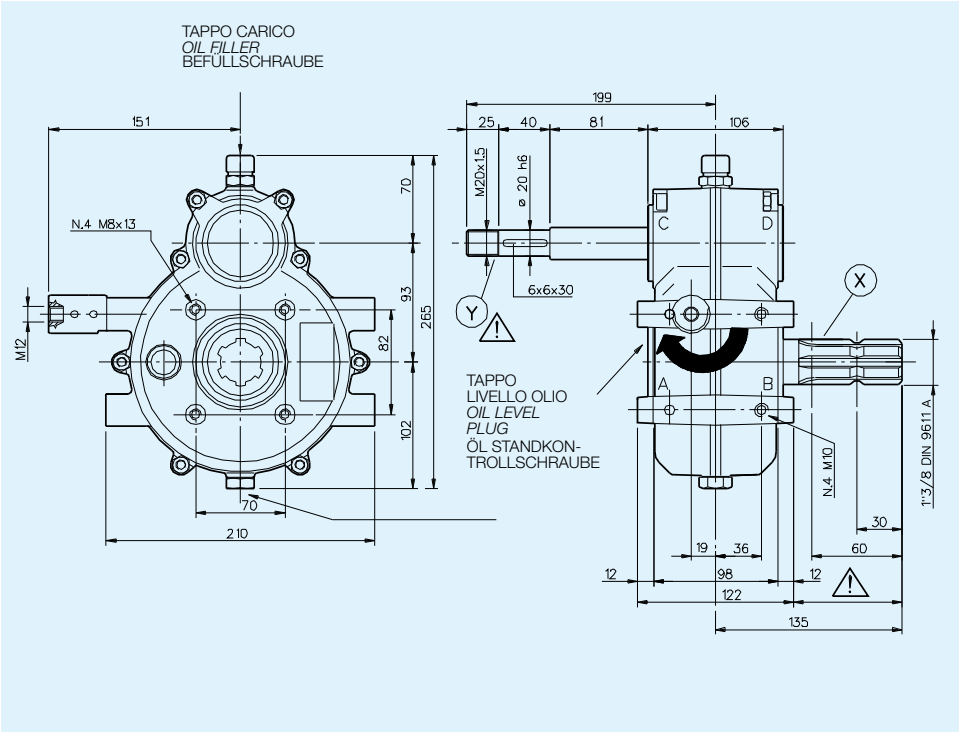

RAPPORTO *RATIO* VERHÄLTNIS	INGRESSO *INPUT* EINGANG				USCITA *OUTPUT* AUSGANG		MONTAGGIO *ARRANGEMENT* MONTAGE	ENTRATA *INPUT* EINGANG	CODICE *CODE* BESTELLNUMMER
		POTENZA *POWER* LEISTUNG		COPPIA *TORQUE* DREHM.	COPPIA *TORQUE* DREHM.				
	min^{-1}	CV	kW	N·m	N·m	min^{-1}			
1:4,6	540	19	13.9	252	55	2484	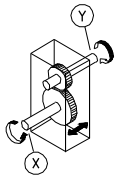	X	6125.300.045

PESO INDICATIVO *APPROXIMATE WEIGHT* GEWICHT CA.	OLIO CONSIGLIATO *RECOMMENDED OIL* EMPFOHLENES ÖL	MATERIALI *MATERIALS* WERKSTOFF			CUSCINETTI *BEARINGS* NADELLAGER				
		SCATOLA *CASE* GEHAUSE	ALBERI *SHAFTS* WELLEN	INGRANAGGI *GEARS* VERZAHNUNG					
Kg.	SAE 90 Kg.				A	B	C	D	E
7,7	0,5	GD Al Si12	20MnCr5	20MnCr5	6305	6007	6305	6305	

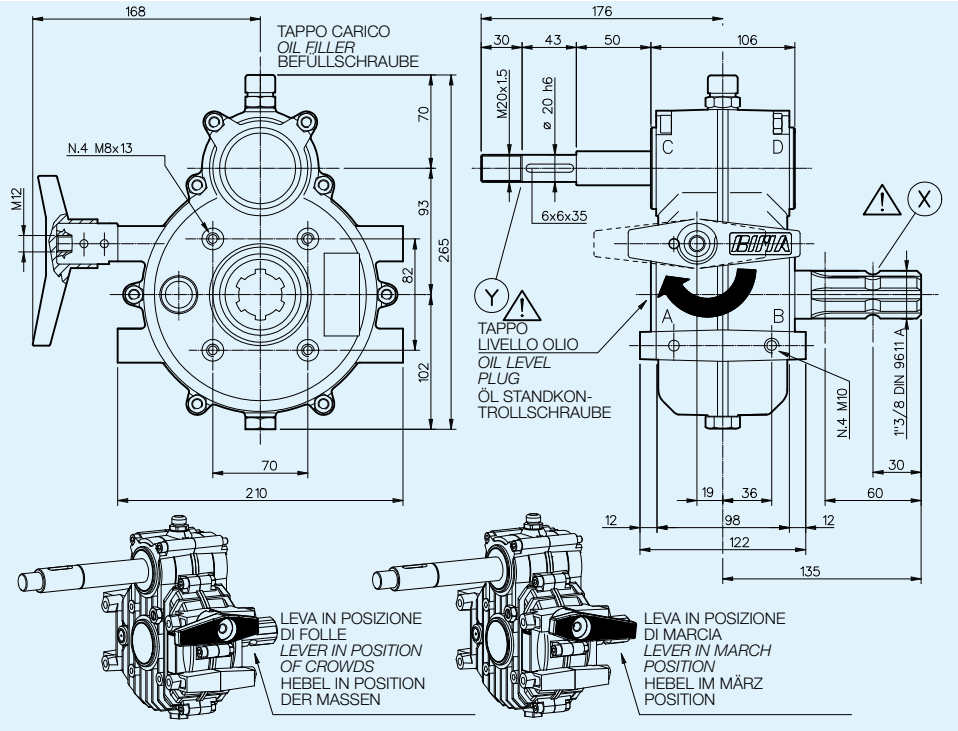

RAPPORTO *RATIO* VERHÄLTNIS	INGRESSO *INPUT* EINGANG				USCITA *OUTPUT* AUSGANG		MONTAGGIO *ARRANGEMENT* MONTAGE	ENTRATA *INPUT* EINGANG	CODICE *CODE* BESTELLNUMMER
		POTENZA *POWER* LEISTUNG		COPPIA *TORQUE* DREHM.	COPPIA *TORQUE* DREHM.				
	min^{-1}	CV	kW	N·m	N·m	min^{-1}			
1:4,6	540	19	13.9	252	55	2484	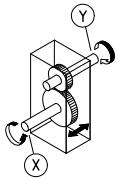	X	6125.302.046
1:5,2	540	22	16	290	55	2808		X	6125.302.052

PESO INDICATIVO *APPROXIMATE WEIGHT* GEWICHT CA.	OLIO CONSIGLIATO *RECOMMENDED OIL* EMPFOHLENES ÖL	MATERIALI *MATERIALS* WERKSTOFF			CUSCINETTI *BEARINGS* NADELLAGER				
		SCATOLA *CASE* GEHAUSE	ALBERI *SHAFTS* WELLEN	INGRANAGGI *GEARS* VERZAHNUNG					
Kg.	SAE 90 Kg.				A	B	C	D	E
7,7	0,5	GD Al Si12	20MnCr5	20MnCr5	6305	6007	6305	6305	

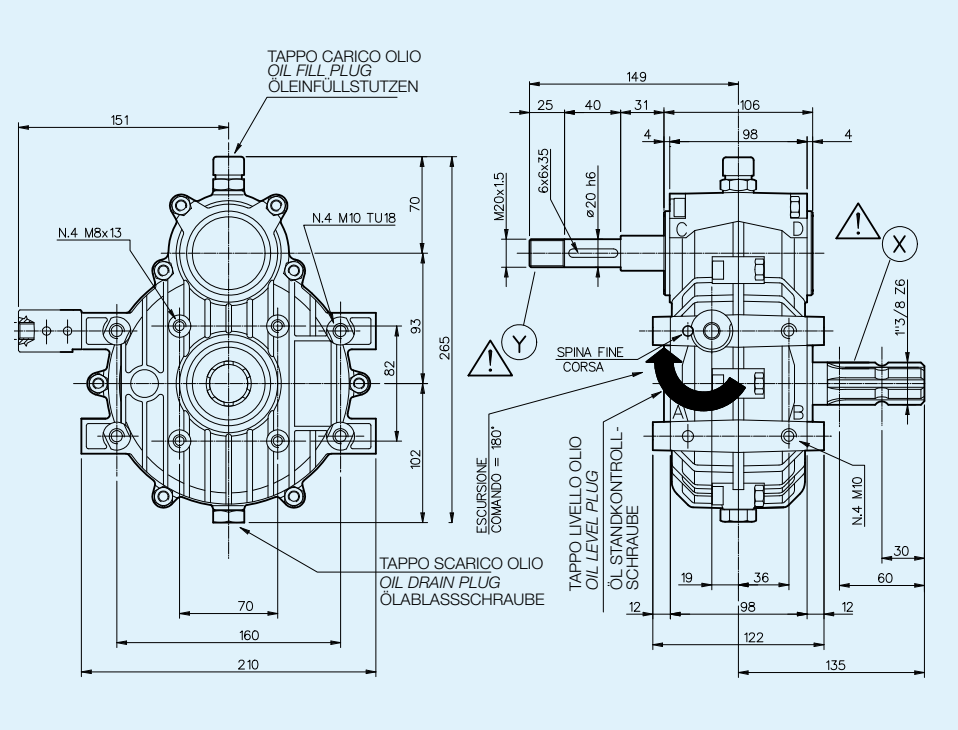

RAPPORTO *RATIO* VERHÄLTNIS	INGRESSO *INPUT* EINGANG				USCITA *OUTPUT* AUSGANG		MONTAGGIO *ARRANGEMENT* MONTAGE	ENTRATA *INPUT* EINGANG	CODICE *CODE* BESTELLNUMMER
		POTENZA *POWER* LEISTUNG		COPPIA *TORQUE* DREHM.	COPPIA *TORQUE* DREHM.				
	min^{-1}	CV	kW	N·m	N·m	min^{-1}			
1:4	540	17	12.5	225	55	2160	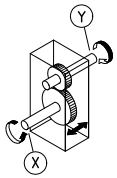	X	6125.303.040
1:4,6	540	19	13.9	252	55	2484		X	6125.303.046

PESO INDICATIVO *APPROXIMATE WEIGHT* GEWICHT CA.	OLIO CONSIGLIATO *RECOMMENDED OIL* EMPFOHLENES ÖL	MATERIALI *MATERIALS* WERKSTOFF			CUSCINETTI *BEARINGS* NADELLAGER				
Kg.	SAE 90 Kg.	SCATOLA *CASE* GEHAUSE	ALBERI *SHAFTS* WELLEN	INGRANAGGI *GEARS* VERZAHNUNG	A	B	C	D	E
7	0,5	GD Al Si12	20MnCr5	20MnCr5	6305	6007	6305	6305	

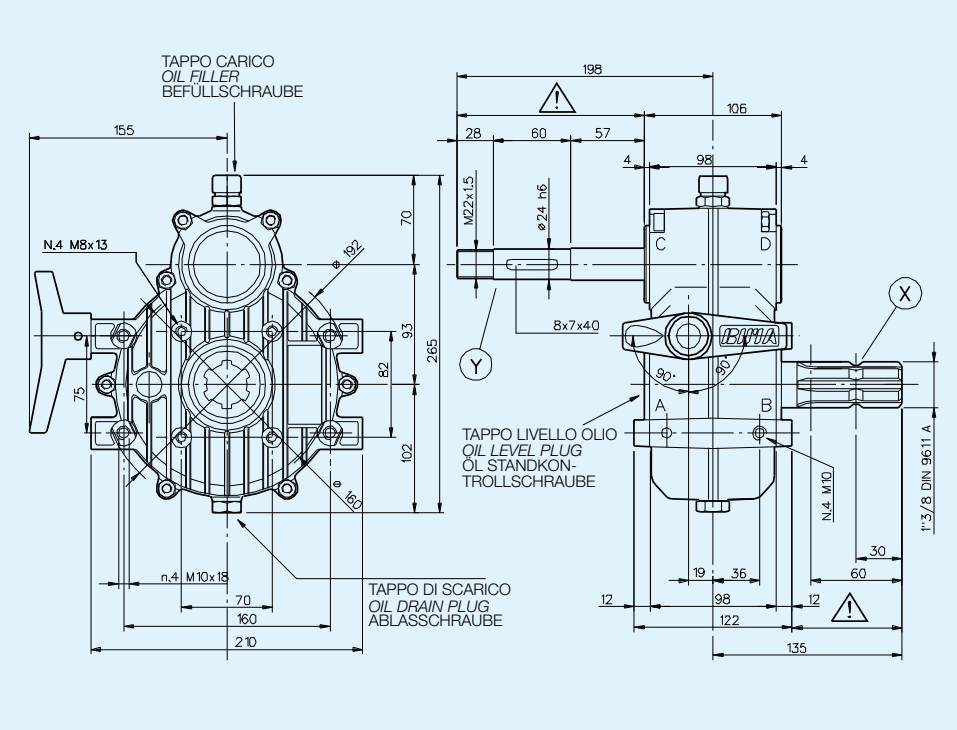

RAPPORTO *RATIO* VERHÄLTNIS	INGRESSO *INPUT* EINGANG				USCITA *OUTPUT* AUSGANG		MONTAGGIO *ARRANGEMENT* MONTAGE	ENTRATA *INPUT* EINGANG	CODICE *CODE* BESTELLNUMMER
		POTENZA *POWER* LEISTUNG		COPPIA *TORQUE* DREHM.	COPPIA *TORQUE* DREHM.				
	min^{-1}	CV	kW	N·m	N·m	min^{-1}			
1:4,6	540	19	13.9	252	55	2484	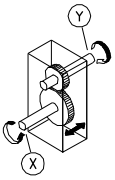	X	6125.306.046

PESO INDICATIVO *APPROXIMATE WEIGHT* GEWICHT CA.	OLIO CONSIGLIATO *RECOMMENDED OIL* EMPFOHLENES ÖL	MATERIALI *MATERIALS* WERKSTOFF			CUSCINETTI *BEARINGS* NADELLAGER				
		SCATOLA *CASE* GEHAUSE	ALBERI *SHAFTS* WELLEN	INGRANAGGI *GEARS* VERZAHNUNG					
Kg.	SAE 90 Kg.				A	B	C	D	E
8,5	0,5	GD Al Si12	20MnCr5	20MnCr5	6305	6007	6305	6305	

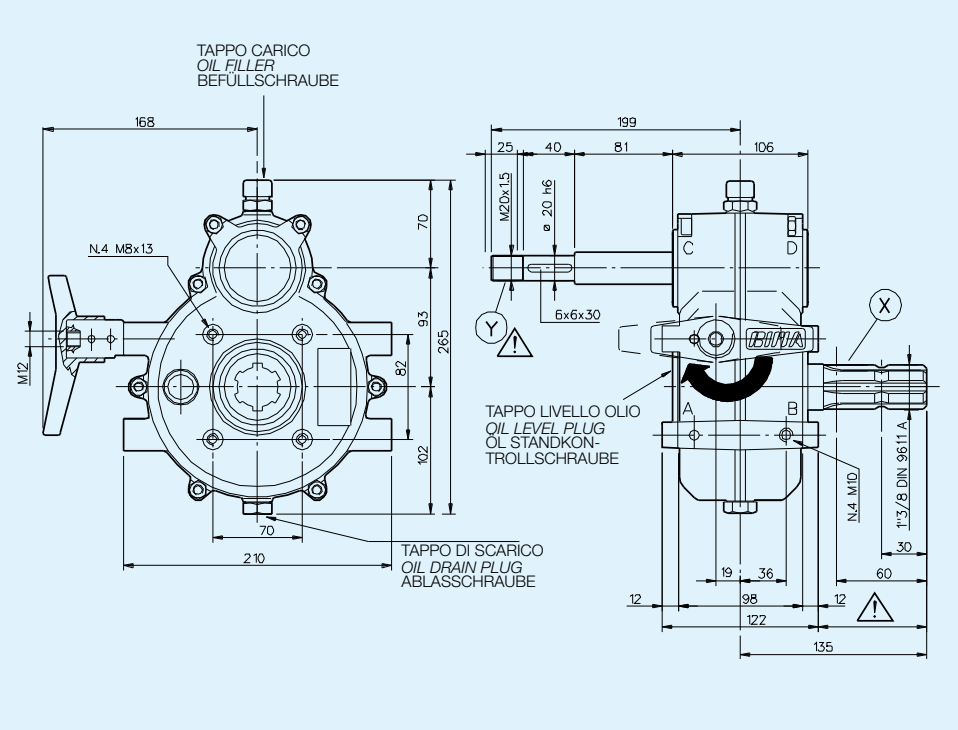

RAPPORTO *RATIO* VERHÄLTNIS	INGRESSO *INPUT* EINGANG				USCITA *OUTPUT* AUSGANG		MONTAGGIO *ARRANGEMENT* MONTAGE	ENTRATA *INPUT* EINGANG	CODICE *CODE* BESTELLNUMMER
		POTENZA *POWER* LEISTUNG		COPPIA *TORQUE* DREHM.	COPPIA *TORQUE* DREHM.				
	min-1	CV	kW	N·m	N·m	min-1			
1:4,6	540	19	13.9	252	55	2484	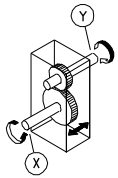	X	6125.308.046

PESO INDICATIVO *APPROXIMATE WEIGHT* GEWICHT CA.	OLIO CONSIGLIATO *RECOMMENDED OIL* EMPFOHLENES ÖL	MATERIALI *MATERIALS* WERKSTOFF			CUSCINETTI *BEARINGS* NADELLAGER				
		SCATOLA *CASE* GEHAUSE	ALBERI *SHAFTS* WELLEN	INGRANAGGI *GEARS* VERZAHNUNG					
Kg.	SAE 90 Kg.				A	B	C	D	E
7,7	0,5	GD Al Si12	20MnCr5	20MnCr5	6305	6007	6305	6305	

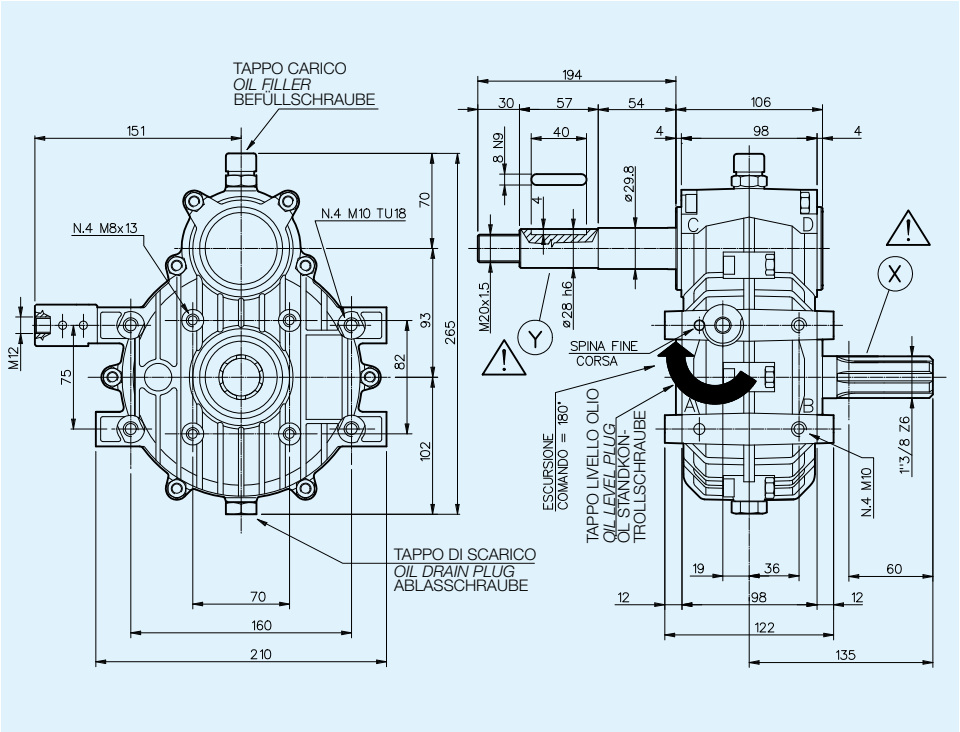

RAPPORTO *RATIO* VERHÄLTNIS	INGRESSO *INPUT* EINGANG				USCITA *OUTPUT* AUSGANG		MONTAGGIO *ARRANGEMENT* MONTAGE	ENTRATA *INPUT* EINGANG	CODICE *CODE* BESTELLNUMMER
		POTENZA *POWER* LEISTUNG		COPPIA *TORQUE* DREHM.	COPPIA *TORQUE* DREHM.				
	min^{-1}	CV	kW	N·m	N·m	min^{-1}			
1:4,6	540	19	13.9	252	55	2484	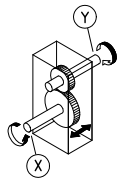	X	6125.309.046

PESO INDICATIVO *APPROXIMATE WEIGHT* GEWICHT CA.	OLIO CONSIGLIATO *RECOMMENDED OIL* EMPFOHLENES ÖL	MATERIALI *MATERIALS* WERKSTOFF			CUSCINETTI *BEARINGS* NADELLAGER				
		SCATOLA *CASE* GEHAUSE	ALBERI *SHAFTS* WELLEN	INGRANAGGI *GEARS* VERZAHNUNG					
Kg.	SAE 90 Kg.				A	B	C	D	E
7	0,5	GD Al Si12	20MnCr5	20MnCr5	6305	6007	6305	6305	

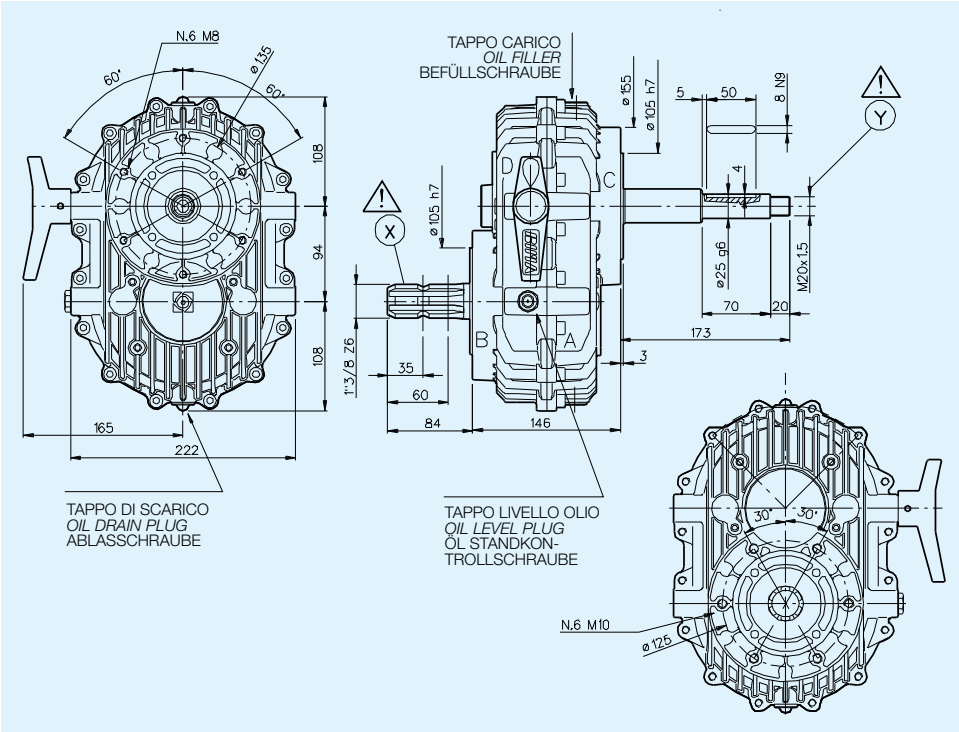

RAPPORTO *RATIO* VERHÄLTNIS	INGRESSO *INPUT* EINGANG				USCITA *OUTPUT* AUSGANG		MONTAGGIO *ARRANGEMENT* MONTAGE	ENTRATA *INPUT* EINGANG	CODICE *CODE* BESTELLNUMMER
		POTENZA *POWER* LEISTUNG		COPPIA *TORQUE* DREHM.	COPPIA *TORQUE* DREHM.				
	min^{-1}	CV	kW	N·m	N·m	min^{-1}			
1:4,5	540	30	22	397	98	2430	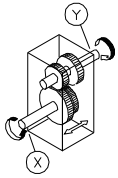	X	6129.008.4535
1:3,5					78	1890			

PESO INDICATIVO *APPROXIMATE WEIGHT* GEWICHT CA.	OLIO CONSIGLIATO *RECOMMENDED OIL* EMPFOHLENES ÖL	MATERIALI *MATERIALS* WERKSTOFF			CUSCINETTI *BEARINGS* NADELLAGER				
Kg.	SAE 90 Kg.	SCATOLA *CASE* GEHAUSE	ALBERI *SHAFTS* WELLEN	INGRANAGGI *GEARS* VERZAHNUNG	A	B	C	D	E
		GD Al Si12	20MnCr5	20MnCr5	6208	6208	6307	6307	

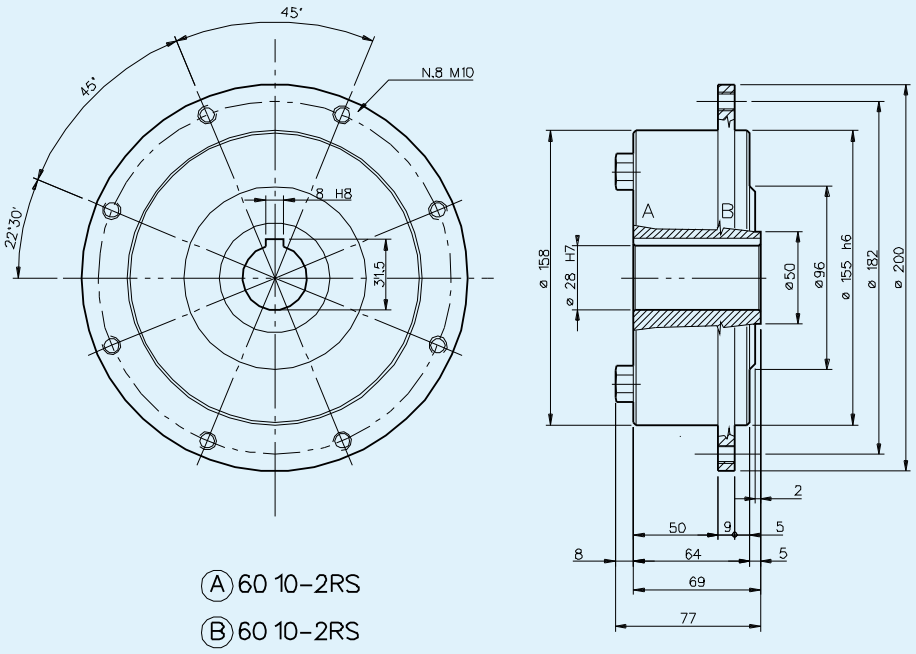

DATI TECNICI:

900 min.$^{-1}$
COPPIA MAX. 20 Kgm.

TECHNICAL DATA:

900 min.$^{-1}$
MAX. TORQUE 20 Kgm.

TECHNISCHE MERKMALE:

900 min.$^{-1}$
MAX. DREHMOMENT 20 Kgm.